bimota

SB6/SB7

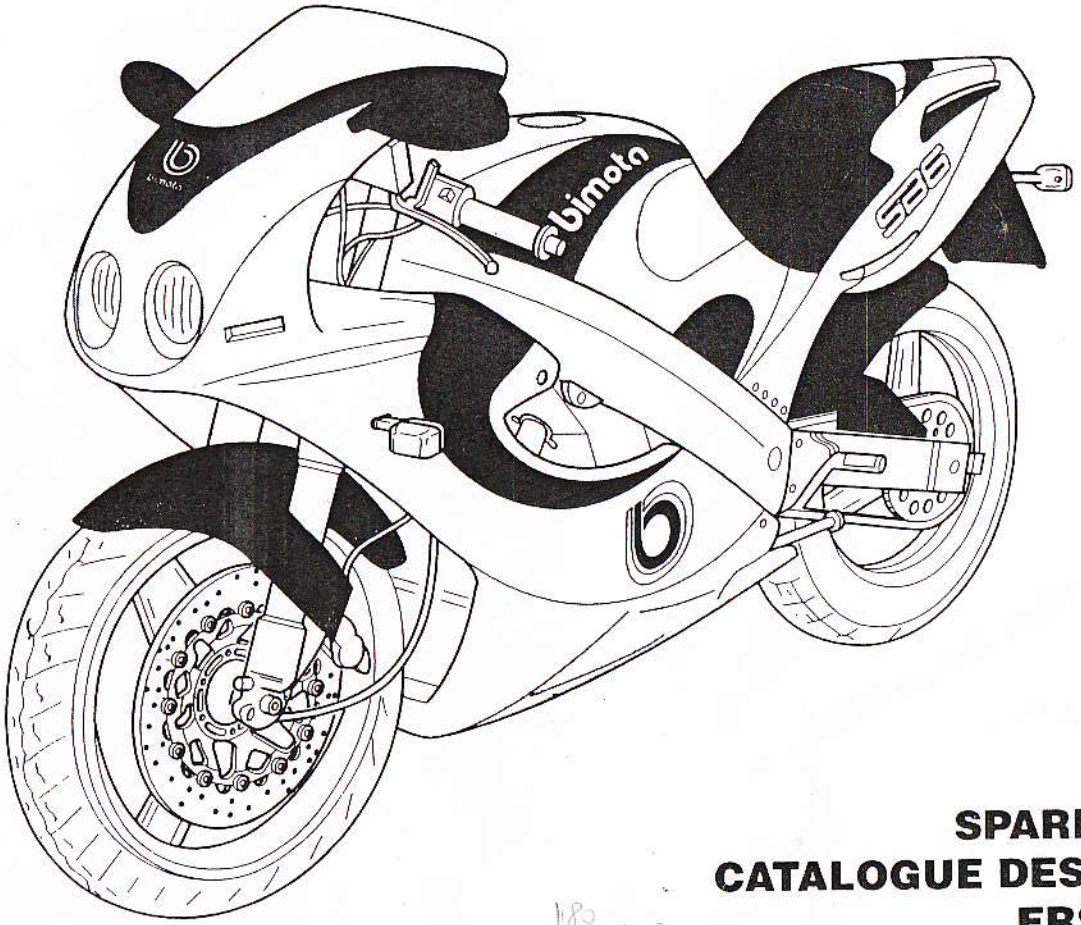

CATALOGO RICAMBI
SPARE PARTS-CATALOGUE
CATALOGUE DES PIECES DETACHEES
ERSATZTEILE-KATALOG
CATALOGO PIEZAS DE REPUESTO

180
185 1164

03/96

MODEL IDENTIFICATION TABLE

Example

code 6 A 1

- 1 — color definition
- A — destination country definition
- 6 — motorcycle type definition and manufacturing year

motorcycle	manufacturing year	reference figure
SB6	1994	6 } 2 } 1
SB6	1995	7
SB7	1994	3 } 5
SB7	1995	4
SB6	1996	8
All	1996	9

color	reference figure
All	1
White - Red - Carbon	2
Red - Grey	5 { 3
Grey -Red	4

Destination country	Reference letter
Italy	M { I
Japan	J — Y
Germany	G
France	F
United States (excluding California) — W	U
California — W	C
Switzerland	M { S
Austria	A
United Kingdom — W	R — Y
The Netherlands	M { O
Belgium	B
All	H

SB6 / SB7

COPIA x FOTOCOPIA !

TABLE D'IDENTIFICATION DU MODELE

Exemple

code 6 A 1

- 1 — définition couleur
- A — définition pays de destination
- 6 — définition type motocyclette et année de production

motopcyclette	année de production	chiffre de repère
SB6	1994	6 } 2 } 1
SB6	1995	7
SB7	1994	3 } 5
SB7	1995	4
SB6	1996	8
Tous	1996	9

couleur	chiffre de repère
Tous	1
Blanc - Rouge - Carbone	2
Rouge - Gris	5 { 3
Gris - Rouge	4

Pays de destination	Lettre de repère
Italie	M { I
Japon	J — Y
Allemagne	G
France	F
Etats Unis (excluant Californie)— W	U
Californie — W	C
Suisse	M { S
Autriche	A
Grande Bretagne — W	R — Y
Hollande	M { O
Belgique	B
Tous	H

INDICE - INDEX - INDEX - INHALTSVERZEICHNIS - INDICE

TAV. 1	COPERCHIO TESTA CILINDRI	CYLINDER HEAD COVER	COUVERCLE TETE CYLINDRES	DECKEL DER ZYLINDER-KÖPFE	TAPA DE CULATA
TAV. 2	TESTA CILINDRI	CYLINDER HEAD	TETE CYLINDRES	ZYLINDERKOPF	CULATA CILINDROS
TAV. 3	CILINDRO	CYLINDER	CILINDRE	ZYLINDER	CILINDRO
TAV. 4	BASAMENTO	BASIS	BASE	GRUNDGESTELL	BASE
TAV. 5	CARTER MOTORE	MOTOR CARTER	CARTER MOTEUR	MOTORABDECKUNG	CARTER MOTOR
TAV. 6	COPPA OLIO - POMPA OLIO	OIL-SUMP - OIL PUMP	CUVETTE HUILE - POMPE HUILE	ÖLWANNE - ÖLPUMPE BOMBA DEL ACEITE	COLECTOR DEL ACEITE -
TAV. 7	ALBERO MOTORE	MOTOR SHAFT	ARBRE MOTEUR	MOTORWELLE	EJE MOTOR
TAV. 8	INGRANAGGI PRIMARI FRIZIONE AVVIAMENTO	PRIMARY GEARS F. CLUTCH DEMARRAGE PRIMARIO	ENGRENAGES PRINCIPAUX EMBRAGUE ARRANQUE	PRIMÄRZAHNRÄDER FÜR KUPPLUNG	ENGRANAJES EMBRAYAGE
TAV. 9	VALVOLE - ALBERO A CAMME	VALVES - CAMSHAFT	VANNES-ARBRE A CAMES	VENTILE - NOCKENWELLE	VALVULAS - EJE DENTADO
TAV. 10	CATENA DI DISTRIBUZIONE	TIMING CHAIN	CHAINE DE DISTRIBUTION	VERTEILERKETTE	CADENA DE DISTRIBUCION
TAV. 11	CARBURATORE	CARBURETTOR	CARBURATEUR	VERGASER	CARBURADOR
TAV. 11/A	FISSAGGIO E REGOLAZIONE CARBURATORI	CARBURETTOR FASTENING AND ADJUSTMENT	FIXAGE ET REGLAGE CARBURATEURS	VERGASERBEFESTINGUNG UND EINSTELLUNG	SUJECION Y REGULACION CARBURADORES
TAV. 12	RADIATORE OLIO	OIL RADIATOR	RADIATEUR HUILE	ÖLKÜHLER	RADIATOR ACEITE
TAV. 12/A	FILTRO OLIO	OIL FILTER	FILTRE HUILE	ÖLFILTER	FILTRO ACEITE
TAV. 13	POMPA ACQUA	WATER PUMP	POMPE EAU	WASSERPUMPE	BOMBA AGUA
TAV. 14	FRIZIONE	CLUTCH	EMBRAYAGE	KUPPLUNG	EMBRAGUE
TAV. 15	TRASMISSIONE	TRANSMISSION	TRANSMISSION	ANTRIEB	TRANSMISION
TAV. 15.1	TRASMISSIONE	TRANSMISSION	TRANSMISSION	ANTRIEB	TRANSMISION
TAV. 16	COMANDO CAMBIO	GEARSHIFT CONTROL	CONTROLE CHANGEMENT VITESSE	GANGSCHALTUNG	MANDO CAMBIO
TAV. 17	MOTORINO AVVIAMENTO	STARTING MOTOR	DEMARREUR	ANLASSERMOTOR	MOTOR DE ARRANQUE
TAV. 18	ALTERNATORE	ALTERNATOR	ALTERNATEUR	LICHTMASCHINE	ALTERNADOR
TAV. 19	TELAIO	FRAME	CHASSIS	GESTELL	BASTIDOR
TAV. 20	RADIATORE ACQUA	WATER RADIATOR	RADIATEUR POUR L'EAU	WASSERKUHLER	RADIADOR AGUA
TAV. 20/A	ELETTROVENTOLA	ELECTRIC FAN	ELECTRO-VENTILATEUR	ELEKTROVENTILATOR	VENTILADOR ELECTRICO
TAV. 21	GRUPPO DI STERZO	STEERING SYSTEM	DIRECTION	LENKUNG	DIRECCION
TAV. 21/A	COMANDI	CONTROLS	CONTROLES	STEUERUNGEN	MANDOS
TAV. 21/B	POMPA FRENO E FRIZIONE	BRAKE AND CLUTCH PUMP	POMPE FREIN ET EMBRAYAGE	BREMS - UND KUPPLUNGS EMBRAGUE	BOMBA FRENO Y EMBRAGUE

TAV. 21/C	POMPA FRENO	BRAKE PUMP	POMPE FREIN	BREMSPUMPE	BOMBA FRENO
TAV. 21/D	COMANDO FRENO E FRIZIONE	BRAKE AND CLUTCH CONTROL	COMMANDE FREIN ET EMBRAYAGE	BREMS - UND KUPPLUNGSSTEUERUNG	MANDO FRENO Y EMBRAGUE
TAV. 22	SOSPENSIONE ANTERIORE PARAFANGO	FRONT SUSPENSION AND MUDGUARD	SUSPENSION AVANT ET GARDE-BOUE	VORDERFEDERUNG UND KOTFLUEGEL	SUSPENSION DELANT Y GUARDA-BARROSE
TAV. 22/A	SOSPENSIONE ANTERIORE	FRONT SUSPENSION	SUSPENSION AVANT	VORDERFEDERUNG	SUSPENSION DELANT
TAV. 23	GRUPPO AMMORTIZZATORE POSTERIORE	REAR SHOCK ABSORBER SYSTEM	AMMORTISSEUR ARRIERE	STOSSDAMPFER HINTER	AMORTIGUADOR TRASERO
TAV. 24	PEDANA DESTRA	RIGHT FOOT-REST	REPOSE-PIEDS D.	FUSSRASTE R.	PEDAL D.
TAV. 25	PEDANA SINISTRA	LEFT FOOT-REST	REPOSE-PIEDS G.	FUSSRASTE L.	PEDAL IZQ.
TAV. 26	RUOTA ANTERIORE	FRONT WHEEL	ROUE AVANT	VORDERRAD	RUEDA DELANT.
TAV. 27	RUOTA POSTERIORE	REAR WHEEL	ROUE ARRIERE	HINTERRAD	RUEDA TRASERA
TAV. 28	PINZA FLOTTANTE	FLOATING CALIPER	ETRIER	SATTEL	PINZA
TAV. 29	IMPIANTO DI SCARICO	EXHAUST SYSTEM	ECHAPPEMENT	AUSSPUFANLAGE	GRUPO ESCAPE
TAV. 30	STAMPELLA LATERALE	SIDE STAND	BEQUILLE LATERALE	SEITENSTÄNDER	SOPORTE LATERAL
TAV. 31	FANALE ANTERIORE E SUPPORTO BATTERIA	FRONT LIGHTS AND BATTERY SUPPORT	PHARE AV. ET SUPPORT BATTERIE	SCHEINWERFER VORD. UND BATTERIE HALTERUNG	FARO DELANT Y. SOPORTE BATTERIA
TAV. 31.1	FANALE ANTERIORE SUPPORTO BATTERIA	FRONT LIGHTS AND BATTERY SUPPORT	PHARE AV. ET SUPPORT BATTERIE	SCHEINWERFER VORD FARO UND BATTERIE HALTERUNG	DELANT. Y SOPORTE E BATERIA
TAV. 31/A	CRUSCOTTO COMPLETO	DASH BOARD	TABLEAU DE BORD COMPLETE	ARMATURENBRETT KPL.	SALPICADERO COMPLETO
TAV. 31/B	CRUSCOTTO	DASH	TABLEAU DE BORD	ARMATURENBRETT	SALPICADERO
TAV. 32	SERBATOIO CARBURANTE FILTRO ARIA	FUEL TANK AND AIR FILTER	RESERVOIR CARBURANT ET FILTRE AIRE	KRAFTSTOFFTANK UND LUFTFILTER	DEPOSITO CARBURANTE Y E FILTRO AIRE
TAV. 32.1	SERBATOIO CARBURANTE FILTRO ARIA	FUEL TANK AND AIR FILTER	RESERVOIR CARBURANT ET FILTRE AIRE	KRAFTSTOFFTANK UND LUFTFILTER	DEPOSITO CARBURANTE E Y FILTRO AIRE
TAV. 33	CARENATURA COMPLETA	FULL FAIRING	CARENAGE	HINTERSCHALE	CARROCERIA
TAV. 34	SCOCCA COMPLETA	COMPLETE BODY	COQUE COMPLETE	KOMPLETTER KASTEN	CARROCERIA COMPLETA
TAV. 35	FANALE POSTERIORE E PORTATARGA	REAR LIGHTS	PHARE ARRIERE	SCHEINWERFER HINTER	FARO TRASERO
TAV. 36	IMPIANTO ELETTRICO	WIRING SYSTEM	INSTALL ELECTRIQUE	ELEKTRISCHE-ANLAGE	SISTEMA ELECTRICO
TAV. 37	SISTEMA INIEZIONE ELETTRONICA	ELECTRONIC INJECTION	INIECTION ELECTRONIQUE	ELEKTRONISCHER EINSPRITZUNG	INYECION ELECTRONICA
TAV. 38	ATTREZZI DI CORREDO	KIT TOOL	OUTILS	WERKZEUG	HERRAMIENTAS

bimota SB6/SB7

Tav. 1

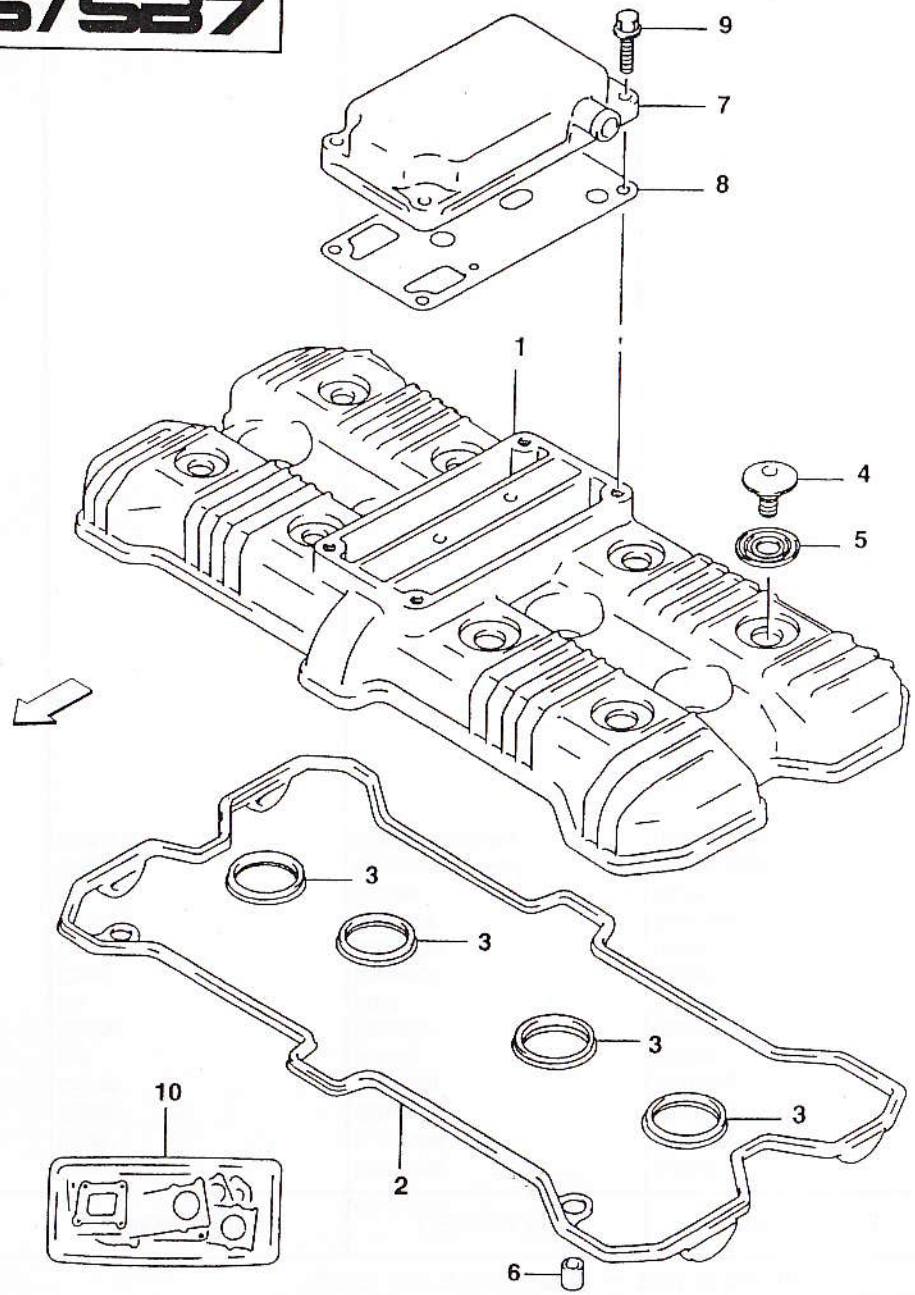

D.E.Ca. Lugo

bimota | SB6/SB7 | COPERCHIO TESTA CILINDRI — CYLINDER HEAD COVER — COUVERCLE TETE CYLINDRES DECKEL DER ZYLINDERKOPFE — TAPA DE CULATA | Tav. 1

Note	Pos. N.	CODICE CODE	Qt.	DENOMINAZIONE	DESCRIPTION	DESIGNATION	BEZEICHNUNG	DENOMINACIONES	MOD.	Qt. %
	1A	11171-17E00	1	Coperchio	Cover	Couvercle	Deckel	Tapa	2H1	1
	1B	11171-17E11	1	Coperchio	Cover	Couvercle	Deckel	Tapa	5H1	1
	2	11173-17E00	1	Guarnizione	Gasket	Garniture	Dichtung	Junta		5
	3	11178-17E00	4	Guarnizione	Gasket	Garniture	Dichtung	Junta		5
	4	09106-07009	8	Bullone	Bolt	Boulon	Mutter	Perno		25
	5	09161-11008	8	Rondella	Washer	Rondelle	Scheibe	Arandela		25
	6	09206-08001	2	Perno	Pin	Pivot	Bolzen	Perno		3
	7A	11176-26D00	1	Coperchio	Cover	Couvercle	Deckel	Tapa	2H1	1
	7B	11176-31E00	1	Coperchio	Cover	Couvercle	Deckel	Tapa	5H1	1
	8	11177-17E00	1	Guarnizione	Gasket	Garniture	Dichtung	Junta		5
	9	01550-06253	4	Bullone	Bolt	Boulon	Mutter	Perno		25
	10A	11403-46812	1	Gruppo guarnizioni	Gasket set	Groupe garnitures	Dichtungsatz	Grupo juntas	2H1	5
	10B	11400-17870	1	Gruppo guarnizioni	Gasket set	Groupe garnitures	Dichtungsatz	Grupo juntas	5H1	5

bimota SB6/SB7

Tav. 2

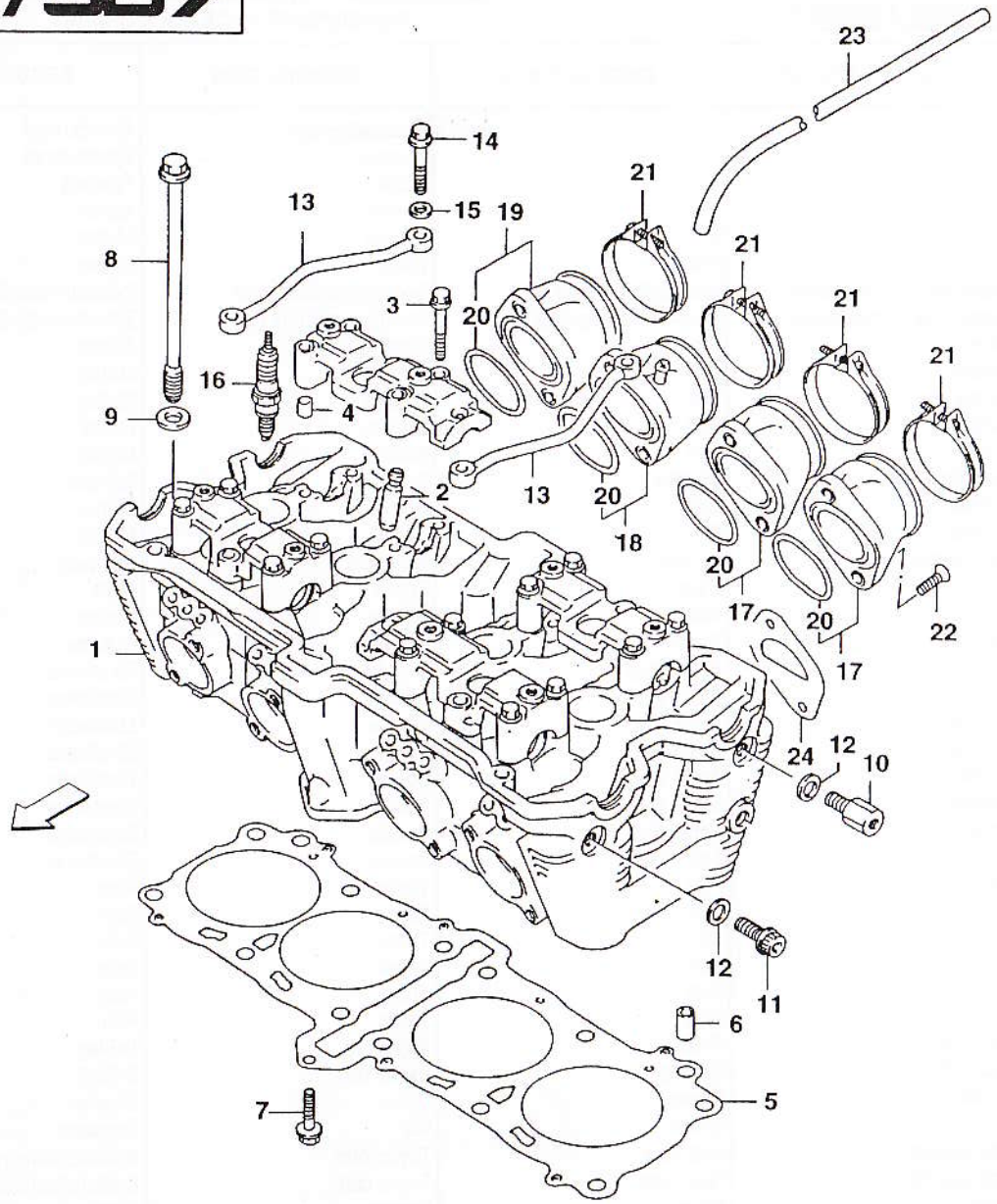

D.E.Ca. Lugo

bimota | SB6/SB7 | TESTA CILINDRI — CYLINDER HEAD — TETE CYLINDRES ZYLINDERKOPF — CULATA CILINDROS | Tav. 2

Note	Pos. N.	CODICE CODE	Qt.	DENOMINAZIONE	DESCRIPTION	DESIGNATION	BEZEICHNUNG	DENOMINACIONES	MOD.	Qt. %
○	1A	11100-46E00	1	Testa	Head	Culasse	Zylinderkopf	Culata	2H1	1
○	1B	11100-17E20	1	Testa	Head	Culasse	Zylinderkopf	Culata	5H1	1
●	2	11115-17E70	16	Guida principale	Guide	Guide	Führung	Guía principal	3H1	1
●	3A	09103-06165	16	Bullone	Bolt	Boulon	Mutter	Perno	2H1	25
●	3B	09103-06013	16	Bullone	Bolt	Boulon	Mutter	Perno	3H1	25
●	4	09206-08001	8	Perno	Pin	Pivot	Bolzen	Perno		2
	5A	11141-46E01	1	Guarnizione cilindro-testa	Head-cylinder gasket	Garniture cylindre tête	Zylinder-Kopf-Dichtung	Junta		5
	5B	11141-17E00	1	Guarnizione cilindro-testa	Head-cylinder gasket	Garniture cylindre tête	Zylinder-Kopf-Dichtung	Junta	5H1	5
	6	04211-11189	2	Perno	Pin	Pivot	Bolzen	Perno		2
	7A	01550-06303	1	Bullone	Bolt	Boulon	Mutter	Perno	2H1	25
	7B	01517-06305	1	Bullone	Bolt	Boulon	Mutter	Perno	5H1	25
	8A	09103-10270	12	Bullone	Bolt	Boulon	Mutter	Perno		25
	8B	09103-10272	12	Bullone	Bolt	Boulon	Mutter	Perno	5H1	25
	9	09160-10082	12	Rondella	Washer	Rondelle	Scheibe	Arandela	2H1	25
	10	09119-08079	2	Bullone	Bolt	Boulon	Mutter	Perno		25
	11	07120-08163	2	Bullone	Bolt	Boulon	Mutter	Perno		25
	12	09168-08015	4	Guarnizione	Gasket	Garniture	Dichtung	Junta		5
	13	11131-17E00	2	Tubo	Pipe	Tuyau	Rohr	Tubo		10
	14	09103-06026	4	Bullone	Bolt	Boulon	Mutter	Perno		-
	15	08322-01063	4	Rondella	Washer	Rondelle	Scheibe	Arandela		-
	16A	09482-00458	4	Candela	Spark plug	Bougie	Zündkerze	Bujía		-
	16B	09482-00459	4	Candela	Spark plug	Bougie	Zündkerze	Bujía		-
	16C	09482-00456	4	Candela	Spark plug	Bougie	Zündkerze	Bujía		-
	16D	09482-00460	4	Candela	Spark plug	Bougie	Zündkerze	Bujía		-
	16E	09482-00457	4	Candela	Spark plug	Bougie	Zündkerze	Bujía		-
	16F	09482-00461	4	Candela	Spark plug	Bougie	Zündkerze	Bujía		-
	16G	09482-00458	4	Candela	Spark plug	Bougie	Zündkerze	Bujía		-
	16H	09482-00459	4	Candela	Spark plug	Bougie	Zündkerze	Bujía		-
	17A	13101-46E00	2	Tubo	Pipe	Tuyau	Rohr	Tubo		10
	17B	13101-17EB1	2	Tubo	Pipe	Tuyau	Rohr	Tubo		10
	18A	13103-46E00	1	Tubo	Pipe	Tuyau	Rohr	Tubo		10
	18B	13103-17EB1	1	Tubo	Pipe	Tuyau	Rohr	Tubo		10
	19A	13104-46E00	1	Tubo	Pipe	Tuyau	Rohr	Tubo		10
	19B	13104-17EB1	1	Tubo	Pipe	Tuyau	Rohr	Tubo		10
	20A	09280-46006	4	Anello OR	O-Ring	Bague OR	O-Ring	Anillo OR		15
	20B	09280-44007	4	Anello OR	O-Ring	Bague OR	O-Ring	Anillo OR	5H1	15
	21	09402-56208	4	Fascetta	Clamp	Collier	Schelle	Banda		20
	22	09126-06014	8	Vite	Screw	Vis	Schraube	Tornillo	2H1	25
	23A	09354-50103-180	1	Tubo benzina	Fuel pipe	Tuyau carb.	Kraftstoffhahn rohr	Tubo Llave	2H1	10
	23B	09354-50103-300	1	Tubo benzina	Fuel pipe	Tuyau carb.	Kraftstoffhahnrohr	Tubo Llave	5H1	10
	24	13117-46E00	4	Piastra	Plate	Plaque	Platte	Placa	2H1	5

bimota SB6/SB7

Tav. 3

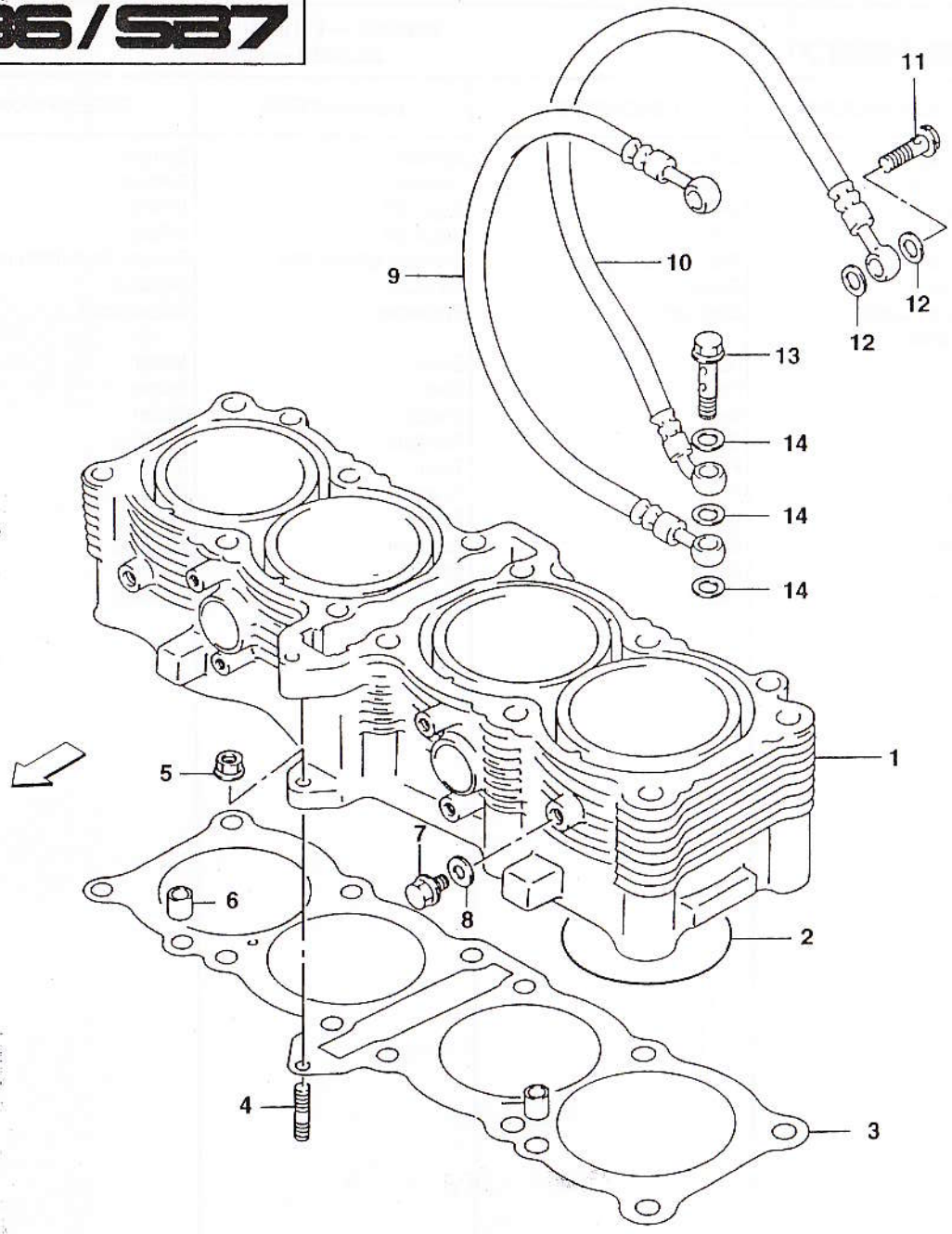

D.E.Ca. Lugo

bimota | SB6/SB7 | CILINDRO — CYLINDER — CILINDRE ZYLINDER — CILINDRO | Tav. 3

Note	Pos. N.	CODICE CODE	Qt.	DENOMINAZIONE	DESCRIPTION	DESIGNATION	BEZEICHNUNG	DENOMINACIONES	MOD.	Qt. %
○	1A	11210-46E00	1	Cilindro nudo	Cylinder	Cylindre	Zylinder	Cilindro		1
○	1B	11100-17E20	1	Cilindro nudo	Cylinder	Cylindre	Zylinder	Cilindro	5H1	1
●	2A	09280-81002	4	Anello OR	O-Ring	Bague OR	O-Ring	Anillo OR	2H1	3
●	2B	09280-75004	4	Anello OR	O-Ring	Bague OR	O-Ring	Anillo OR	5H1	3
	3A	11241-46E01	1	Guarnizione cilindro-testa	Head-cylinder gasket	Garniture cylindre tête	Zylinder-Kopf-Dichtung	Junta	2H1	5
	3B	11241-17E00	1	Guarnizione	Gasket	Garniture	Dichtung	Junta	5H1	5
	4	01421-06203	1	Prigioniero fissaggio cilindro testa	Stud bolt	Prisonnier	Stiftschraube	Prisionero		5
	5	08316-10063	1	Dado	Nut	Ecrou	Mutter	Tuerca		25
	6	04211-11189	2	Perno	Pin	Pivot	Bolzen	Perno		5
	7	17415-14300	2	Bullone	Bolt	Boulon	Mutter	Perno		25
	8	09168-08008	2	Guarnizione	Gasket	Garniture	Dichtung	Junta		5
	9	11281-17E01	1	Tubo olio	Pipe	Tuyau	Rohr	Tubo		10
	10	11282-17E01	1	Tubo olio	Pipe	Tuyau	Rohr	Tubo		10
	11	11284-17E00	2	Bullone	Bolt	Boulon	Mutter	Perno		25
	12	09168-08016	4	Guarnizione	Gasket	Garniture	Dichtung	Junta	2H1	5
	13	11285-32C00	1	Bullone	Bolt	Boulon	Mutter	Perno		25
	14	09161-10009	3	Guarnizione	Gasket	Garniture	Dichtung	Junta	2H1	5

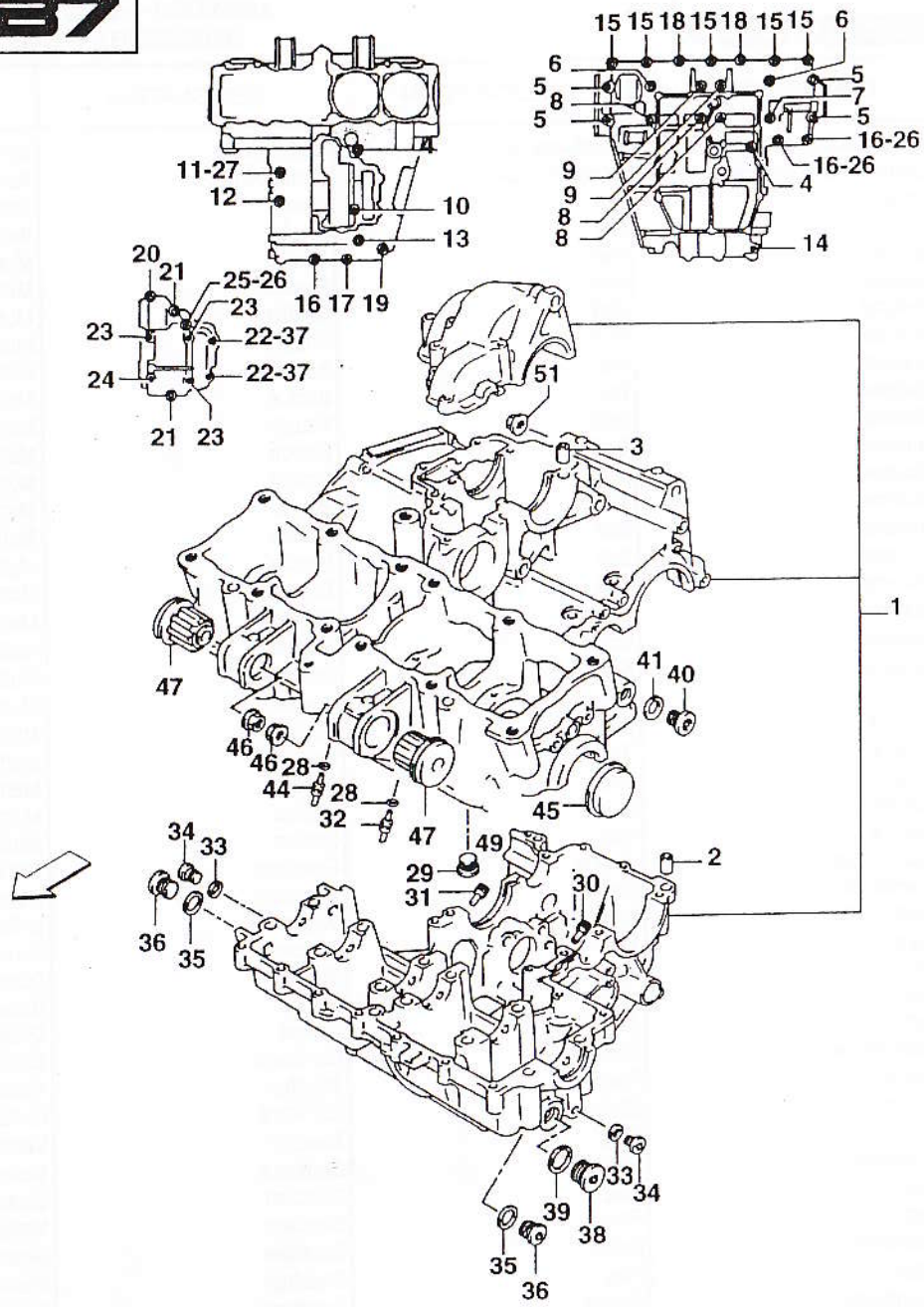
15 15 18 15 18 15 15 6
6
5
8
5
5
7
5
16-26
16-26
4
14
9
9
8
8
11-27
12
10
13
16 17 19
20
21
25-26
23
23
22-37
24
22-37
21 23
51
3
1
47
41
40
46
46
28
44
28
32
45
47
49
2
34
33
29
31
30
36
35
33
34
39
38
35
36

bimota SB6/SB7

BASAMENTO — BASIC — BASE
GRUNDGESTELL — BASE

Tav. 4

Note	Pos. N.	CODICE CODE	Qt.	DENOMINAZIONE	DESCRIPTION	DESIGNATION	BEZEICHNUNG	DENOMINACIONES	MOD.	Qt. %
○	1A	11302-46861	1	Carter motore completo	Crankcase assy	Carter compl.	Kurberlgehause kpl.	Carter	2H1	1
○	1B	11300-46E09	1	Carter motore completo	Crankcase assy	Carter compl.	Kurberlgehause kpl.	Carter	5H1	1
●	2	09206-13004	4	Perno	Pin	Pivot	Bolzen	Perno		5
●	3	04211-09129	2	Perno	Pin	Pivot	Bolzen	Perno		5
●	4	09103-06163	2	Bullone	Bolt	Boulon	Mutter	Perno		25
●	5	09103-09007	4	Bullone	Bolt	Boulon	Mutter	Perno		25
●	6	09103-09008	2	Bullone	Bolt	Boulon	Mutter	Perno		25
●	7	09103-09009	1	Bullone	Bolt	Boulon	Mutter	Perno		25
●	8	09103-09010	3	Bullone	Bolt	Boulon	Mutter	Perno		25
●	9	09106-09001	2	Bullone	Bolt	Boulon	Mutter	Perno		25
●	10	07130-06753	1	Bullone	Bolt	Boulon	Mutter	Perno		25
●	11	07130-08503	1	Bullone	Bolt	Boulon	Mutter	Perno		25
●	12	07130-08603	1	Bullone	Bolt	Boulon	Mutter	Perno		25
●	13	07130-08803	1	Bullone	Bolt	Boulon	Mutter	Perno		25
●	14	01550-08603	1	Bullone	Bolt	Boulon	Mutter	Perno		25
●	15	01550-06353	5	Bullone	Bolt	Boulon	Mutter	Perno		25
●	16	01550-06403	3	Bullone	Bolt	Boulon	Mutter	Perno		25
●	17	01550-06403	1	Bullone	Bolt	Boulon	Mutter	Perno		25
●	18	01550-06503	2	Bullone	Bolt	Boulon	Mutter	Perno		25
●	19	01550-06653	1	Bullone	Bolt	Boulon	Mutter	Perno		25
●	20	07130-06253	1	Bullone	Bolt	Boulon	Mutter	Perno		25
●	21	07130-06353	2	Bullone	Bolt	Boulon	Mutter	Perno		25
●	22	07130-06403	3	Bullone	Bolt	Boulon	Mutter	Perno		25
●	23	07130-06503	3	Bullone	Bolt	Boulon	Mutter	Perno		25
●	24	07130-06603	1	Bullone	Bolt	Boulon	Mutter	Perno		25
●	25	09103-06062	1	Bullone	Bolt	Boulon	Mutter	Perno		25
●	26	09168-06018	3	Guarnizione	Gasket	Garniture	Dichtung	Junta		25
●	27	09168-08016	1	Guarnizione	Gasket	Garniture	Dichtung	Junta		15
●	28	09280-04004	4	Anello OR	O-Ring	Bague OR	O-Ring	Anillo OR		5
●	29	09248-18002	1	Tappo	Plug	Bouchon	Verschluss	Tapón		2
●	30	09493-24010	1	Getto	Jet	Gicleur	Düse	Chiclé		2
●	31	09493-28012	1	Getto	Jet	Gicleur	Düse	Chiclé		2
●	32	09493-80008	3	Getto	Jet	Gicleur	Düse	Chiclé		5
●	33	09168-10002	2	Guarnizione	Gasket	Garniture	Dichtung	Junta		2
●	34	09248-10007	2	Tappo	Plug	Bouchon	Verschluss	Tapón		5
●	35	09168-16002	2	Guarnizione	Gasket	Garniture	Dichtung	Junta		2
●	36	09248-16010	2	Tappo	Plug	Bouchon	Verschluss	Tapón		5
●	37	09168-06024	3	Guarnizione	Gasket	Garniture	Dichtung	Junta		2
●	38A	09248-22004	1	Tappo	Plug	Bouchon	Verschluss	Tapón	2H1	2
●	38B	09248-22002	1	Tappo	Plug	Bouchon	Verschluss	Tapón	5H1	5
●	39	09168-22002	1	Guarnizione	Gasket	Garniture	Dichtung	Junta		2
●	40	09248-14010	1	Tappo	Plug	Bouchon	Verschluss	Tapón		2
●	41	09168-14002	1	Guarnizione	Gasket	Garniture	Dichtung	Junta		5
●	42	12228-17E00-0D0	1	Cuscinetto	Bearing	Roulement	Lager	Cojinete		3

bimota | SB6/SB7 | BASAMENTO — BASIC — BASE
GRUNDGESTELL — BASE | Tav. 4

Note	Pos. N.	CODICE CODE	Qt.	DENOMINAZIONE	DESCRIPTION	DESIGNATION	BEZEICHNUNG	DENOMINACIONES	MOD.	Qt. %
●	43A	12228-17E00-0A0	1	Cuscinetto	Bearing	Roulement	Lager	Cojinete		2
●	43B	12228-17E00-0B0	1	Cuscinetto	Bearing	Roulement	Lager	Cojinete		2
●	43C	12228-17E00-0C0	1	Cuscinetto	Bearing	Roulement	Lager	Cojinete		2
●	43D	12228-17E00-0D0	1	Cuscinetto	Bearing	Roulement	Lager	Cojinete		2
●	43E	12228-17E00-0E0	1	Cuscinetto	Bearing	Roulement	Lager	Cojinete		2
●	43F	12228-17E00-0F0	1	Cuscinetto	Bearing	Roulement	Lager	Cojinete		2
●	44	09493-26007	1	Getto	Jet	Gicleur	Düse	Chiclé	2H1	-
	45	09241-37002	1	Tappo	Plug	Bouchon	Verschluss	Tapón		2
	46	09159-10058	3	Dado	Nut	Ecrou	Mutter	Tuerca		10
	47	11681-27A00	2	Boccola	Bush	Douille	Buchse	Casquillo		5

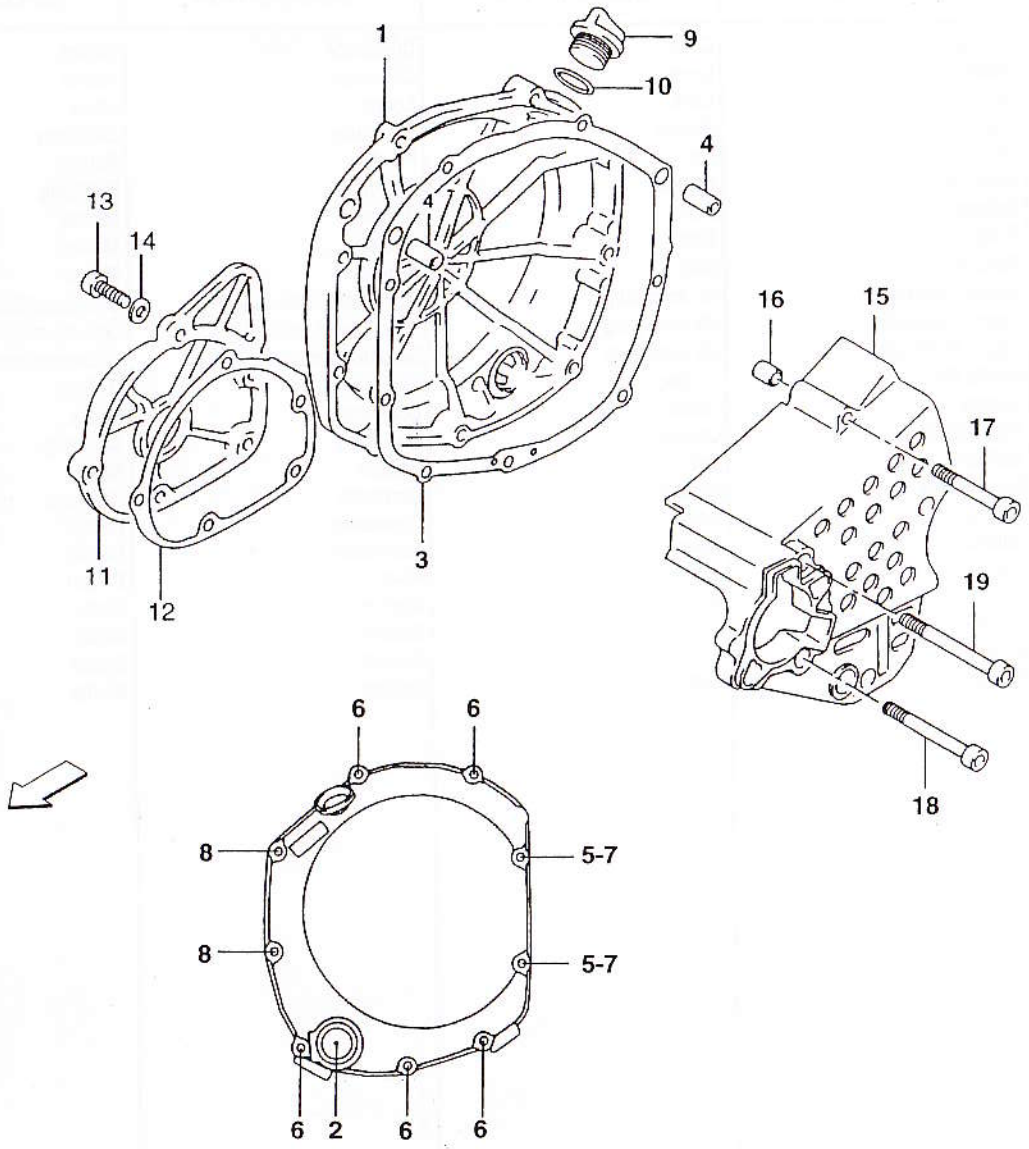
1
9
10
4
4
13
14
16
15
17
19
18
11
12
3
6
6
8
5-7
8
5-7
6
2
6
6

bimota | SB6/SB7 | CARTER MOTORE — MOTOR CARTER — CARTER MOTEUR
MOTORABDECKUNG — CARTER MOTOR | Tav. 5

Note	Pos. N.	CODICE CODE	Qt.	DENOMINAZIONE	DESCRIPTION	DESIGNATION	BEZEICHNUNG	DENOMINACIONES	MOD.	Qt. %
○	1A	11340-46E00	1	Calotta	Cover	Couvercle	Haube	Casquete	2H1	1
○	1B	11340-21E00	1	Calotta	Cover	Couvercle	Haube	Casquete	5H1	1
●	2	11971-33210	1	Lente	Lens	Loupe	Linse	Lente		1
	3	11482-17E00	1	Guarnizione	Gasket	Garniture	Dichtung	Junta		5
	4	04211-09189	2	Perno	Pin	Pivot	Bolzen	Perno		2
	5	09168-06024	2	Guarnizione	Gasket	Garniture	Dichtung	Junta		5
	6	07130-06253	6	Bullone	Bolt	Boulon	Mutter	Perno		25
	7	07130-06303	2	Bullone	Bolt	Boulon	Mutter	Perno		25
	8	07130-06353	1	Bullone	Bolt	Boulon	Mutter	Perno		25
	9A	09259-20012	1	Tappo livello olio	Oil level plug	Bouchon niveau huile	Ölniveaustöpsel	Tapón nivel aceite	6H2	2
	9B	503125010	1	Tappo livello olio	Oil level plug	Bouchon niveau huile	Ölniveaustöpsel	Tapón nivel aceite	5H1	2
	9B	503125010	1	Tappo livello olio	Oil level plug	Bouchon niveau huile	Ölniveaustöpsel	Tapón nivel aceite	7H1	2
	10	09280-17003	1	Anello OR	O-Ring	Bague OR	O-Ring	Anillo OR		15
	11	11381-17E00	1	Calotta	Cover	Couvercle	Haube	Casquete		2
	12	11491-17E01	1	Guarnizione	Gasket	Garniture	Dichtung	Junta		5
	13	09106-06082	5	Bullone	Bolt	Boulon	Mutter	Perno		25
	14	09168-06024	1	Guarnizione	Gasket	Garniture	Dichtung	Junta		5
	15A	502610010	1	Calotta	Cover	Couvercle	Haube	Casquete	2H1	2
	15B	11361-17E10	1	Calotta	Cover	Couvercle	Haube	Casquete	5H1	2
	16	04211-09129	2	Perno	Pin	Pivot	Bolzen	Perno		5
	17A	07130-06553	2	Bullone	Bolt	Boulon	Mutter	Perno	2H1	5
	17B	09106-06083	5	Bullone	Bolt	Boulon	Mutter	Perno	5H1	25
	18	07130-06703	2	Bullone	Bolt	Boulon	Mutter	Perno	2H1	25
	19	07130-06803	1	Bullone	Bolt	Boulon	Mutter	Perno	2H1	25

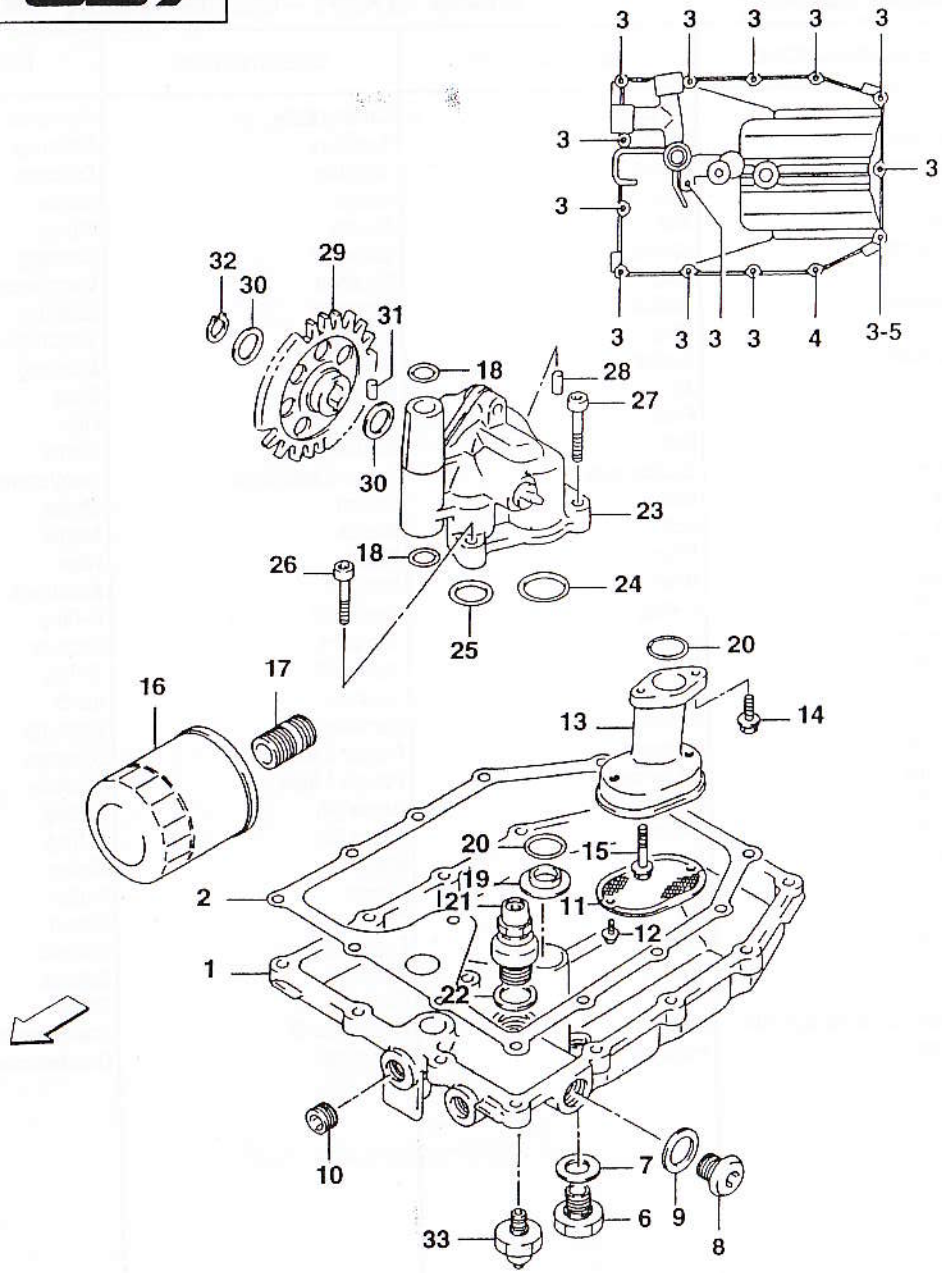
3
3
3
3
3
3
3
3
3
3
3
3
3
4
3-5
32
30
29
31
18
28
27
30
23
26
18
24
25
20
16
17
13
14
20
15
19
2
21
11
12
1
22
10
7
9
6
8
33

bimota | SB6/SB7 | COPPA OLIO - POMPA OLIO — OIL SUMP - OIL PUMP — CUVETTE HUILE - POMPE HUILE OLWANNE - OLPUMPE — COLECTOR DEL ACEITE - BOMBA DEL ACEITE | Tav. 6

Note	Pos. N.	CODICE CODE	Qt.	DENOMINAZIONE	DESCRIPTION	DESIGNATION	BEZEICHNUNG	DENOMINACIONES	MOD.	Qt. %
	1	11511-46e02	1	Coppa olio	Oil sump	Carter a huile	Oelwanne	Carter aceite		1
	2A	11489-17E01	1	Guarnizione	Gasket	Garniture	Dichtung	Junta	2H1	5
	2B	11489-17E01	1	Guarnizione	Gasket	Garniture	Dichtung	Junta	5H1	5
	3	01547-06253	13	Bullone	Bolt	Boulon	Mutter	Perno		25
	4	01547-06353	1	Bullone	Bolt	Boulon	Mutter	Perno		25
	5	09168-06024	1	Guarnizione	Gasket	Garniture	Dichtung	Junta		5
	6	09247-14002	1	Tappo	Plug	Bouchon	Verschluss	Tapón		2
	7	09168-14002	1	Guarnizione	Gasket	Garniture	Dichtung	Junta		5
	8	09248-16012	1	Tappo	Plug	Bouchon	Verschluss	Tapón	2H1	2
	9	09168-16002	1	Guarnizione	Gasket	Garniture	Dichtung	Junta		5
	10	11532-46E00	1	Getto	Jet	Gicleur	Düse	Chiclé	2H1	-
	11	16520-38A00	1	Filtro	Filter	Filtre	Filter	Filtro		10
	12	01580-05123	2	Bullone	Bolt	Boulon	Mutter	Perno		20
	13	16525-46E01	1	Pescante	Suction pipe	Tuvau d'aspiration	Saugleitung	Tubo de aspiracion		2
	14	01550-06203	1	Bullone	Bolt	Boulon	Mutter	Perno		25
	15	01550-06553	1	Bullone	Bolt	Boulon	Mutter	Perno		25
	16	16510-06B01	1	Filtro	Filter	Filtre	Filter	Filtro	2H1	10
	17	06591-06B00	1	Raccordo	Union	Raccord	Anschluss	Empalme	2H1	10
	18	09280-12012	2	Anello OR	O-Ring	Bague OR	O-Ring	Anillo OR		20
	19	16529-27A01	1	Guarnizione	Gasket	Garniture	Dichtung	Junta		20
	20	09280-18009	2	Anello OR	O-Ring	Bague OR	O-Ring	Anillo OR		20
	21	16440-17C00	1	Valvola	Valve	Soupape	Ventil	Válvula		1
	22	09168-16002	1	Guarnizione	Gasket	Garniture	Dichtung	Junta		10
	23A	16400-46E00	1	Pompa olio	Oil pump	Pompe à huile	Ölpumpe	Bomba aceite	2H1	1
	23B	16400-17E00	1	Pompa olio	Oil pump	Pompe à huile	Ölpumpe	Bomba aceite	5H1	1
	24	09280-26005	1	Anello OR	O-Ring	Bague OR	O-Ring	Anillo OR		10
	25	09280-18009	1	Anello OR	O-Ring	Bague OR	O-Ring	Anillo OR		10
	26	07130-06303	1	Bullone	Bolt	Boulon	Mutter	Perno		20
	27	07130-06353	2	Bullone	Bolt	Boulon	Mutter	Perno		20
	28	04211-09129	2	Perno	Pin	Pivot	Bolzen	Perno		2
	29	16332-19C00	1	Ingranaggio	Gear	Engranage	Zahnrad	Engranaje		1
	30	08221-12205	2	Rondella	Washer	Rondelle	Scheibe	Arandela		20
	31	09261-05006	1	Perno	Pin	Pivot	Bolzen	Perno		2
	32	08331-31126	1	Anello elastico ferma-spinotto	Circlip	Bague d'arrêt	Drahtsprengring	Anillo elástico		5
	33	37820-33D00	1	Pressostato	Pressure switch	Pressostat	Druckwächter	Presostato		2

Tav. 7

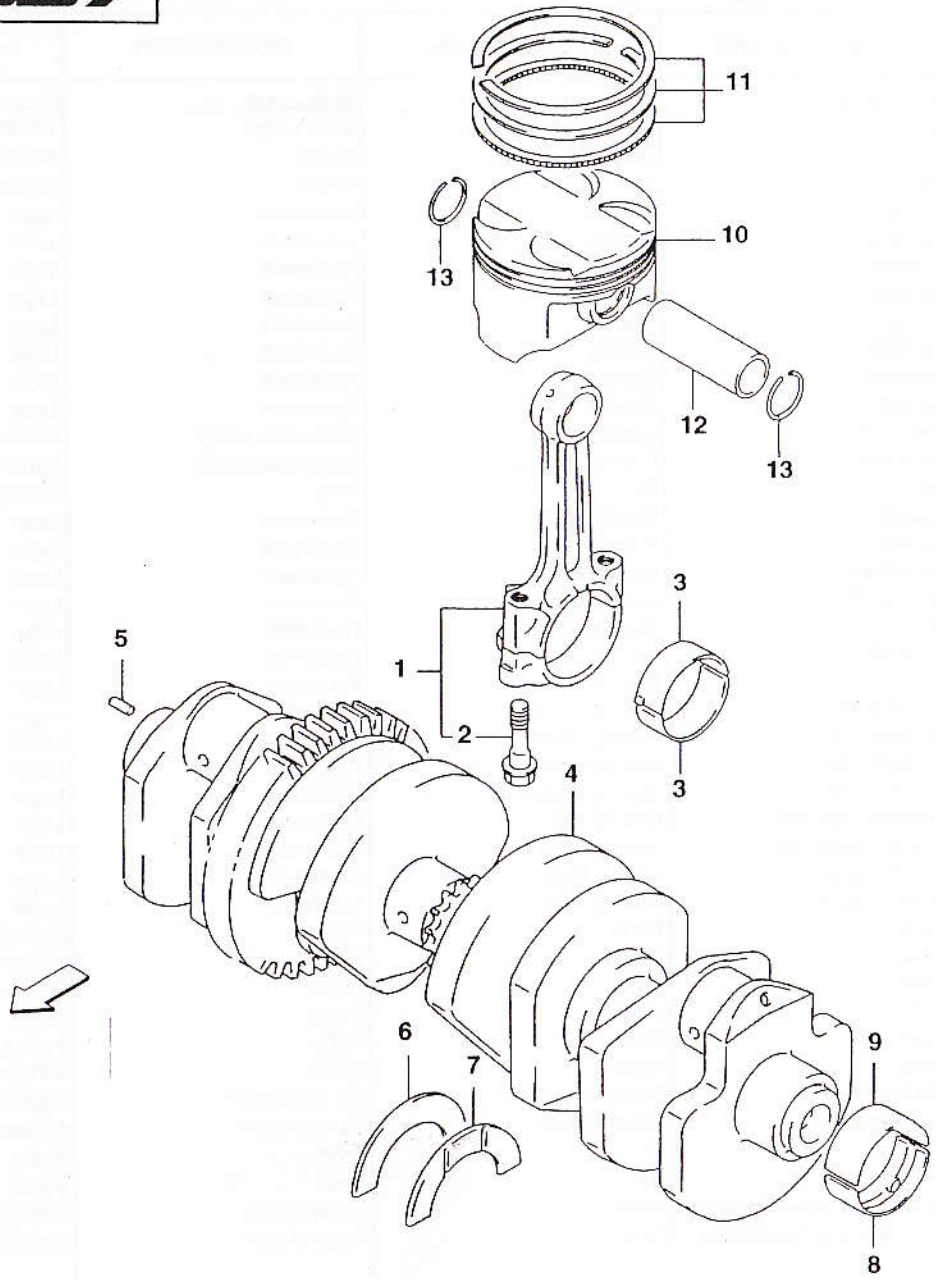

D.E.Ca. Lugo

bimota | SB6/SB7 | ALBERO MOTORE — MOTOR SHAFT — ARBRE MOTEUR MOTORWELLE — EJE MOTOR | Tav. 7

Note	Pos. N.	CODICE CODE	Qt.	DENOMINAZIONE	DESCRIPTION	DESIGNATION	BEZEICHNUNG	DENOMINACIONES	MOD.	Qt. %
○	1A	12160-46E02	4	Biella completa	Connecting rod compl.	Bielle compl.	Pleuelstange kpl.	Biela completa	2H1	1
○	1B	12160-17E00	4	Biella completa	Connecting rod compl.	Bielle compl.	Pleuelstange kpl.	Biela completa	5H1	1
●	2A	12163-17C50	8	Bullone	Bolt	Boulon	Mutter	Perno		5
●	2B	12163-27A52	8	Bullone	Bolt	Boulon	Mutter	Perno	5H1	5
	3A	12164-46E01-0A0	8	Cuscinetto	Bearing	Roulement	Lager	Cojinete	2H1	4
	3B	12164-46E01-0B0	8	Cuscinetto	Bearing	Roulement	Lager	Cojinete	2H1	2
	3C	12164-46E01-0C0	8	Cuscinetto	Bearing	Roulement	Lager	Cojinete	2H1	2
	3D	12164-46E01-0D0	8	Cuscinetto	Bearing	Roulement	Lager	Cojinete	2H1	2
	3E	12164-17E01-0A0	8	Cuscinetto	Bearing	Roulement	Lager	Cojinete	5H1	2
	3F	12164-17E01-0B0	8	Cuscinetto	Bearing	Roulement	Lager	Cojinete	5H1	2
	3G	12164-17E01-0C0	8	Cuscinetto	Bearing	Roulement	Lager	Cojinete	5H1	2
	3H	12164-17E01-0D0	8	Cuscinetto	Bearing	Roulement	Lager	Cojinete	5H1	2
○	4A	12000-46821	1	Albero motore	Crankshaft assy	Vilebrequin compl.	Kurbewelle kpl.	Cigüeñal compl.	2H1	1
○	4B	12000-17821	1	Albero motore	Crankshaft assy	Vilebrequin compl.	Kurbewelle kpl.	Cigüeñal compl.	5H1	1
●	5	04221-04089	1	Perno	Pin	Pivot	Bolzen	Perno	2H1	2
●	6	12228-17E00-0D0	1	Cuscinetto Dx	Bearing Right	Roulement	Lager	Cojinete		2
●	7A	12228-17E00-0A0	1	Cuscinetto Sx	Bearing Left	Roulement	Lager	Cojinete		2
●	7B	12228-17E00-0B0	1	Cuscinetto Sx	Bearing Left	Roulement	Lager	Cojinete		2
●	7C	12228-17E00-0C0	1	Cuscinetto Sx	Bearing Left	Roulement	Lager	Cojinete		2
●	7D	12228-17E00-0D0	1	Cuscinetto Sx	Bearing Left	Roulement	Lager	Cojinete		2
●	7E	12228-17E00-0E0	1	Cuscinetto Sx	Bearing Left	Roulement	Lager	Cojinete		2
●	7F	12228-17E00-0F0	1	Cuscinetto Sx	Bearing Left	Roulement	Lager	Cojinete		2
	8G	12229-17E00-0A0	6	Cuscinetto Inferiore	Bearing Lower	Roulement	Lager	Cojinete		2
	8H	12229-17E00-0B0	6	Cuscinetto Inferiore	Bearing Lower	Roulement	Lager	Cojinete		2
	8I	12229-17E00-0C0	6	Cuscinetto Inferiore	Bearing Lower	Roulement	Lager	Cojinete		2
	8L	12229-17E00-0D0	6	Cuscinetto Inferiore	Bearing Lower	Roulement	Lager	Cojinete		2
	9A	12229-17E10-0A0	6	Cuscinetto Superiore	Bearing Upper	Roulement	Lager	Cojinete		2
	9B	12229-17E10-0B0	6	Cuscinetto Superiore	Bearing Upper	Roulement	Lager	Cojinete		2
	9C	12229-17E10-0C0	6	Cuscinetto Superiore	Bearing Upper	Roulement	Lager	Cojinete		2
	9D	12229-17E10-0D0	6	Cuscinetto Superiore	Bearing Upper	Roulement	Lager	Cojinete		2
	10A	12111-46E06-0F0	4	Pistone	Piston	Piston	Kolben.	Pistón	2H1	1
	10B	12111-46E06-0F0	4	Pistone	Piston	Piston	Kolben.	Pistón	2H1	1
	10C	12111-46E06-0G0	4	Pistone	Piston	Piston	Kolben.	Pistón	2H1	1
	10D	12111-17E11-0E0	4	Pistone	Piston	Piston	Kolben.	Pistón	5H1	1
	10E	12111-17E11-0F0	4	Pistone	Piston	Piston	Kolben.	Pistón	5H1	1
	10F	12111-17E11-0G0	4	Pistone	Piston	Piston	Kolben.	Pistón	5H1	1
	11A	12140-46E12	4	Busta segmenti	Piston ring set	Jeu segments	Kolbenringe	Serie de segmentos	2H1	5
	11B	12140-17E10	4	Busta segmenti	Piston ring set	Jeu segments	Kolbenringe	Serie de segmentos	5H1	5
	12A	12151-24A00	4	Perno	Pin	Pivot	Bolzen	Perno	2H1	2
	12B	12151-07000	4	Perno	Pin	Pivot	Bolzen	Perno	5H1	2
	13A	09381-20004	8	Anello elastico ferma-spinotto	Circlip	Bague d'arrêt	Drahtsprengring	Anillo elástico	2H1	5
	13B	09381-18003	8	Anello elastico ferma-spinotto	Circlip	Bague d'arrêt	Drahtsprengring	Anillo elástico	5H1	5

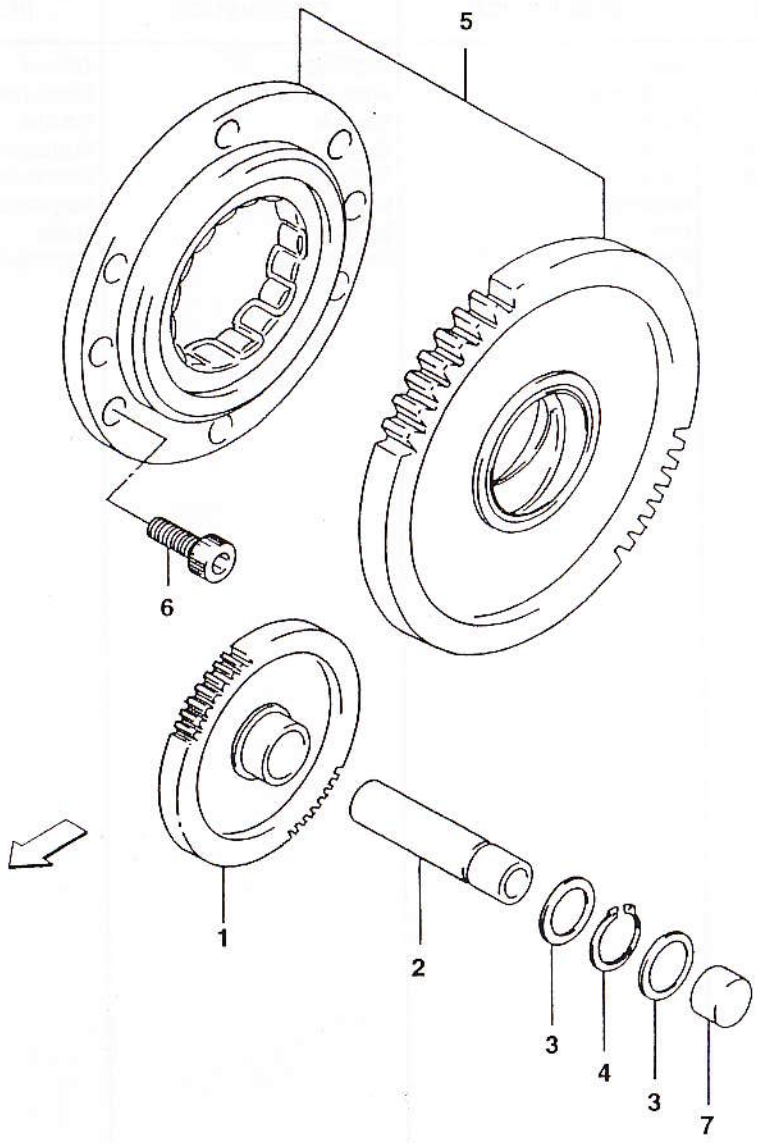
5
6
1
2
3
4
3
7

bimota | SB6/SB7 | INGRANAGGI FRIZIONE — GEARS F. CLUTCH — ENGRENAGES EMBRAYAGE
ZAHNRADER FOR KUPPLUNG — ENGRANAJES EMBRAGUE | Tav. 8

Note	Pos. N.	CODICE CODE	Qt.	DENOMINAZIONE	DESCRIPTION	DESIGNATION	BEZEICHNUNG	DENOMINACIONES	MOD.	Qt. %
	1	12611-21E00	1	Ingranaggio	Gear	Engranage	Zahnrad	Engranaje		1
	2	12616-17E00	1	Albero comando avviamento	Starter crank shaft	Arbre de démarrage	Kickstarterwelle	Eje arranque		1
	3	08221-12185	2	Rondella	Washer	Rondelle	Scheibe	Arandela		10
	4A	08331-31129	1	Anello elastico ferma-spinotto	Circlip	Bague d'arrêt	Drahtsprengring	Anillo elástico	2H1	2
	4B	08331-31126	1	Anello elastico ferma-spinotto	Circlip	Bague d'arrêt	Drahtsprengring	Anillo elástico	5H1	2
	5	12600-17820	1	Gruppo frizione	Clutch set	Groupe embrayage	Kupplungsatz	Grupo embrague		1
	6	07130-06123	4	Bullone	Bolt	Boulon	Mutter	Perno		10
	7	09241-12006	1	Tappo	Plug	Bouchon	Verschluss	Tapón		2

Tav. 9

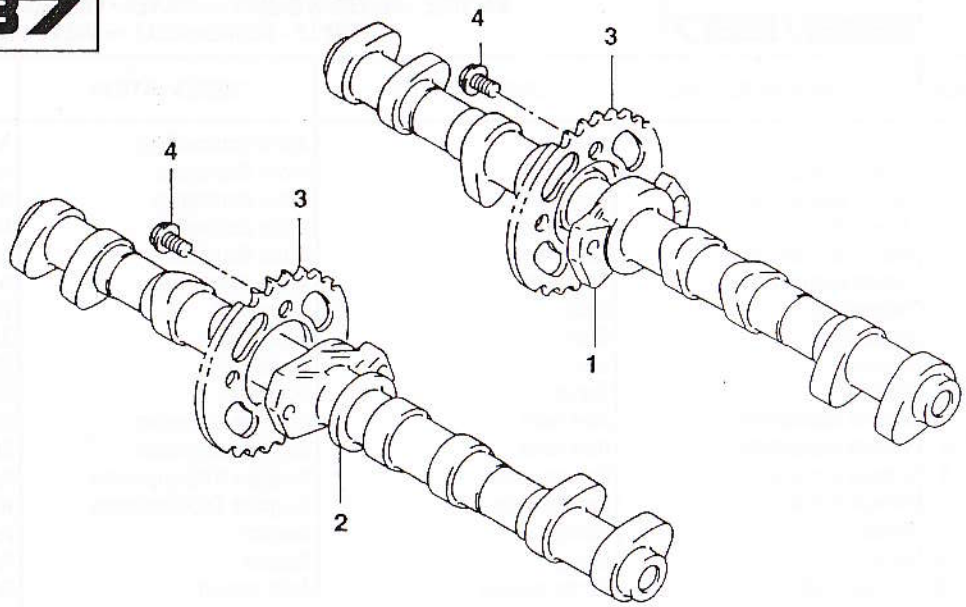

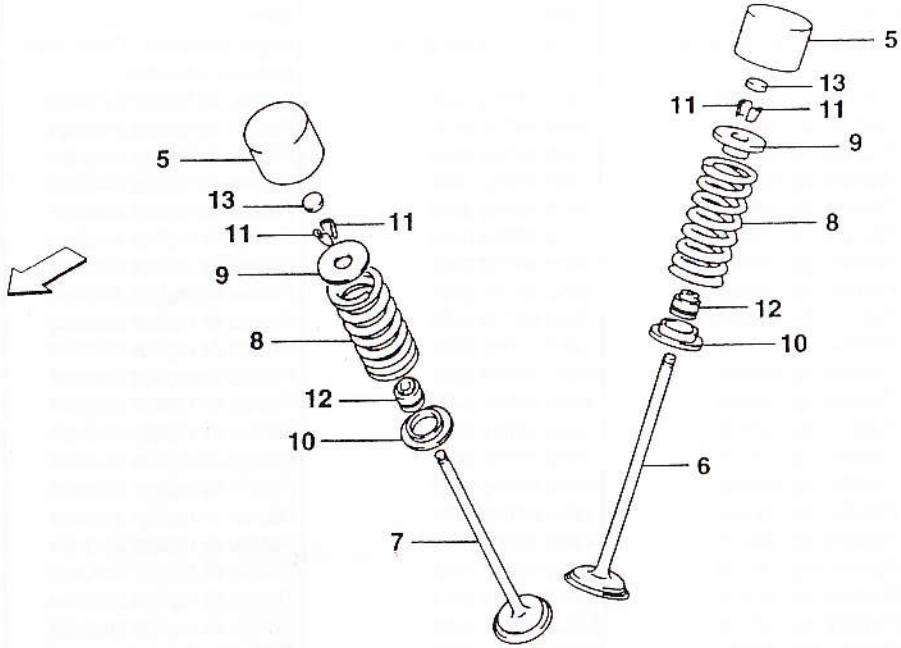

D.E.Ca. Lugo

bimota | SB6/SB7 | VALVOLE - ALBERO A CAMME — VALVES - CAMSHAFT — VANNES - ARBRE A CAMES
VENTILE - NOCKENWELLE — VALVULAS - EJE DENTADO | Tav. 9

Note	Pos. N.	CODICE CODE	Qt.	DENOMINAZIONE	DESCRIPTION	DESIGNATION	BEZEICHNUNG	DENOMINACIONES	MOD.	Qt. %
	1A	12711-46E00	1	Albero distribuzione	Camshaft	Arbre distribution	Nockenwelle	Eje distribución	2H1	1
	1B	12711-46E50	1	Albero distribuzione	Camshaft	Arbre distribution	Nockenwelle	Eje distribución	2F1	1
	1C	503120010	1	Albero distribuzione	Camshaft	Arbre distribution	Nockenwelle	Eje distribución	5H1	1
	2A	12721-46E00	1	Albero distribuzione	Camshaft	Arbre distribution	Nockenwelle	Eje distribución	2H1	1
	2B	12721-46E10	1	Albero distribuzione	Camshaft	Arbre distribution	Nockenwelle	Eje distribución	2F1	1
	2C	503120020	1	Albero distribuzione	Camshaft	Arbre distribution	Nockenwelle	Eje distribución	5H1	1
	3A	12741-17E00	2	Ingranaggio	Gear	Engranage	Zahnrad	Engranaje	2H1	1
	3B	503120030	2	Ingranaggio	Gear	Engranage	Zahnrad	Engranaje	5H1	1
	4	09103-07001	4	Bullone	Bolt	Boulon	Mutter	Perno		10
	5	12891-17E00	16	Punteria	Tappet	Poussoir	Stoessel	Taque		1
	6A	12911-46E00	8	Valvola aspirazione	Inlet valve	Soupape admission	Einlass-Ventil	Válvula aspiración	2H1	1
	6B	12911-17E00	8	Valvola aspirazione	Inlet valve	Soupape admission	Einlass-Ventil	Válvula aspiración	5H1	1
	7A	12912-46E00	8	Valvola di scarico	Exhaust valve	Soupape d'échappement	Auslass-Ventil	Válvula de escape	2H1	1
	7B	12912-17E00	8	Valvola di scarico	Exhaust valve	Soupape d'échappement	Auslass-Ventil	Válvula de escape	5H1	1
	8A	12921-46E00	16	Molla	Spring	Ressort	Feder	Resorte	2H1	5
	8B	12921-17E00	16	Molla	Spring	Ressort	Feder	Resorte	5H1	5
	9	12931-17E00	16	Arresto molla	Spring retainer	Arrêt ressort	Federstopp	Tope de muelle		5
	10	12933-17E00	16	Sede molla	Spring seat	Siège du ressort	Federsitz	Asiento muelle		2
	11	12932-32C00	32	Cono	Cone	Cone	Kegel	Cono		2
	12	09289-04002	16	Paraolio per guida valvole	Oil ring for valve guide	Bague collecteur d'huile pour glissiere soupapes	Oeldichtung ventilfuehrung	Tapa retencion aceite para guia valvulas		5
	13A	12892-05C00-120	16	Piattello reg. valvole	Valve setting plate	Plateau de reglage soupape	Ventileinstellteller	Plato reg. valvulas		
	13B	12892-05C00-125	16	Piattello reg. valvole	Valve setting plate	Plateau de reglage soupape	Ventileinstellteller	Plato reg. valvulas		
	13C	12892-05C00-130	16	Piattello reg. valvole	Valve setting plate	Plateau de reglage soupape	Ventileinstellteller	Plato reg. valvulas		
	13D	12892-05C00-135	16	Piattello reg. valvole	Valve setting plate	Plateau de reglage soupape	Ventileinstellteller	Plato reg. valvulas		
	13E	12892-05C00-140	16	Piattello reg. valvole	Valve setting plate	Plateau de reglage soupape	Ventileinstellteller	Plato reg. valvulas		
	13F	12892-05C00-145	16	Piattello reg. valvole	Valve setting plate	Plateau de reglage soupape	Ventileinstellteller	Plato reg. valvulas		
	13G	12892-05C00-150	16	Piattello reg. valvole	Valve setting plate	Plateau de reglage soupape	Ventileinstellteller	Plato reg. valvulas		
	13H	12892-05C00-155	16	Piattello reg. valvole	Valve setting plate	Plateau de reglage soupape	Ventileinstellteller	Plato reg. valvulas		
	13I	12892-05C00-160	16	Piattello reg. valvole	Valve setting plate	Plateau de reglage soupape	Ventileinstellteller	Plato reg. valvulas		
	13L	12892-05C00-165	16	Piattello reg. valvole	Valve setting plate	Plateau de reglage soupape	Ventileinstellteller	Plato reg. valvulas		
	13M	12892-05C00-170	16	Piattello reg. valvole	Valve setting plate	Plateau de reglage soupape	Ventileinstellteller	Plato reg. valvulas		
	13N	12892-05C00-175	16	Piattello reg. valvole	Valve setting plate	Plateau de reglage soupape	Ventileinstellteller	Plato reg. valvulas		
	13O	12892-05C00-180	16	Piattello reg. valvole	Valve setting plate	Plateau de reglage soupape	Ventileinstellteller	Plato reg. valvulas		
	13P	12892-05C00-185	16	Piattello reg. valvole	Valve setting plate	Plateau de reglage soupape	Ventileinstellteller	Plato reg. valvulas		
	13Q	12892-05C00-190	16	Piattello reg. valvole	Valve setting plate	Plateau de reglage soupape	Ventileinstellteller	Plato reg. valvulas		
	13R	12892-05C00-195	16	Piattello reg. valvole	Valve setting plate	Plateau de reglage soupape	Ventileinstellteller	Plato reg. valvulas		
	13S	12892-05C00-200	16	Piattello reg. valvole	Valve setting plate	Plateau de reglage soupape	Ventileinstellteller	Plato reg. valvulas		
	13T	12892-05C00-205	16	Piattello reg. valvole	Valve setting plate	Plateau de reglage soupape	Ventileinstellteller	Plato reg. valvulas		
	13U	12892-05C00-210	16	Piattello reg. valvole	Valve setting plate	Plateau de reglage soupape	Ventileinstellteller	Plato reg. valvulas		
	13V	12892-05C00-215	16	Piattello reg. valvole	Valve setting plate	Plateau de reglage soupape	Ventileinstellteller	Plato reg. valvulas		
	13Z	12892-05C00-220	16	Piattello reg. valvole	Valve setting plate	Plateau de reglage soupape	Ventileinstellteller	Plato reg. valvulas		

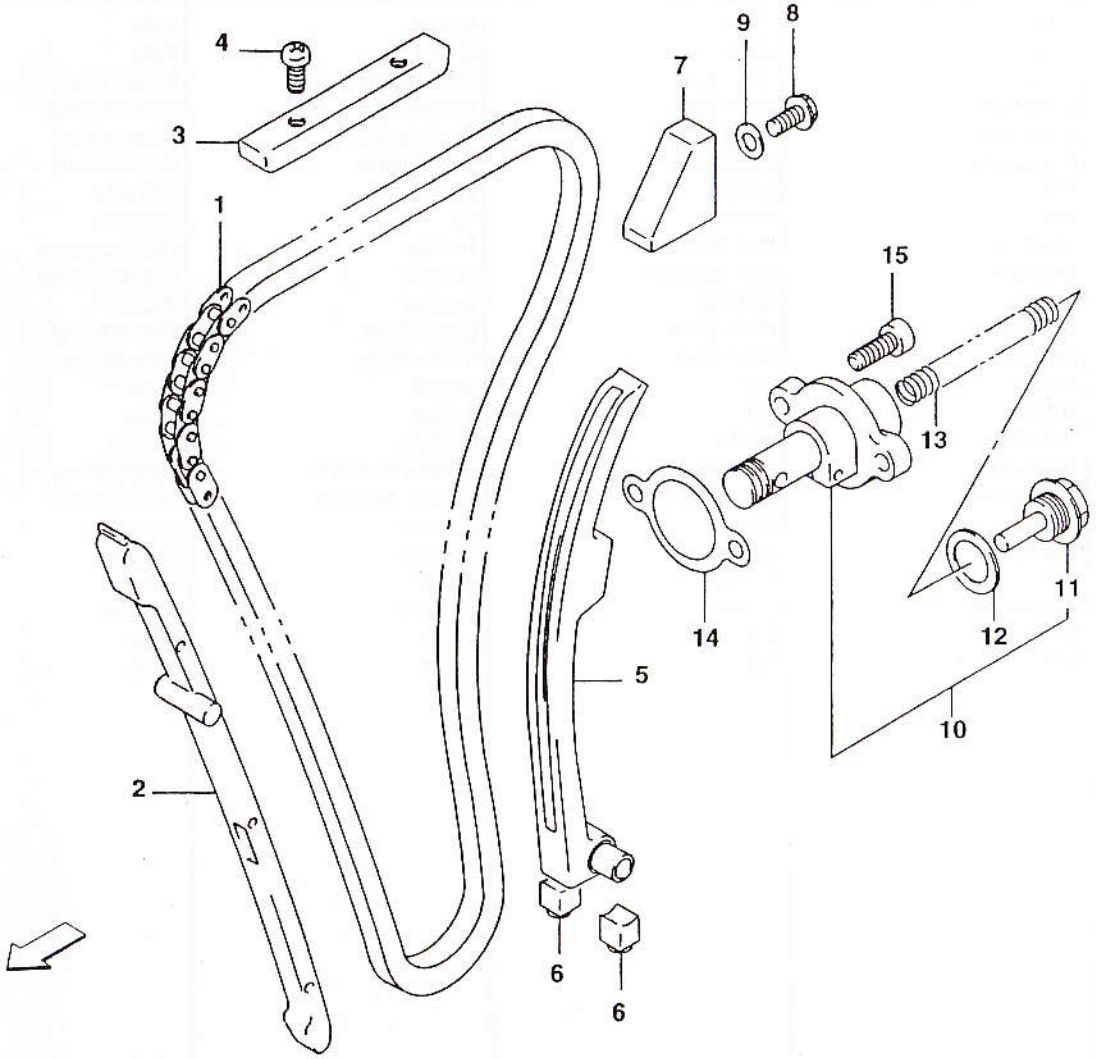
4
3
1
9
8
7
15
13
11
12
14
10
5
2
6
6

bimota | SB6/SB7 | CATENA DI DISTRIBUZIONE — TIMING CHAIN — CHAINE DE DISTRIBUTION VERTEILERKETTE — CADENA DE DISTRIBUCION | Tav. 10

Note	Pos. N.	CODICE CODE	Qt.	DENOMINAZIONE	DESCRIPTION	DESIGNATION	BEZEICHNUNG	DENOMINACIONES	MOD.	Qt. %
	1A	12760-46E01	1	Catena	Chain	Chaîne	Kette	Cadena	2H1	1
	1B	12760-17E00	1	Catena	Chain	Chaîne	Kette	Cadena	5H1	1
	2A	12771-46E00	1	Guidacatena	Chain guide	Guide-chaine	Kettenführung	Guía-cadena	2H1	1
	2B	12771-17E00	1	Guidacatena	Chain guide	Guide-chaine	Kettenführung	Guía-cadena	5H1	1
	3A	12782-46E01	1	Guidacatena	Chain guide	Guide-chaine	Kettenführung	Guía-cadena	2H1	1
	3B	12782-18E00	1	Guidacatena	Chain guide	Guide-chaine	Kettenführung	Guía-cadena	5H1	1
	4A	02112-05083	2	Vite	Screw	Vis	Schraube	Tornillo	2H1	10
	4B	02112-05103	2	Vite	Screw	Vis	Schraube	Tornillo	5H1	10
	5A	12810-46E00	1	Tenditore	Bare tensioner	Tendeur	Zylinderspanner	Tensor	2H1	3
	5B	12810-17E01	1	Tenditore	Bare tensioner	Tendeur	Zylinderspanner	Tensor	5H1	3
	6	12814-34200	2	Cuscino	Cushion	Coussin	Kissen	Cojín		3
	7A	12791-17E01	1	Guidacatena	Chain guide	Guide-chaine	Kettenführung	Guía-cadena	2H1	3
	7B	12791-17E00	1	Guidacatena	Chain guide	Guide-chaine	Kettenführung	Guía-cadena	5H1	3
	8A	01550-06163	1	Bullone	Bolt	Boulon	Mutter	Perno	2H1	10
	8B	01550-06123	1	Bullone	Bolt	Boulon	Mutter	Perno	5H1	10
	9	09168-06023	1	Rondella	Washer	Rondelle	Scheibe	Arandela		10
○	10A	12830-46E00	1	Tendicatena	Chain adjuster	Tendeur de chaine	Kettenspanner	Tensor de cadena	2H1	3
○	10B	12830-26D12	1	Tendicatena	Chain adjuster	Tendeur de chaine	Kettenspanner	Tensor de cadena	5H1	3
●	11	12834-27A00	1	Tappo	Plug	Bouchon	Verschluss	Tapón		2
●	12	12832-27A00	1	Guarnizione	Gasket	Garniture	Dichtung	Junta		5
●	13	12833-26D10	1	Molla	Spring	Ressort	Feder	Resorte		5
	14	12837-27A10	1	Guarnizione	Gasket	Garniture	Dichtung	Junta		5
	15A	09106-06082	2	Bullone	Bolt	Boulon	Mutter	Perno	6H1	10
	15B	09106-06079	2	Bullone	Bolt	Boulon	Mutter	Perno	7H1	10

Tav. 11

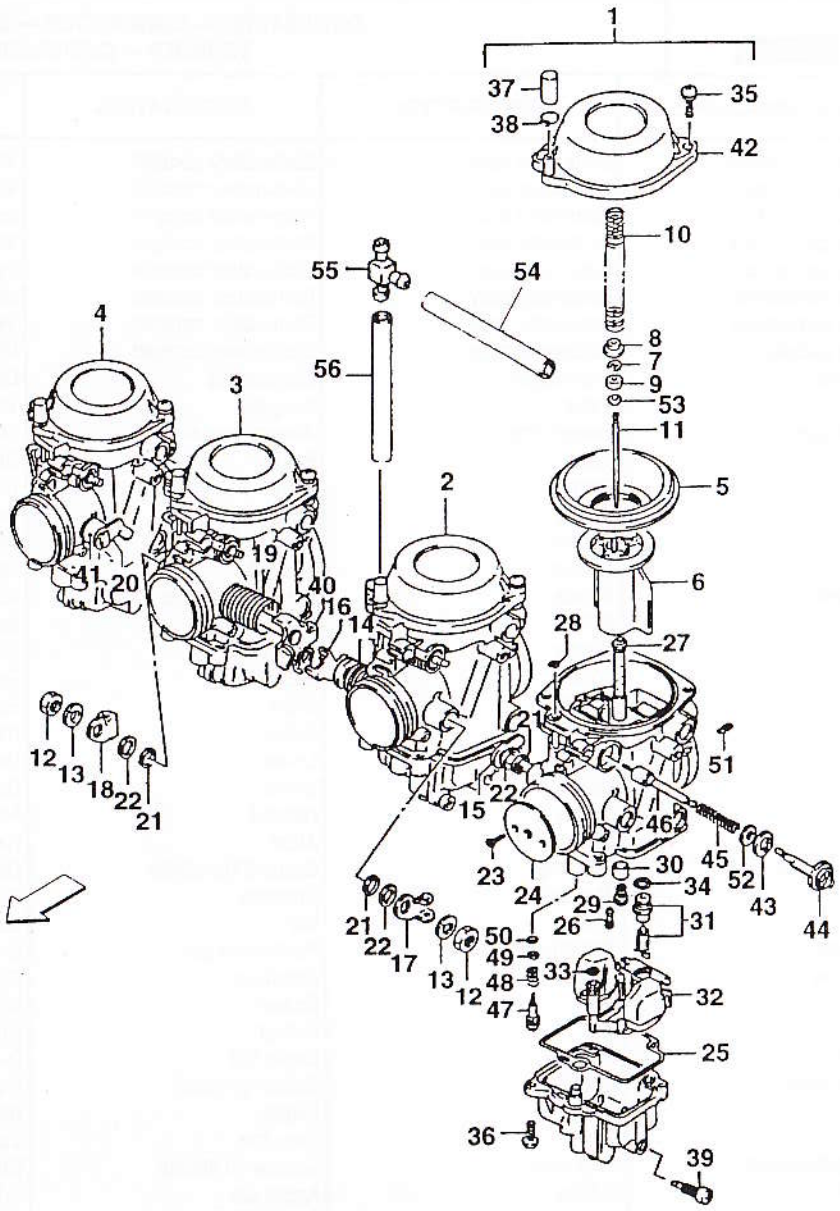
1
37
38
35
42
10
55
54
4
56
3
8
7
9
53
11
2
5
19
41
20
40
16
14
6
28
27
12
13
18
22
21
21
51
22
15
46
23
24
30
34
45
52
43
44
29
26
31
21
22
17
13
12
50
49
48
47
33
32
25
36
39

bimota — SBS

CARBURATORE — CARBURETTOR — CARBURATEUR
VERGASER — CARBURADOR

Tav. 11

Note	Pos. N.	CODICE CODE	Qt.	DENOMINAZIONE	DESCRIPTION	DESIGNATION	BEZEICHNUNG	DENOMINACIONES	MOD.	Qt. %
○	1A	13201-46E80	1	Assieme carburatore	Carburetor assy	Carburateur complet	Vegaser. kpl.	Carburador compl.	2H1	1
○	1B	13201-46E20	1	Assieme carburatore	Carburetor assy	Carburateur complet	Vegaser. kpl.	Carburador compl.	2F1	1
○	2A	13202-46E80	1	Assieme carburatore	Carburetor assy	Carburateur complet	Vegaser. kpl.	Carburador compl.	2H1	1
○	2B	13202-46E20	1	Assieme carburatore	Carburetor assy	Carburateur complet	Vegaser. kpl.	Carburador compl.	2F1	1
○	3A	13203-46E80	1	Assieme carburatore	Carburetor assy	Carburateur complet	Vegaser. kpl.	Carburador compl.	2H1	1
○	3B	13203-46E20	1	Assieme carburatore	Carburetor assy	Carburateur complet	Vegaser. kpl.	Carburador compl.	2F1	1
○	4A	13204-46E80	1	Assieme carburatore	Carburetor assy	Carburateur complet	Vegaser. kpl.	Carburador compl.	2H1	1
○	4B	13204-46E20	1	Assieme carburatore	Carburetor assy	Carburateur complet	Vegaser. kpl.	Carburador compl.	2F1	1
●	5	13507-07D00	4	Diaframma	Diaphragm	Diaphragme	Diaphragma	Diafragma	2H1	1
●	6	13501-07D00	4	Valvola	Valve	Soupape	Ventil	Válvula	2H1	3
●	7	13394-31210	4	Anello Seeger	Seeger ring	Anneau seeger	Seegerring	Anillo Seeger	2H1	5
●	8	13331-12D00	4	Anello	Ring	Bague	Ring	Anillo	2H1	5
●	9	13387-07D00	4	Anello	Ring	Bague	Ring	Anillo	2H1	5
●	10A	13417-17D00	4	Molla	Spring	Ressort	Feder	Resorte	2H1	2
●	10B	13503-34A00	4	Molla	Spring	Ressort	Feder	Resorte	2F1	2
●	10C	502606120	4	Molla	Spring	Ressort	Feder	Resorte	8H1	2
●	11	13383-46E10	4	Spillo conico	Needle	Pointeau conique	Kon. Nadel	Pasador cónico	2H1	5
●	12	08310-22086	2	Dado	Nut	Ecrou	Mutter	Tuerca	2H1	20
●	13	08321-31086	2	Rondella	Washer	Rondelle	Scheibe	Arandela	2H1	20
●	14	13573-46E00	1	Molla	Spring	Ressort	Feder	Resorte	2H1	5
●	15	13550-46E00	1	Alberino	Shaft	Arbre	Hauptwelle	Eje	2H1	1
●	16	13550-46E10	1	Alberino	Shaft	Arbre	Hauptwelle	Eje	2H1	1
●	17	13553-17C00	1	Leva	Lever	Levier	Hebel	Palanca	2H1	1
●	18	13553-44B00	1	Leva	Lever	Levier	Hebel	Palanca	2H1	1
●	19	13573-46E10	1	Molla	Spring	Ressort	Feder	Resorte	2H1	5
●	20	13550-46E30	1	Alberino	Shaft	Arbre	Hauptwelle	Eje	2H1	1
●	21	13556-44B00	6	Anello di tenuta	Seal ring	Bague d'étanchéité	Dichtungsring	Anillo de retención	2H1	5
●	22	13557-47070	4	Rondella	Washer	Rondelle	Scheibe	Arandela	2H1	20
●	23	13604-07D00	8	Vite	Screw	Vis	Schraube	Tornillo	2H1	20
●	24	13551-07D00	4	Valvola gas	Throttle valve	Papillon de gaz	Drosselklappe	Válvula	2H1	1
●	25	13258-44B00	4	Guarnizione	Gasket	Garniture	Dichtung	Junta	2H1	10
●	26	09492-40014	4	Getto	Jet	Gicleur	Düse	Chiclé	2H1	-
●	27	09494-00801	4	Getto	Jet	Gicleur	Düse	Chiclé	2H1	-
●	28	13278-02340	4	Anello OR	O-Ring	Bague OR	O-Ring	Anillo OR	2H1	10
●	29	09491-25011	4	Getto massimo	Main jet	Gicleur principal	Hauptdüse	Chiclé máximo	2H1	-
●	30	13331-07D00	4	Anello	Ring	Bague	Ring	Anillo	2H1	10
●	31	13370-07D00	4	Valvola	Valve	Soupape	Ventil	Válvula	2H1	5
●	32	13240-07D00	4	Gruppo galleggiante	Float assy	Groupe du flotteur	Gruppe des schwimmer	Grupo del flotador	2H1	1
●	33	13374-46710	4	Anello OR	O-Ring	Bague OR	O-Ring	Anillo OR	2H1	10
●	34	13374-44080	4	Anello OR	O-Ring	Bague OR	O-Ring	Anillo OR	2H1	10
●	35	13602-34390	8	Vite	Screw	Vis	Schraube	Tornillo	2H1	20
●	36	13602-05148	8	Vite	Screw	Vis	Schraube	Tornillo	2H1	20
●	37	13508-17C00	4	Cappuccio	Cap	Capuchon	Kappe	Capuchón	2H1	5
●	38	13671-33600	4	Graffetta	Clip	Agrafe	Klemmstueck	Clip	2H1	2
●	39	13247-13A00	4	Vite registro aria	Screw	Vis	Schraube	Tornillo	2H1	10

bimota | S36 | CARBURATORE — CARBURETTOR — CARBURATEUR
VERGASER — CARBURADOR | Tav. 11

Note	Pos. N.	CODICE CODE	Qt.	DENOMINAZIONE	DESCRIPTION	DESIGNATION	BEZEICHNUNG	DENOMINACIONES	MOD.	Qt. %
●	40	13550-46E20	1	Alberino	Shaft	Arbre	Hauptwelle	Eje	2H1	
●	41	95555-82040	4	Anello	Ring	Bague	Ring	Anillo	2H1	
●	42	13502-41C00	4	Calotta	Cover	Couvercle	Haube	Casquete	2H1	
●	43	13418-17C00	4	Cappuccio	Cap	Capuchon	Kappe	Capuchón	2H1	
●	44	13418-17C10	4	Portamolla	Spring holder	Porte-ressort	Federhalter	Porta resorte	2H1	
●	45	13417-26D00	4	Molla	Spring	Ressort	Feder	Resorte	2H1	
●	46	13411-05320	4	Pistoncino	Plunger	Piston	Kolben	Pistón	2H1	
●	47	13279-47070	4	Vite	Screw	Vis	Schraube	Tornillo	2H1	
●	48	13268-47070	4	Molla	Spring	Ressort	Feder	Resorte	2H1	
●	49	13291-29900	4	Rondella	Washer	Rondelle	Scheibe	Arandela	2H1	
●	50	13295-29900	4	Anello OR	O-Ring	Bague OR	O-Ring	Anillo OR	2H1	
●	51A	09493-23002	4	Getto	Jet	Gicleur	Düse	Chiclé	6H2	
●	51B	215000325	3	Getto	Jet	Gicleur	Düse	Chiclé	7H1	
●	51C	215000725	1	Getto	Jet	Gicleur	Düse	Chiclé	7H1	
●	51D	215000001	4	Getto	Jet	Gicleur	Düse	Chiclé	8H1	
●	52	13432-47090	4	Rondella	Washer	Rondelle	Scheibe	Arandela	2H1	
●	53	13382-46E00	4	Rondella	Washer	Rondelle	Scheibe	Arandela	2H1	
●	54	09352-50901-600	1	Tubo flessibile	Flex. pipe	Tuyau flex.	Schlauch	Tubo flexible	2H1	
●	55	13685-48B00	1	Nipplo	Nipple	Nipple	Nippel	Nipple	2H1	
●	56	09352-50903-600	1	Tubo flessibile	Flex. pipe	Tuyau flex.	Schlauch	Tubo flexible	2H1	

bimota SB6

Tav. 11/A

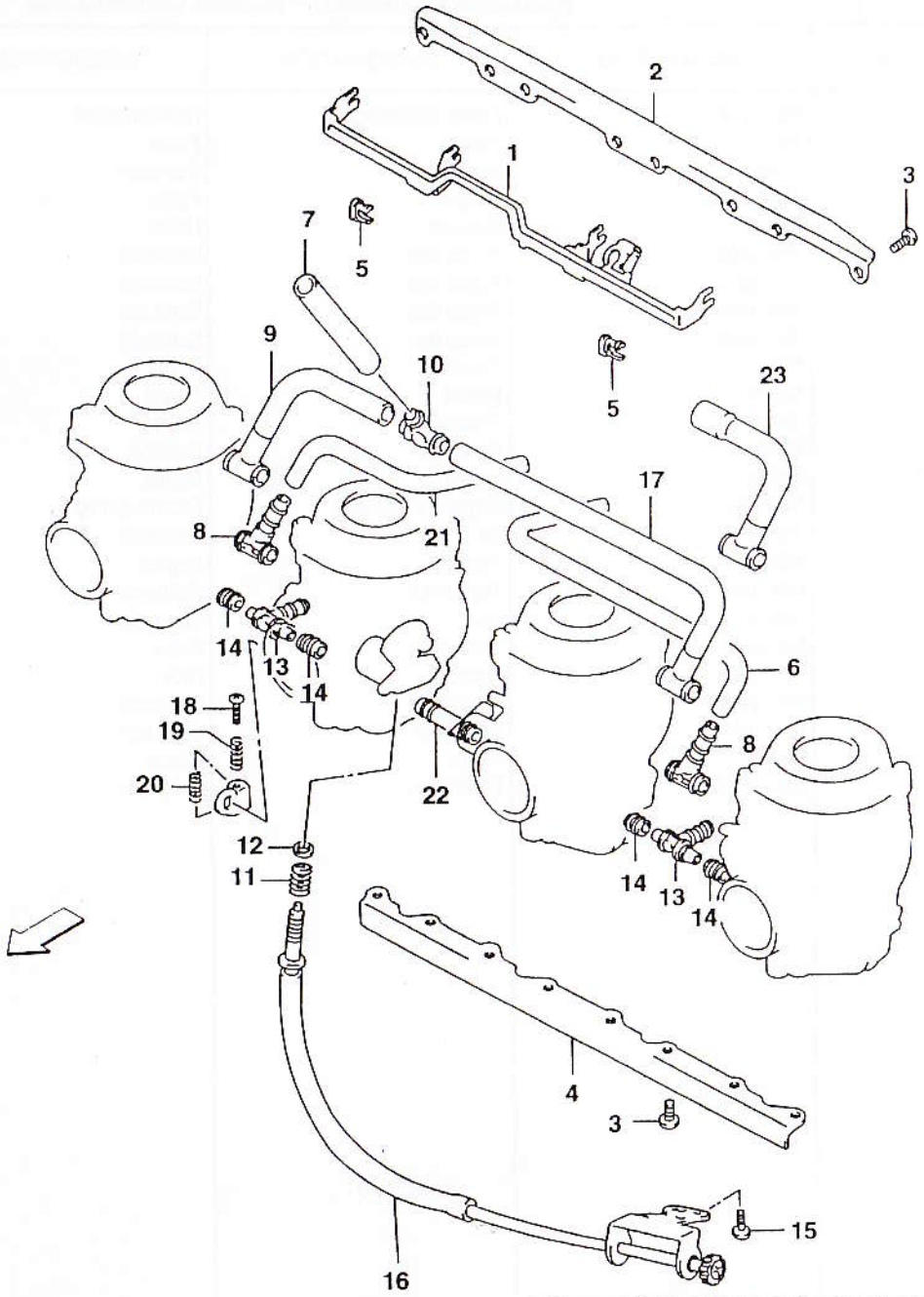

D.E.Ca. Lugo

bimota SBG

FISSAGGIO CARBURATORI — CARBURETTOR ADJUSRMENT — FIXAGE CARBURATEURS
VERGASERBEFESTINGUNG — SUIECION CARBURADORES

Tav. 11/A

Pos. N.	CODICE CODE	Qt.	DENOMINAZIONE	DESCRIPTION	DESIGNATION	BEZEICHNUNG	DENOMINACIONES	MOD.	Qt. %
1	13413-17E00	1	Leva avviamento	Starter lever	Levier démarrage	Hebelanlasser	Palanca arranque	2H1	1
2	13628-17E10	1	Piastra	Plate	Plaque	Platte	Placa	2H1	1
3	02112-05127	16	Vite	Screw	Vis	Schraube	Tornillo	2H1	5
4	13628-17E00	1	Piastra	Plate	Plaque	Platte	Placa	2H1	1
5	13439-17C00	2	Supporto	Holder	Support	Halter	Soporte	2H1	1
6A	13683-17E00	1	Tubo flessibile	Flex. pipe	Tuyau flex.	Schlauch	Tubo flexible	2H1	2
6B	502606170	1	Tubo flessibile	Flex. pipe	Tuyau flex.	Schlauch	Tubo flexible	8H1	2
7	13683-46E00	1	Tubo flessibile	Flex. pipe	Tuyau flex.	Schlauch	Tubo flexible	2H1	2
8	13684-20C10	2	Tubo flessibile	Flex. pipe	Tuyau flex.	Schlauch	Tubo flexible	2H1	2
9	13680-17E10	1	Tubo	Pipe	Tuyau	Rohr	Tubo	2H1	2
10	13685-17E00	1	Nipplo	Nipple	Nipple	Nippel	Nipple	2H1	1
11	13375-60A00	1	Molla	Spring	Ressort	Feder	Resorte	2H1	10
12	13427-38300	1	Rondella	Washer	Rondelle	Scheibe	Arandela	2H1	1
13	13685-44B00	2	Nipplo	Nipple	Nipple	Nippel	Nipple	2H1	5
14	13673-44B00	4	Anello di tenuta	Seal ring	Bague d'étanchéité	Dichtungsring	Anillo de retención	2H1	1
15	02112-05107	1	Vite	Screw	Vis	Schraube	Tornillo	2H1	2
16	13279-17E00	1	Regolatore	Adjuster	Réglage	Regler	Regulador	2H1	5
17	13680-17E00	1	Tubo flessibile	Flex. pipe	Tuyau flex.	Schlauch	Tubo flexible	2H1	2
18	13267-44B00	3	Vite	Screw	Vis	Schraube	Tornillo	2H1	2
19	13271-44B00	3	Molla	Spring	Ressort	Feder	Resorte	2H1	2
20	13268-17C10	3	Molla	Spring	Ressort	Feder	Resorte	2H1	2
21A	13683-17E20	1	Tubo flessibile	Flex. pipe	Tuyau flex.	Schlauch	Tubo flexible	2H1	2
21B	502606170	1	Tubo flessibile	Flex. pipe	Tuyau flex.	Schlauch	Tubo flexible	8H1	2
22	13685-46E00	1	Nipplo	Nipple	Nipple	Nippel	Nipple	2H1	2
23	13680-46E00	2	Tubo flessibile	Flex. pipe	Tuyau flex.	Schlauch	Tubo flexible	2H1	2

Tav. 12

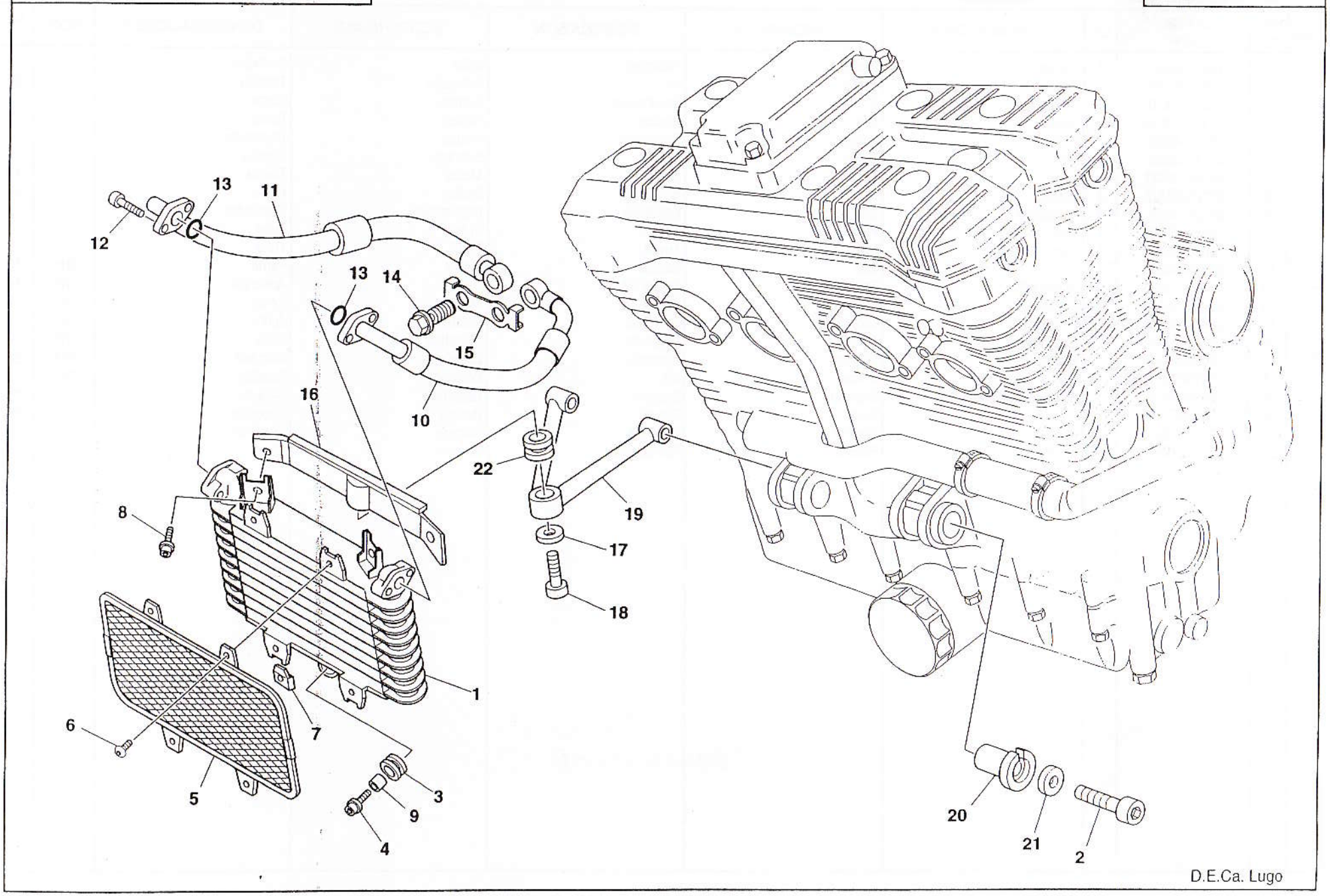

bimota | SBS

RADIATORE OLIO — OIL RADIATOR — RADIATEUR HUILE
OLKUHLER — RADIADOR ACEITE

Tav. 12

Note	Pos. N.	CODICE CODE	Qt.	DENOMINAZIONE	DESCRIPTION	DESIGNATION	BEZEICHNUNG	DENOMINACIONES	MOD.	Qt. %
	1	16600-46E01	1	Radiatore olio	Radiator	Radiateur	Küler	Radiador		2
	2	201070008	2	Vite	Screw	Vis	Schraube	Tornillo		25
	3	09320-10015	1	Gommino	Rubber	Caoutchouc	Gummi	Goma		2
	4	07130-10015	1	Bullone	Bolt	Boulon	Mutter	Perno		10
	5	16650-46E00	1	Protezione	Guard	Protection	Schutz	Protección		5
	6	02142-05083	4	Vite	Screw	Vis	Schraube	Tornillo		10
	7	09148-05021	4	Dado	Nut	Ecrou	Mutter	Tuerca		10
	8	07120-06123	4	Bullone	Bolt	Boulon	Mutter	Perno		10
	9	09180-06030	1	Distanziale	Spacer	Entretoise	Distanzstück	Separador		5
	10	16460-46E00	1	Tubo	Pipe	Tuyau	Rohr	Tubo		2
	11	16470-46E00	1	Tubo	Pipe	Tuyau	Rohr	Tubo		2
	12	07130-06253	4	Bullone	Bolt	Boulon	Mutter	Perno	2H1	10
	13	09280-12008	2	Anello OR	O-Ring	Bague OR	O-Ring	Anillo OR	2H1	10
	14	09360-16002	2	Bullone	Bolt	Boulon	Mutter	Perno	2H1	5
	15	16481-46E00	1	Guarnizione	Gasket	Garniture	Dichtung	Junta	2H1	2
	16	502645010	1	Piastrino	Plate	Plaquette	Plättchen	Placa	2H1	5
	17	203030001	1	Rondella	Washer	Rondelle	Scheibe	Arandela	2H1	20
	18	201070018	1	Vite	Screw	Vis	Schraube	Tornillo	2H1	2
	19	502645020	1	Supporto radiatore olio	Support	Support	Halterung	Soporte		25
	20	502645140	2	Boccola	Bush	Douille	Buchse	Casquillo		25
	21	203010003	2	Rondella	Washer	Rondelle	Scheibe	Arandela		25
	22	215000920	1	Gommino	Rubber	Caoutchouc	Gummi	Goma		25

bimota SB7

Tav. 12/A

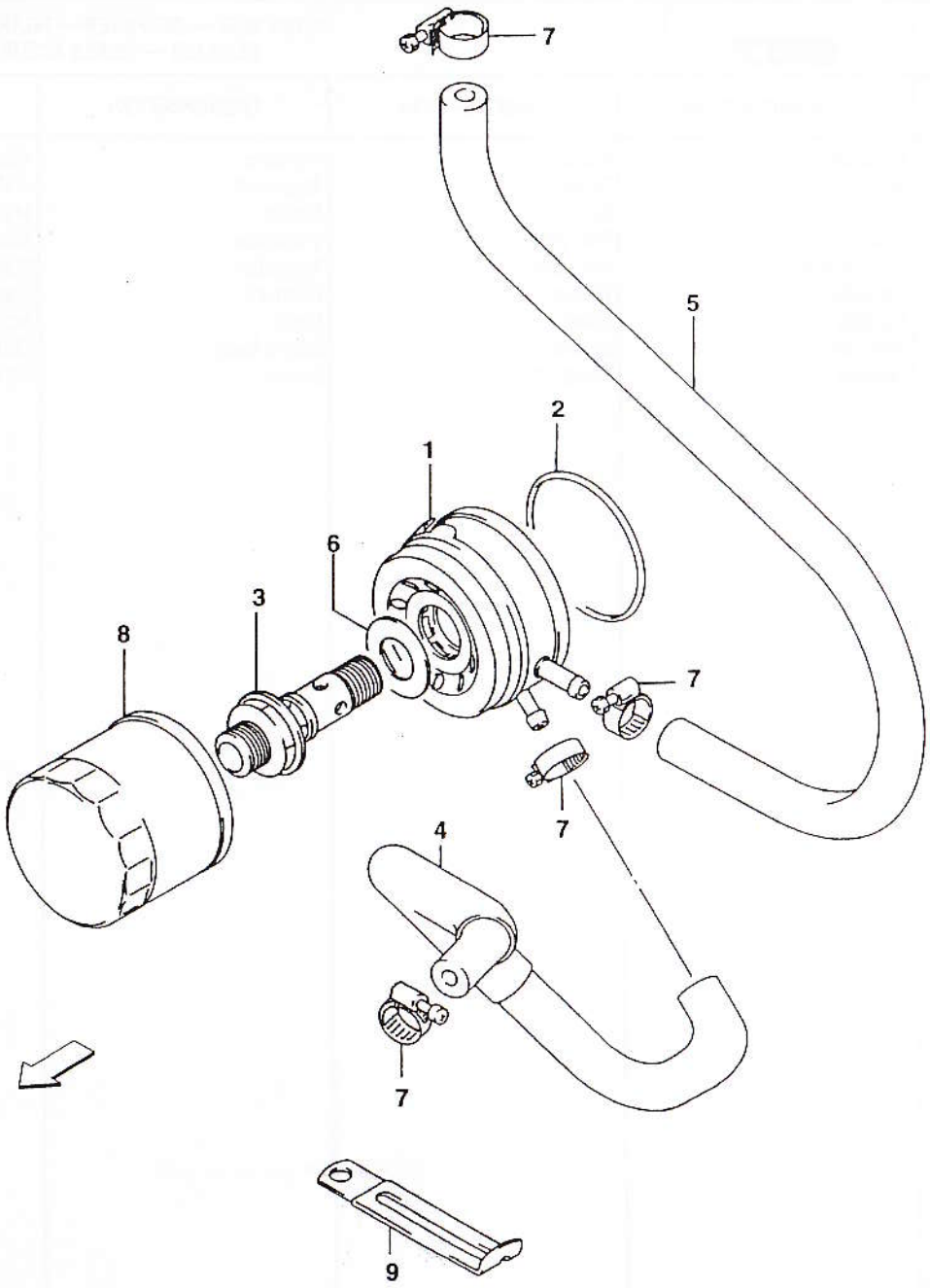

D.E.Ca. Lugo

bimota | SB7 | FILTRO OLIO — OIL FILTER — FILTRE HUILE OLFILTER — FILTRO ACEITE | Tav. 12/A

Note	Pos. N.	CODICE CODE	Qt.	DENOMINAZIONE	DESCRIPTION	DESIGNATION	BEZEICHNUNG	DENOMINACIONES	MOD.	Qt. %
	1	16600-17E00	1	Radiatore olio	Radiator	Radiateur	Küler	Radiador	5H1	2
	2	09280-64003	1	Anello OR	O-Ring	Bague OR	O-Ring	Anillo OR	5H1	10
	3	16591-33C00	1	Bullone	Bolt	Boulon	Mutter	Perno	5H1	10
	4	16461-17E00	1	Tubo flessibile	Flex. pipe	Tuyau flex.	Schlauch	Tubo flexible	5H1	2
	5	16471-17E02	1	Tubo flessibile	Flex. pipe	Tuyau flex.	Schlauch	Tubo flexible	5H1	2
	6	08221-22355	1	Rondella	Washer	Rondelle	Scheibe	Arandela	5H1	10
	7	09402-13411	4	Fascetta	Clamp	Collier	Schelle	Banda	5H1	10
	8	16510-06B01	1	Filtro olio	Oil filter	Filtre à huile	Ölfilter	Filtro aceite	5H1	2
	9	09407-18402	1	Fascetta	Clamp	Collier	Schelle	Banda	5H1	5

Tav. 13

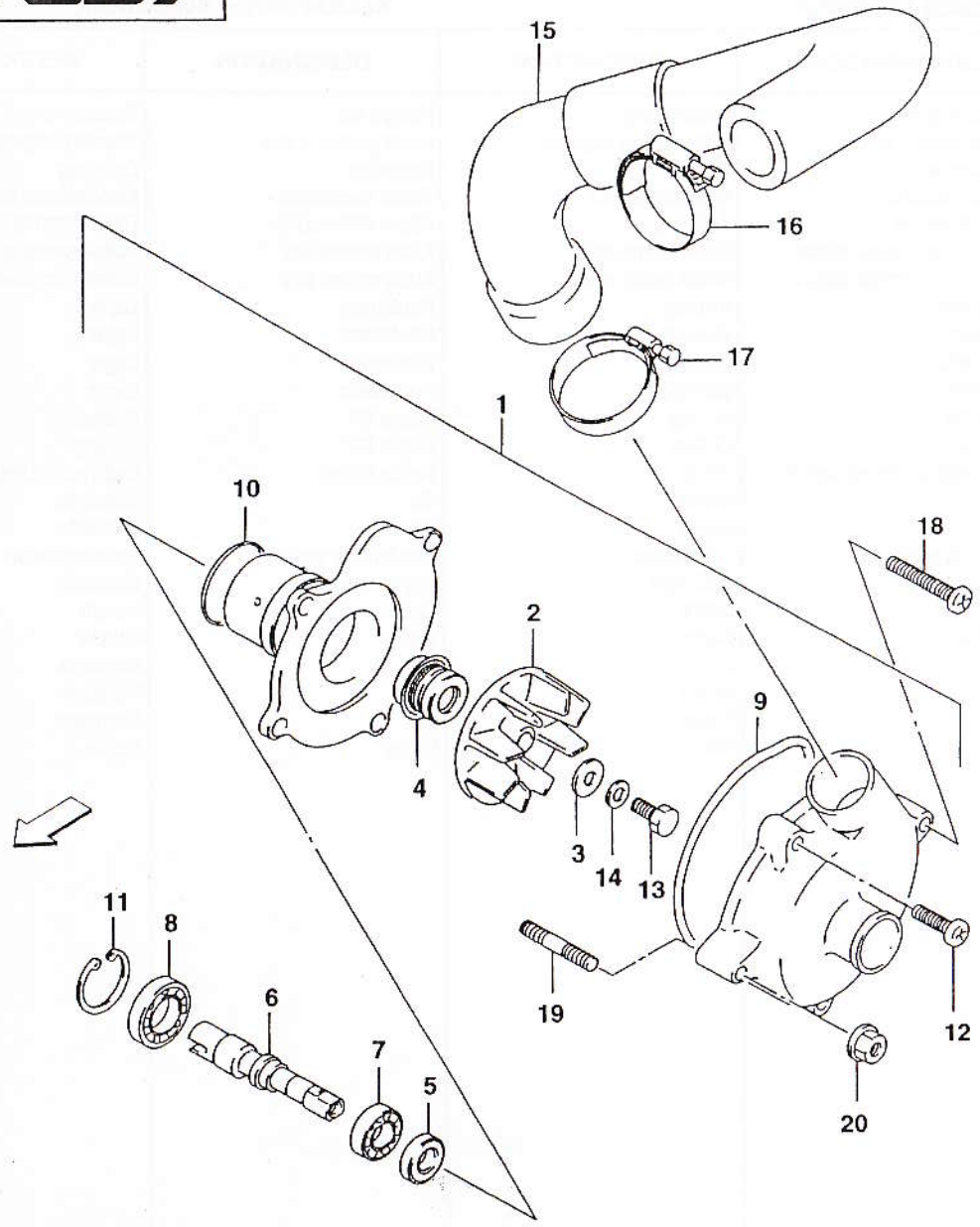

D.E.Ca. Lugo

bimota | SB6/SB7 | POMPA ACQUA — WATER PUMP — POMPE EAU WASSERPUMPE — BOMBA AGUA | Tav. 13

Note	Pos. N.	CODICE CODE	Qt.	DENOMINAZIONE	DESCRIPTION	DESIGNATION	BEZEICHNUNG	DENOMINACIONES	MOD.	Qt. %
○	1	17400-17E01	1	Pompa acqua	Water pump	Pompe eau	Wasserpumpe	Bomba agua		1
●	2	17491-17E00	1	Girante pompa acqua	Water pump impeller	Rotor pompe a eau	Wasserpumpenrad	Rotor bomba agua		1
●	3	09168-06025	1	Guarnizione	Gasket	Garniture	Dichtung	Junta		1
●	4	17470-46A00	1	Tenuta meccanica	Mechanical seal	Tenue mecanique	Mechanische dichtung	Junta mecánica		1
●	5	17461-38A00	1	Anello di tenuta	Seal ring	Bague d'étanchéité	Dichtungsring	Anillo de retención		5
●	6A	17511-17E01	1	Albero com. pompa acqua	Water pump shaft	Arbre pompe eau	Wasserpumpenwelle	Eje comp. bomba agua	2H1	1
●	6B	17511-17E00	1	Albero com. pompa acqua	Water pump shaft	Arbre pompe eau	Wasserpumpenwelle	Eje comp. bomba agua	5H1	1
●	7A	09262-10014	1	Cuscinetto	Bearing	Roulement	Lager	Cojinete	2H1	2
●	7B	08113-69010	1	Cuscinetto	Bearing	Roulement	Lager	Cojinete	5H1	2
●	8A	09262-12001	1	Cuscinetto	Bearing	Roulement	Lager	Cojinete	2H1	2
●	8B	09262-15008	1	Cuscinetto	Bearing	Roulement	Lager	Cojinete	5H1	2
●	9	17418-33400	1	Anello OR	O-Ring	Bague OR	O-Ring	Anillo OR		3
●	10	17435-33400	1	Anello OR	O-Ring	Bague OR	O-Ring	Anillo OR		3
●	11	08331-41286	1	Anello elastico ferma-spinotto	Circlip	Bague d'arrêt	Drahtsprengring	Anillo elástico		2
●	12	02112-06163	2	Vite	Screw	Vis	Schraube	Tornillo		10
●	13	09100-06099	1	Vite	Screw	Vis	Schraube	Tornillo		10
●	14	09164-06006	1	Rosetta di sicurezza	Tab washer	Rondelle de sec.	Unterlegcheibe	Arandela de seguridad		5
	15	17854-17E01	1	Tubo flessibile	Flex. pipe	Tuyau flex.	Schlauch	Tubo flexible		2
	16	09402-30502	1	Fascetta	Clamp	Collier	Schelle	Banda		5
	17	09402-38511	1	Fascetta	Clamp	Collier	Schelle	Banda		5
	18A	02112-06353	3	Vite	Screw	Vis	Schraube	Tornillo	2H1	10
	18B	02112-06357	3	Vite	Screw	Vis	Schraube	Tornillo	5H1	10
	19	09108-06117	1	Vite	Screw	Vis	Schraube	Tornillo		10
	20	08316-10063	1	Dado	Nut	Ecrou	Mutter	Tuerca		10

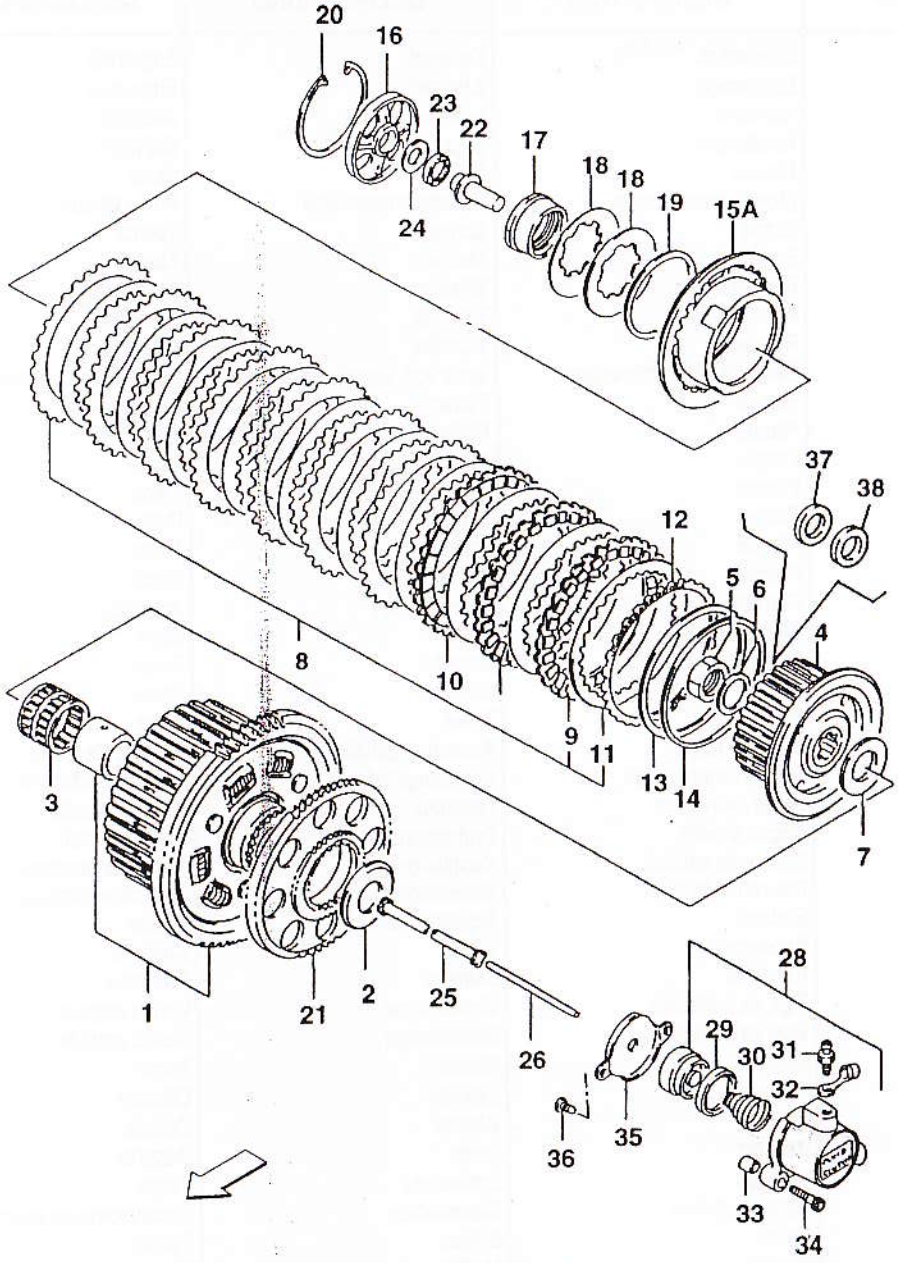
20
16
23
22
17
18
18
19
15A
24
37
38
12
5
6
4
8
10
9
11
13
14
7
3
1
21
2
25
26
28
29
30
31
32
35
36
33
34

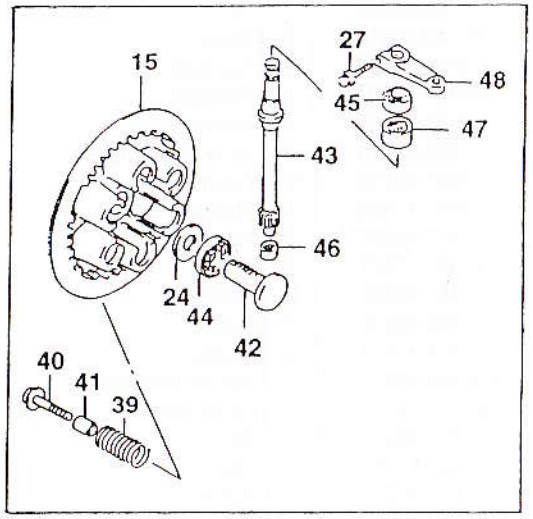
15
27
48
45
47
43
46
24
44
42
40
41
39

bimota SB6/SB7

FRIZIONE — CLUTCH — EMBRAYAGE
KUPPLUNG — EMBRAGUE

Tav. 14

Note	Pos. N.	CODICE CODE	Qt.	DENOMINAZIONE	DESCRIPTION	DESIGNATION	BEZEICHNUNG	DENOMINACIONES	MOD.	Qt %
	1A	21200-40840	1	Ingranaggio	Gear	Engranage	Zahnrad	Engranaje	2H1	1
	1B	21200-21E01	1	Ingranaggio	Gear	Engranage	Zahnrad	Engranaje	5H1	1
	2	09160-25067	1	Rondella	Washer	Rondelle	Scheibe	Arandela		10
	3	09263-35017	1	Cuscinetto	Bearing	Roulement	Lager	Cojinete		2
	4A	21410-16E00	1	Mozzo	Hub	Moyeu	Nabe	Cubo	2H1	2
	4B	21411-17E20	1	Mozzo portadischi	Clutch hub	Moyeu porte-disque	Scheibenhalternabe	Porta-discos	5H1	2
	5A	09159-24008	1	Dado	Nut	Ecrou	Mutter	Tuerca	2H1	10
	5B	09140-24012	1	Dado	Nut	Ecrou	Mutter	Tuerca	5H1	10
	6A	09164-24006	1	Rondella	Washer	Rondelle	Scheibe	Arandela	2H1	10
	6B	09167-25007	1	Rondella	Washer	Rondelle	Scheibe	Arandela	5H1	10
	7	09160-25056	1	Rondella	Washer	Rondelle	Scheibe	Arandela		10
○	8	21400-10C01	1	Serie dischi frizione	Clutch disk series	Série disques embrayage	Serie von Kupplungsscheiben	Serie discos embrague	2H1	-
●	9A	21441-48810	2	Piastra	Plate	Plaque	Platte	Placa	2H1	2
●	9B	21451-17C00	8	Piastra	Plate	Plaque	Platte	Placa	5H1	2
●	10A	21441-48800	8	Piastra	Plate	Plaque	Platte	Placa	2H1	2
●	10B	21441-17E21	7	Piastra	Plate	Plaque	Platte	Placa	5H1	2
●	11	21451-48800	10	Piastra	Plate	Plaque	Platte	Placa	2H1	2
	12A	21442-46E00	1	Piastra	Plate	Plaque	Platte	Placa	2H1	2
	12B	21441-17E31	2	Piastra	Plate	Plaque	Platte	Placa	5H1	2
	13	09164-00007	1	Rosetta ondulata	Spring washer	Rondelle	Federscheibe	Arandela	2H1	3
	14	21471-40C01	1	Corpo sella	Seat	Siège	Sattel	Sillín	2H1	2
	15A	21462-40C02	1	Disco	Disk	Disque	Scheibe	Disco	2H1	3
	15B	21462-17D01	1	Disco	Disk	Disque	Scheibe	Disco	5H1	3
	16	21463-40C01	1	Piattello	Plate	Plateau	Teller	Placa	2H1	3
	17	21611-40C01	1	Supporto in gomma	Rubber support	Support inter.	Aussetzungshalter	Soporte de goma	2H1	2
	18	09164-47001	2	Molla frizione	Clutch spring	Ressort embrayage	Kupplungsfeder	Resorte embrague	2H1	5
	19	21623-40C00	1	Sede molla	Spring seat	Siège du ressort	Federsitz	Asiento muelle	2H1	2
	20	09381-84002	1	Anello elastico ferma-spinotto	Circlip	Bague d'arrêt	Drahtsprengring	Anillo elástico	2H1	2
	21A	22721-21E01	1	Corona frizione	Clutch ring Gear	Couronne friction	Kupplungskranz	Corona embraague	2H1	1
	21B	22721-17E00	1	Corona frizione	Clutch ring Gear	Couronne friction	Kupplungskranz	Corona embraague	5H1	1
	22	23121-07A00	1	Puntale	Push rod	Embout	Stösselschaft	Puntal	2H1	1
	23	09263-15003	1	Cuscinetto	Bearing	Roulement	Lager	Cojinete	2H1	2
	24	09160-15045	1	Rondella	Washer	Rondelle	Scheibe	Arandela	2H1	10
	25	23110-27A00	1	Asta di punteria lunga	Push rod	Tige de culbuteur	Stossstange	Varilla empuje	2H1	1
	26	23111-24A01	1	Asta di punteria lunga	Push rod	Tige de culbuteur	Stossstange	Varilla empuje	2H1	1
	27	01500-06203	1	Bullone	Bolt	Boulon	Mutter	Perno	5H1	10
○	28	23160-06B02	1	Cilindro nudo	Cylinder	Cylindre	Zylinder	Cilindro	2H1	1
●	29	23163-06B00	1	Coppetta	Cup	Cuvette	Wanne	Cubeta	2H1	1
●	30	23164-05A00	1	Molla	Spring	Ressort	Feder	Resorte	2H1	2
●	31	59121-01A00	1	Spurgo	Drain	Vidange	Entleerung	Purga	2H1	2
●	32	59122-01A00	1	Parapolvere	Dust cover	Pare-poussiere	Staubdeckel	Placa retencion polvo	2H1	2
	33	04211-09129-001	2	Perno	Pin	Pivot	Bolzen	Perno	2H1	2
	34	07130-06253	2	Bullone	Bolt	Boulon	Mutter	Perno	2H1	10
	35	23117-46E00	1	Coperchio	Cover	Couvercle	Deckel	Tapa	2H1	1

bimota | SB6/SB7 | FRIZIONE — CLUTCH — EMBRAYAGE
KUPPLUNG — EMBRAGUE | Tav. 14

Note	Pos. N.	CODICE CODE	Qt.	DENOMINAZIONE	DESCRIPTION	DESIGNATION	BEZEICHNUNG	DENOMINACIONES	MOD.	Qt. %
	36	02112-06103	2	Vite	Screw	Vis	Schraube	Tornillo	2H1	10
	37	09164-25001	1	Rondella	Washer	Rondelle	Scheibe	Arandela	5H1	10
	38	08211-25441	1	Rondella	Washer	Rondelle	Scheibe	Arandela	5H1	10
	39	09440-20020	6	Molla	Spring	Ressort	Feder	Resorte	5H1	5
	40	09116-06161	6	Bullone	Bolt	Boulon	Mutter	Perno	5H1	10
	41	09180-06240	6	Distanziale	Spacer	Entretoise	Distanzstück	Separador		2
	42	23165-21E00	1	Cremagliera	Rack	Cremaillere	Zahnstange	Cremallera	5H1	1
	43	23261-21E00	1	Pignone	Pinion	Pignon	Ritzel	Piñón	5H1	1
	44	09263-15003	1	Cuscinetto	Bearing	Roulement	Lager	Cojinete	5H1	2
	45	09285-12002	1	Anello di tenuta	Seal ring	Bague d'étanchéité	Dichtungsring	Anillo de retención	5H1	5
	46	09263-10013	1	Cuscinetto	Bearing	Roulement	Lager	Cojinete	5H1	2
	47	09263-15012	1	Cuscinetto	Bearing	Roulement	Lager	Cojinete	5H1	2
	48	23271-40000	1	Braccio	Arm	Bras	Arm	Brazo	5H1	1

bimota SB6

Tav. 15

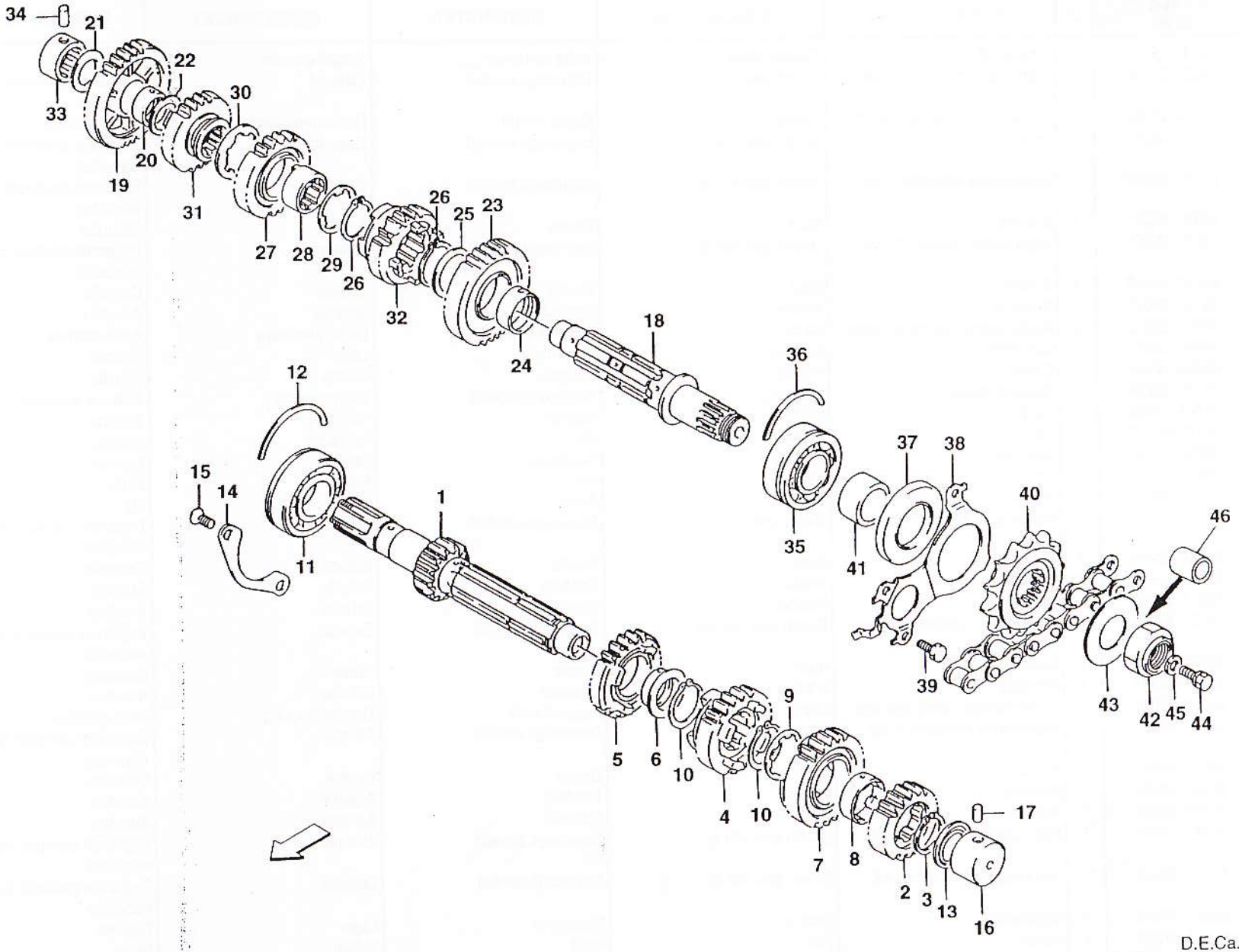

D.E.Ca. Lugo

bimota — SBS

TRASMISSIONE — TRANSMISSION — TRANSMISSION
ANTRIEB — TRANSMISION

Tav. 15

Note	Pos. N.	CODICE CODE	Qt.	DENOMINAZIONE	DESCRIPTION	DESIGNATION	BEZEICHNUNG	DENOMINACIONES	MOD.	Qt. %
	1	24140-26D10	1	Alberino di rinvio	Counter shaft	Arbre de renvoi	Vorgelegewelle	Eje de reencío		1
	2	24221-26D00	1	Ingranaggio condotto 2° vel.	Driven gear 2nd sp.	Engranage conduit	Zahnrad	Engranaje conducto 2a velocidad		1
	3	09380-28008	1	Anello elastico ferma-spinotto	Circlip	Bague d'arrêt	Drahtsprengring	Anillo elástico		2
	4	24231-26D02	1	Ingranaggio condotto 3° vel.	Driven gear 3rd sp.	Engranage conduit	Zahnrad	Engranaje conducto 3a velocidad		1
	5	24241-26D10	1	Ingranaggio condotto 4° vel.	Driven gear 4th sp.	Engranage conduit	Zahnrad	Engranaje conducto 4a velocidad		1
	6	09301-28001	1	Boccola	Bush	Douille	Buchse	Casquillo		1
	7	24251-26D01	1	Ingranaggio condotto 5° vel.	Driven gear 5th sp.	Engranage conduit	Zahnrad	Engranaje conducto 5a velocidad		2
	8	24332-24A00	1	Boccola	Bush	Douille	Buchse	Casquillo		1
	9	09167-28001	1	Rondella	Washer	Rondelle	Scheibe	Arandela		2
	10	09380-28002	2	Anello elastico ferma-spinotto	Circlip	Bague d'arrêt	Drahtsprengring	Anillo elástico		10
	11	09262-25051	1	Cuscinetto	Bearing	Roulement	Lager	Cojinete		5
	12	09390-62006	1	C Anello	C Ring	C Bague	C Ring	C Anillo		2
	13	09285-20006	1	Anello di tenuta	Seal ring	Bague d'étanchéité	Dichtungsring	Anillo de retención		5
	14	24741-27A00	1	Supporto	Holder	Support	Halterung	Soporte		2
	15	02122-06163	2	Vite	Screw	Vis	Schraube	Tornillo		10
	16	09263-20082	1	Cuscinetto	Bearing	Roulement	Lager	Cojinete		2
	17	04221-07129	1	Perno	Pin	Pivot	Bolzen	Perno		1
	18	24131-46E10	1	Alberino	Shaft	Arbrel	Welle	Eje		1
	19	24311-26D10	1	Ingranaggio condotto 1° vel.	Driven gear 1st sp.	Engranage conduit	Zahnrad	Engranaje conducto 1a velocidad		2
	20	09300-22005	1	Boccola	Bush	Douille	Buchse	Casquillo		10
	21	08211-20341	1	Rondella	Washer	Rondelle	Scheibe	Arandela		10
	22	08211-22341	1	Rondella	Washer	Rondelle	Scheibe	Arandela		1
	23	24321-26D01	1	Ingranaggio condotto 2° vel.	Driven gear 2nd sp.	Engranage conduit	Zahnrad	Engranaje conducto 2a velocidad		10
	24	09300-28002	1	Boccola	Bush	Douille	Buchse	Casquillo		2
	25	08211-28381	1	Rondella	Washer	Rondelle	Scheibe	Arandela		10
	26	09380-28002	2	Anello elastico ferma-spinotto	Circlip	Bague d'arrêt	Drahtsprengring	Anillo elástico		5
	27	24331-26D10	1	Ingranaggio condotto 3° vel.	Driven gear 3rd sp.	Engranage conduit	Zahnrad	Engranaje conducto 3a velocidad		1
	28	24332-48B00	1	Boccola	Bush	Douille	Buchse	Casquillo		2
	29	09167-28001	1	Rondella	Washer	Rondelle	Scheibe	Arandela		10
	30	09167-28008	1	Rondella	Washer	Rondelle	Scheibe	Arandela		10
	31	24341-26D10	1	Ingranaggio condotto 4° vel.	Driven gear 4th sp.	Engranage conduit	Zahnrad	Engranaje conducto 4a velocidad		1
	32	24351-26D20	1	Ingranaggio condotto 5° vel.	Driven gear 5th sp.	Engranage conduit	Zahnrad	Engranaje conducto 5a velocidad		1
	33	09263-20040	1	Cuscinetto	Bearing	Roulement	Lager	Cojinete		2
	34	04221-07209	1	Perno	Pin	Pivot	Bolzen	Perno		2
	35	09262-28025	1	Cuscinetto	Bearing	Roulement	Lager	Cojinete		2

bimota | SBS | TRASMISSIONE — TRANSMISSION — TRANSMISSION
ANTRIEB — TRANSMISION | Tav. 15

Note	Pos. N.	CODICE CODE	Qt.	DENOMINAZIONE	DESCRIPTION	DESIGNATION	BEZEICHNUNG	DENOMINACIONES	MOD.	Qt. %
	36	09390-70001	1	Anello a "C"	"C" Ring	"C" Bague	"C" Ring	"C" Anillo		5
	37	09283-36008	1	Anello di tenuta	Seal ring	Bague d'étanchéité	Dichtungsring	Anillo de retención		5
	38	24751-17E00	1	Piastra	Plate	Plaque	Platte	Placa		1
	39	01500-06123	4	Vite	Screw	Vis	Schraube	Tornillo		10
	40	27510-48B00	1	Pignone	Pinion	Pignon	Ritzel	Piñón		1
	41	09180-25098	1	Distanziale	Spacer	Entretoise	Distanzstück	Separador		2
	42	502610030	1	Dado	Nut	Ecrou	Mutter	Tuerca		10
	43	08211-25402	1	Rondella	Washer	Rondelle	Scheibe	Arandela		10
	44	01570-06163	1	Bullone	Bolt	Boulon	Schraube	Perno		10
	45	08212-06222	1	Rondella	Washer	Rondelle	Scheibe	Arandela		10
	46	502610020	1	Distanziale	Spacer	Entretoise	Distanzstück	Separador		2

Tav. 15.1

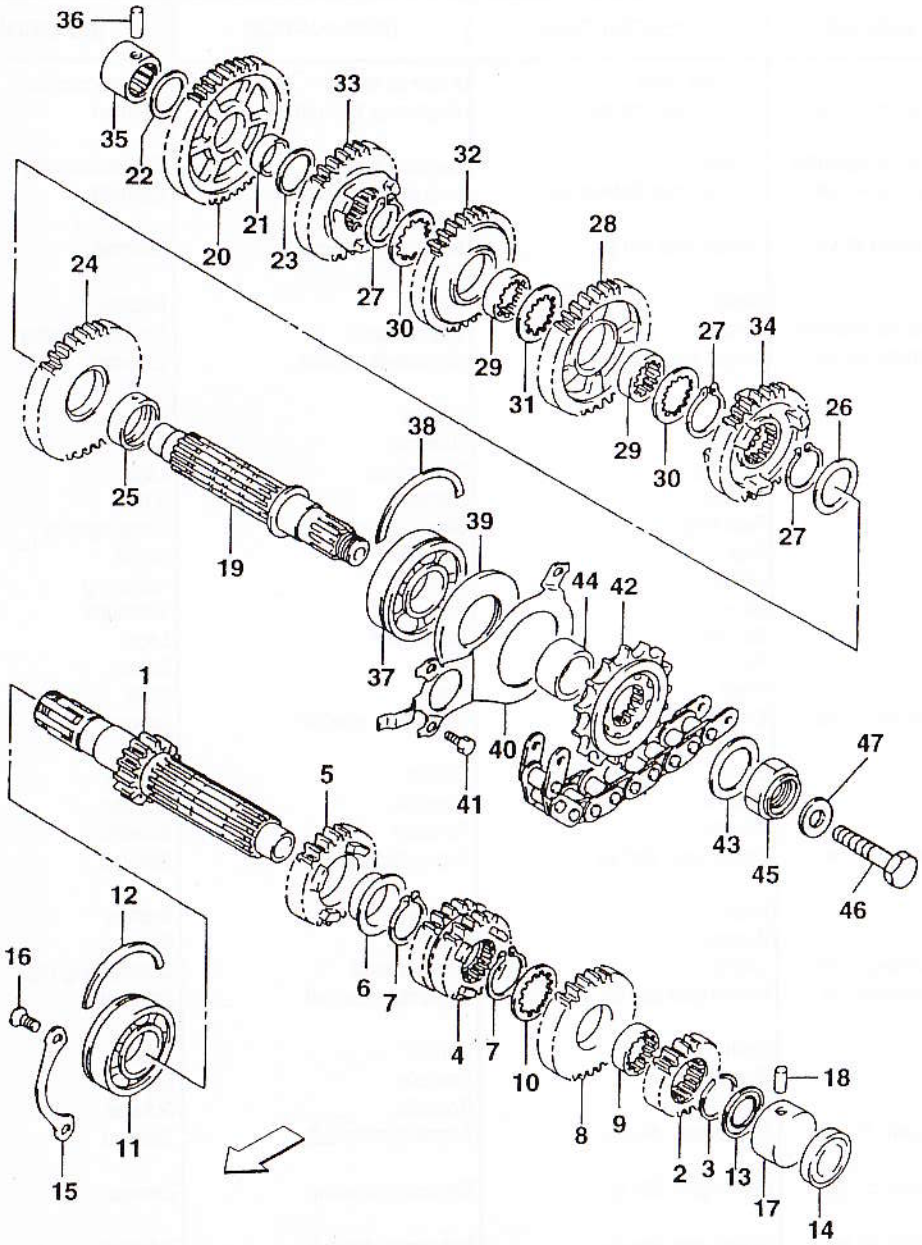
36
35
22
20
21
23
33
27
30
32
29
31
28
29
30
27
34
27
26
24
25
19
38
39
37
44
42
40
41
1
5
43
45
47
46
12
16
6
7
4
7
10
8
9
18
2
3
13
17
14
11
15

bimota | SB6/SB7 | TRASMISSIONE — TRANSMISSION — TRANSMISSION ANTRIEB — TRANSMISION | Tav. 15.1

Note	Pos. N.	CODICE CODE	Qt.	DENOMINAZIONE	DESCRIPTION	DESIGNATION	BEZEICHNUNG	DENOMINACIONES	MOD.	Qt. %
	1	24120-17E20	1	Alberino di rinvio	Counter shaft	Arbre de renvoi	Vorgelegewelle	Eje de reencío		1
	2	24221-17E30	1	Ingranaggio condotto 2° vel.	Driven gear 2nd sp.	Engranage conduit	Zahnrad	Engranaje conducto 2a velocidad		1
	3	09380-27004	1	Anello elastico ferma-spinotto	Circlip	Bague d'arrêt	Drahtsprengring	Anillo elástico		5
	4	24231-17E30	1	Ingran. conduttore 3°/4° vel.	Driving gear 3rd/4th sp.	Engranage conducteur	Zahnrad	Engranaje conductor 3a./4a velocidad		1
	5	24251-17E01	1	Ingranaggio condotto 5° vel.	Driven gear 5th sp.	Engranage conduit	Zahnrad	Engranaje conducto 5a velocidad		1
	6	09301-28001	1	Boccola	Bush	Douille	Buchse	Casquillo		2
	7	09380-27001	2	Anello elastico ferma-spinotto	Circlip	Bague d'arrêt	Drahtsprengring	Anillo elástico		5
	8	24261-17E30	1	Ingranaggio condotto 6° vel.	Driven gear 6th sp.	Engranage conduit	Zahnrad	Engranaje conducto 6a velocidad		1
	9	24262-17E00	1	Boccola	Bush	Douille	Buchse	Casquillo		2
	10	09167-27001	1	Rondella	Washer	Rondelle	Scheibe	Arandela		10
	11	09262-25051	1	Cuscinetto	Bearing	Roulement	Lager	Cojinete		10
	12	09390-62006	1	C Anello	C Ring	C Bague	C Ring	C Anillo		2
	13	09285-20006	1	Anello di tenuta	Seal ring	Bague d'étanchéité	Dichtungsring	Anillo de retención		2
	14	23116-27A30	1	Cappuccio	Cap	Capuchon	Kappe	Capuchón		10
	15	24741-27A00	1	Supporto	Holder	Support	Halterung	Soporte		2
	16	02122-06163	2	Vite	Screw	Vis	Schraube	Tornillo		2
	17	09263-20069	1	Cuscinetto	Bearing	Roulement	Lager	Cojinete		1
	18	04221-07129	1	Perno	Pin	Pivot	Bolzen	Perno		1
	19	24131-17E01	1	Alberino	Shaft	Arbre	Welle	Eje		2
	20	24311-17E30	1	Ingranaggio condotto 1° vel.	Driven gear 1st sp.	Engranage conduit	Zahnrad	Engranaje conducto 1a velocidad		10
	21	09300-22008	1	Boccola	Bush	Douille	Buchse	Casquillo		10
	22	08211-20341	1	Rondella	Washer	Rondelle	Scheibe	Arandela		1
	23	08211-22341	1	Rondella	Washer	Rondelle	Scheibe	Arandela		2
	24	24321-17E30	1	Ingranaggio condotto 2° vel.	Driven gear 2nd sp.	Engranage conduit	Zahnrad	Engranaje conducto 2a velocidad		10
	25	09300-28003	1	Boccola	Bush	Douille	Buchse	Casquillo		5
	26	08211-28381	1	Rondella	Washer	Rondelle	Scheibe	Arandela		1
	27	09380-27001	3	Anello elastico ferma-spinotto	Circlip	Bague d'arrêt	Drahtsprengring	Anillo elástico		2
	28	24331-17E02	1	Ingranaggio condotto 3° vel.	Driven gear 3rd sp.	Engranage conduit	Zahnrad	Engranaje conducto 3a velocidad		10
	29	24332-17E02	2	Boccola	Bush	Douille	Buchse	Casquillo		10
	30	09167-27001	2	Rondella	Washer	Rondelle	Scheibe	Arandela		10
	31	09167-27002	1	Rondella	Washer	Rondelle	Scheibe	Arandela		1
	32	24341-17E30	1	Ingranaggio condotto 4° vel.	Driven gear 4th sp.	Engranage conduit	Zahnrad	Engranaje conducto 4a velocidad		1
	33	24351-17E30	1	Ingranaggio condotto 5° vel.	Driven gear 5th sp.	Engranage conduit	Zahnrad	Engranaje conducto 5a velocidad		1
	34	24361-17E30	1	Ingranaggio condotto 6° vel.	Driven gear 6th sp.	Engranage conduit	Zahnrad	Engranaje conducto 6a velocidad		1

bimota | SB6/SB7 | TRASMISSIONE — TRANSMISSION — TRANSMISSION
ANTRIEB — TRANSMISION | Tav. 15.1

Note	Pos. N.	CODICE CODE	Qt.	DENOMINAZIONE	DESCRIPTION	DESIGNATION	BEZEICHNUNG	DENOMINACIONES	MOD.	Qt. %
	35	09263-20040	1	Cuscinetto	Bearing	Roulement	Lager	Cojinete		2
	36	04221-07209	1	Perno	Pin	Pivot	Bolzen	Perno		2
	37	09262-28025	1	Cuscinetto	Bearing	Roulement	Lager	Cojinete		2
	38	09390-70001	1	C Anello	C Ring	C Bague	C Ring	C Anillo		5
	39	09283-36008	1	Anello di tenuta	Seal ring	Bague d'étanchéité	Dichtungsring	Anillo de retención		5
	40	24751-17E00	1	Piastra	Plate	Plaque	Platte	Placa		1
	41	01500-06123	4	Vite	Screw	Vis	Schraube	Tornillo		10
	42	1WG1746150	1	Rocchetto selettore	Sliding sleeve	Baladeur	Wählerrad	Corona		1
	43	08211-25402	1	Rondella	Washer	Rondelle	Scheibe	Arandela		10
	44	09180-25098	1	Distanziale	Spacer	Entretoise	Distanzstück	Separador		2
	45	09159-20004	1	Dado	Nut	Ecrou	Mutter	Tuerca		10
	46	01147-06168	1	Bullone	Bolt	Boulon	Mutter	Perno		10
	47	08212-06221	1	Rondella	Washer	Rondelle	Scheibe	Arandela		10

Tav. 16

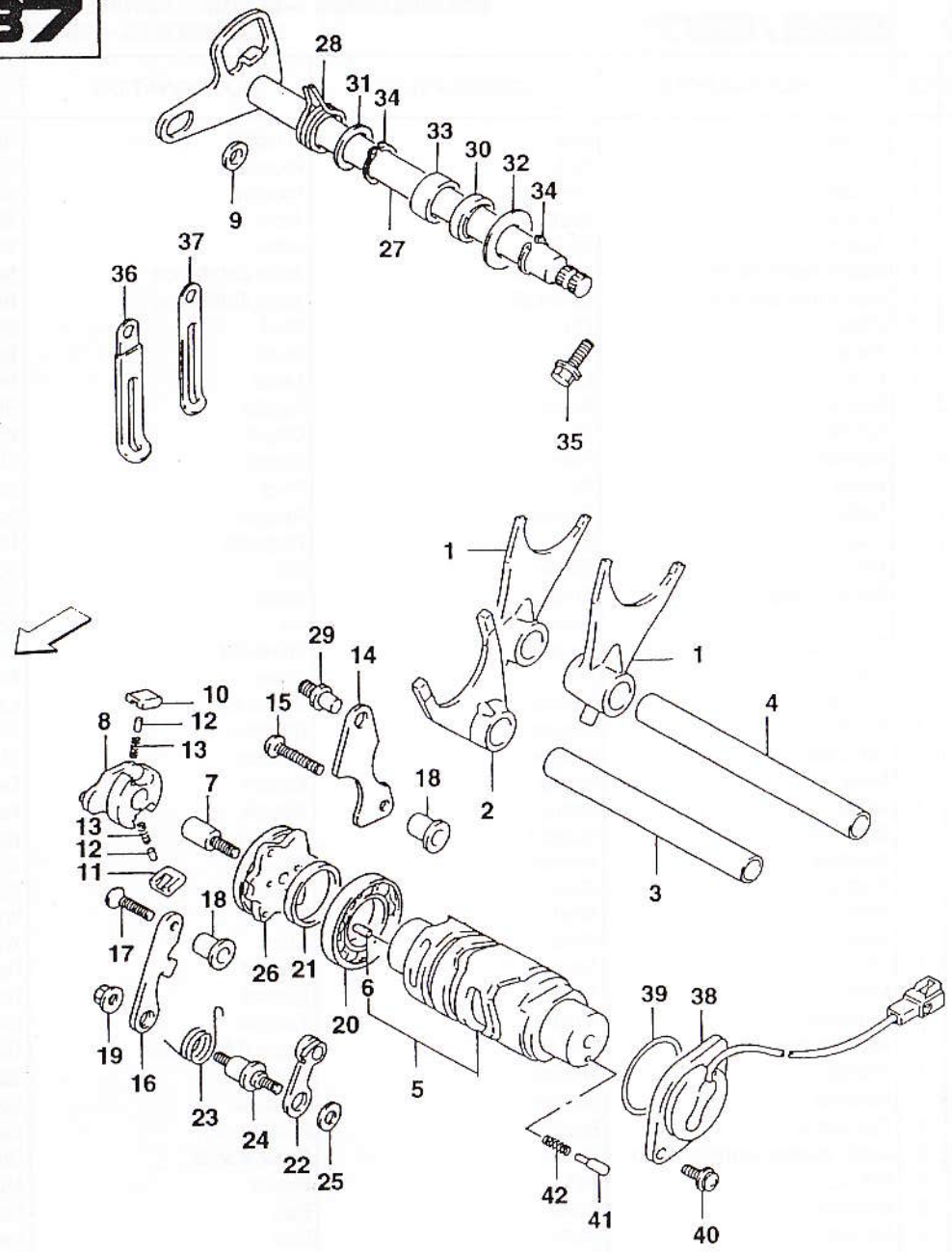

D.E.Ca. Lugo

bimota | SB6/SB7 | COMANDO CAMBIO — GEARSHIFT CONTROL — CONTROLE CHANGEMENT VITESSE GANGSCHALTUNG — MANDO CAMBIO | Tav. 16

Note	Pos. N.	CODICE CODE	Qt.	DENOMINAZIONE	DESCRIPTION	DESIGNATION	BEZEICHNUNG	DENOMINACIONES	MOD.	Qt. %
	1	25211-17E00	2	Forcella	Fork	Fourche	Gabel	Horquilla		1
	2A	25231-46E00	1	Forcella	Fork	Fourche	Gabel	Horquilla	2H1	1
	2B	25231-17E00	1	Forcella	Fork	Fourche	Gabel	Horquilla	5H1	1
	3	25411-26D01	1	Albero	Shaft	Arbre	Welle	Eje		1
	4	25411-27A00	1	Albero	Shaft	Arbre	Welle	Eje		1
○	5A	25310-46E00	1	Albero distribuzione	Camshaft	Arbre distribution	Nockenwelle	Eje distribución	2H1	1
○	5B	25310-17E01	1	Albero distribuzione	Camshaft	Arbre distribution	Nockenwelle	Eje distribución	5H1	1
●	6	04221-04089	2	Perno	Pin	Pivot	Bolzen	Perno		1
	7	25312-12C00	1	Perno	Pin	Pivot	Bolzen	Perno		1
	8	25322-33C00	1	Leva	Lever	Levier	Hebel	Palanca		1
	9	09180-07014	1	Rullino	Roller	Aiguille	Rolle	Rodillo		1
	10	25323-34201	1	Nottolino	Pawl	Cliquet	Klinke	Seguro		1
	11	25324-34201	1	Nottolino	Pawl	Cliquet	Klinke	Seguro		1
	12	09261-05003	2	Perno	Pin	Pivot	Bolzen	Perno		1
	13	09440-04003	2	Molla	Spring	Ressort	Feder	Resorte		1
	14	25331-26D00	1	Piastrina	Plate	Plaquette	Plättchen	Placa		1
	15	02112-06303	1	Vite	Screw	Vis	Schraube	Tornillo		20
	16	25341-17E00	1	Guida principale	Guide	Guide	Führung	Guía principal		1
	17	02122-06303	1	Vite	Screw	Vis	Schraube	Tornillo		20
	18	09180-06202	2	Distanziale	Spacer	Entretoise	Distanzstück	Separador		1
	19	08316-10063	1	Dado	Nut	Ecrou	Mutter	Tuerca		5
	20	09262-25006	1	Cuscinetto	Bearing	Roulement	Lager	Cojinete		1
	21	09160-25059	1	Rondella	Washer	Rondelle	Scheibe	Arandela		20
	22	25350-26D01	1	Tampone	Stopper	Tampon	Stopfen	Tapón		1
	23A	25355-26D20	1	Molla	Spring	Ressort	Feder	Resorte	2H1	1
	23B	25355-26D10	1	Molla	Spring	Ressort	Feder	Resorte	5H1	1
	24	25356-12C00	1	Supporto	Support	Support	Halterung	Soporte		1
	25	08211-06141	1	Rondella	Washer	Rondelle	Scheibe	Arandela		20
	26	25380-12B00	1	Piastra	Plate	Plaque	Platte	Placa		1
	27A	25510-17E00	1	Albero	Shaft	Arbre	Welle	Eje	2H1	1
	27B	25510-17E10	1	Albero	Shaft	Arbre	Welle	Eje	5H1	1
	28A	09444-20003	1	Molla	Spring	Ressort	Feder	Resorte		1
	28B	09444-20002	1	Molla	Spring	Ressort	Feder	Resorte	5H1	1
	29	25671-01000	1	Tampone	Stopper	Tampon	Stopfen	Tapón		1
	30	09283-14004	1	Anello di tenuta	Seal ring	Bague d'étanchéité	Dichtungsring	Anillo de retención		1
	31	08211-14221	1	Rondella	Washer	Rondelle	Scheibe	Arandela		1
	32	09160-14016	1	Rondella	Washer	Rondelle	Scheibe	Arandela		1
	33	09263-14027	1	Cuscinetto	Bearing	Roulement	Lager	Cojinete		1
	34	08331-31149	2	Anello elastico ferma-spinotto	Circlip	Bague d'arrêt	Drahtsprengring	Anillo elástico		1
	35	01500-06353	1	Bullone	Bolt	Boulon	Mutter	Perno		20
	36	09404-06401	5	Morsetto	Clamp	Etau	Klemme	Abrazadera		1
	37	09404-06426	1	Morsetto	Clamp	Etau	Klemme	Abrazadera		1
	38A	37720-48B00	1	Corpo	Body	Corps	Körper	Corpo	2H1	1
	38B	37730-31E00	1	Corpo	Body	Corps	Körper	Corpo		1

bimota | SB6/SB7 | COMANDO CAMBIO — GEARSHIFT CONTROL — CONTROLE CHANGEMENT VITESSE GANGSCHALTUNG — MANDO CAMBIO | Tav. 16

Note	Pos. N.	CODICE CODE	Qt.	DENOMINAZIONE	DESCRIPTION	DESIGNATION	BEZEICHNUNG	DENOMINACIONES	MOD.	Qt. %
	39	09280-35006	1	Anello OR	O-Ring	Bague OR	O-Ring	Anillo OR		10
	40	02112-75163	2	Vite	Screw	Vis	Schraube	Tornillo		20
	41	09209-05011	1	Contatto	Contact	Contact	Beruhrung	Contacto		1
	42	09440-04010	1	Molla	Spring	Ressort	Feder	Resorte		5

Tav. 17

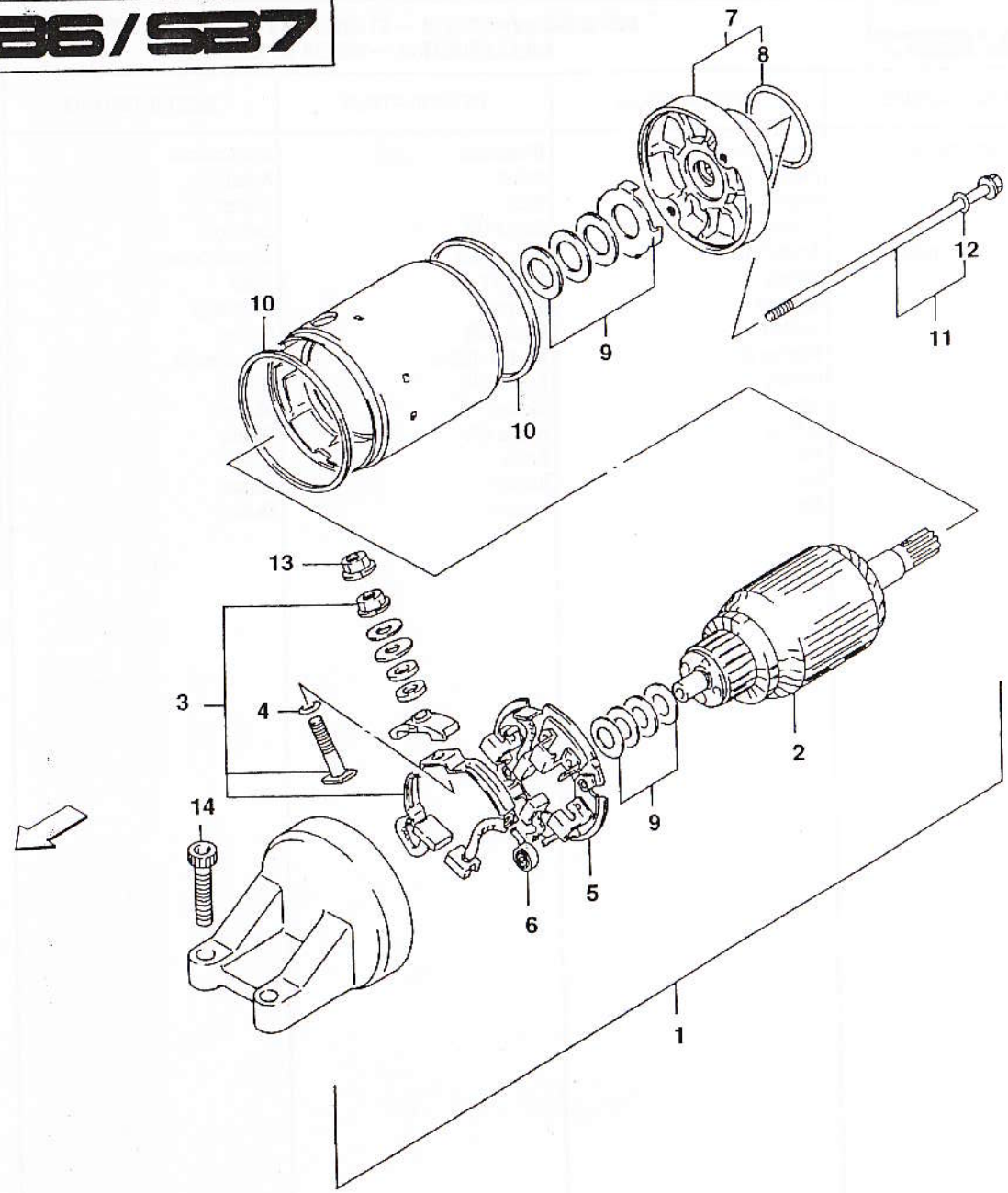

D.E.Ca. Lugo

bimota | SB6/SB7 | MOTORINO AVVIAMENTO — STARTING MOTOR — DEMARREUR ANLASSERMOTOR — MOTOR DE ARRANQUE | Tav. 17

Note	Pos. N.	CODICE CODE	Qt.	DENOMINAZIONE	DESCRIPTION	DESIGNATION	BEZEICHNUNG	DENOMINACIONES	MOD.	Qt. %
○	1	31100-46E00	1	Motorino d'avviamento	Starting motor	Démarreur	Anlassmotor	Motor de arranque		1
●	2	31311-19C02	1	Indotto	Armature	Induit	Anker	Indducto		2
●	3	31130-19B10	1	Spazzole	Brush	Bàlai	Kohlen	Escobillas		5
●	4	31143-49040	1	Anello OR	O-Ring	Bague OR	O-Ring	Anillo OR		10
●	5	31132-46E00	1	Portaspazzole con molle	Brush holder	Porte-balai	Bürstenhalter	Porta-escobillas con resortes		5
●	6	31135-31300	2	Molla	Spring	Ressort	Feder	Resorte		5
●	7	31150-46E00	1	Supporto	Support	Support	Halterung	Soporte		5
●	8	31156-46E00	1	Anello OR	O-Ring	Bague OR	O-Ring	Anillo OR		5
●	9	31170-19B10	1	Serie rosette	Washer kit	Kit de rondelle	Scheiben kit	Serie arandelas		10
●	10	31264-31300	2	Anello OR	O-Ring	Bague OR	O-Ring	Anillo OR		10
●	11	31280-19B10	2	Bullone	Bolt	Boulon	Mutter	Perno		20
●	12	31143-49040	2	Anello OR	O-Ring	Bague OR	O-Ring	Anillo OR		10
	13	08361-35066	1	Dado	Nut	Ecrou	Mutter	Tuerca		20
	14A	09128-06012	2	Bullone	Bolt	Boulon	Mutter	Perno	2H1	20
	14B	07120-06253	2	Bullone	Bolt	Boulon	Mutter	Perno	5H1	20

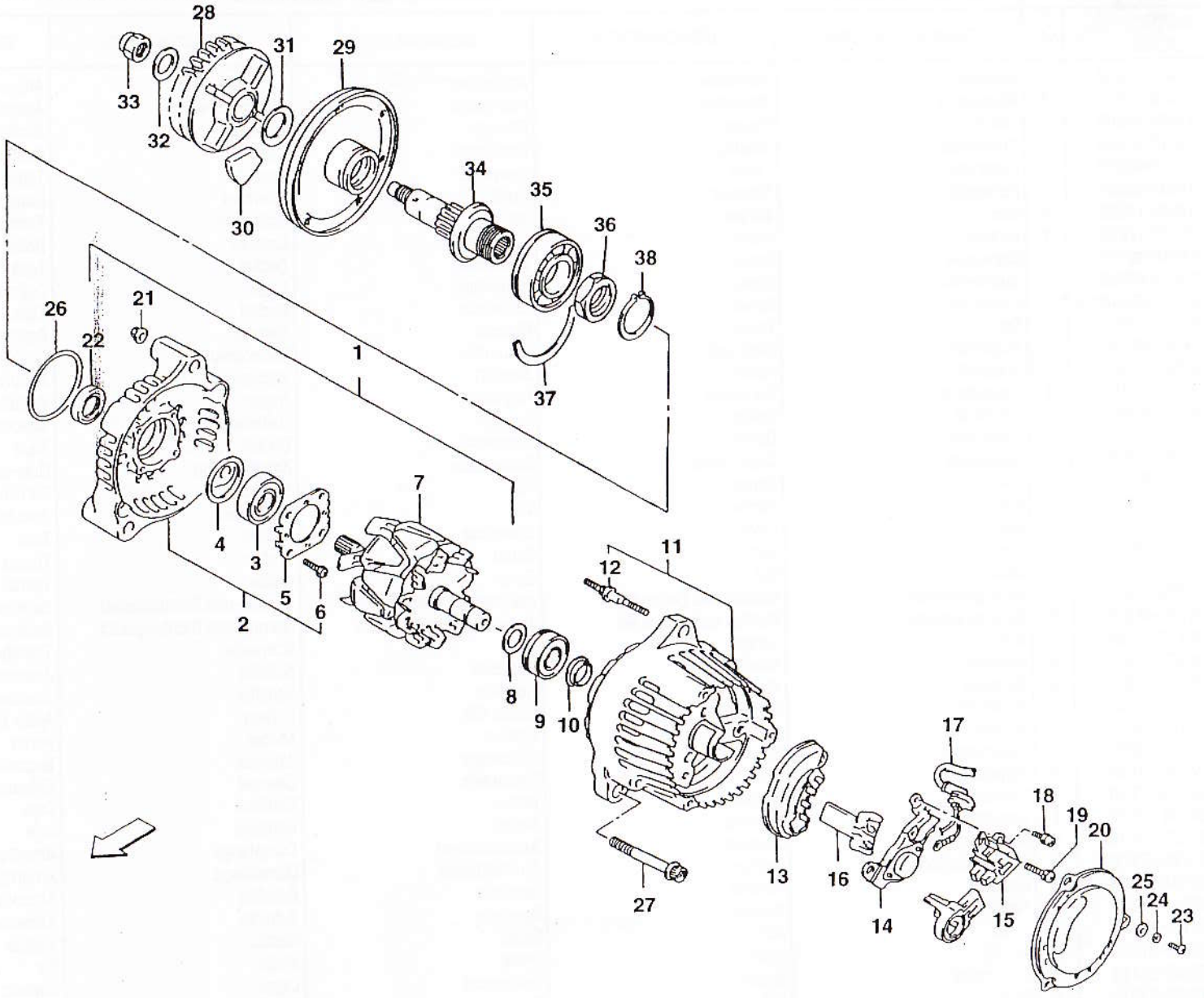
28
31
29
33
32
30
34
35
36
38
37
26
21
22
1
7
4
3
5
6
2
11
12
8
9
10
17
18
19
20
13
16
14
15
25
24
23
27

D.E.Ca. Lugo

bimota | SB6/SB7 | ALTERNATORE — ALTERNATOR — ALTERNATEUR LICHTMASCHINE — ALTERNADOR | Tav. 18

Note	Pos. N.	CODICE CODE	Qt.	DENOMINAZIONE	DESCRIPTION	DESIGNATION	BEZEICHNUNG	DENOMINACIONES	MOD.	Qt. %
○	1A	31400-17E02	1	Alternatore	Alternator	Alternateur	Lichtmaschine	Alternador	2H1	1
○	1B	31400-17E20	1	Alternatore	Alternator	Alternateur	Lichtmaschine	Alternador	5H1	1
●	2	31580-17E00	1	Telaio	Frame	Chassis	Rahmen	Bastidor		1
●	3	31612-06B00	1	Cuscinetto	Bearing	Roulement	Lager	Cojinete		2
●	4	31613-48B00	1	Coperchio	Cover	Couvercle	Deckel	Tapa		1
●	5	31585-85251	1	Fermaglio	Retainer	Arret	Klammer	Abrazadera de sujeción		2
●	6	31586-17E00	4	Vite	Screw	Vis	Schraube	Tornillo		10
●	7	31710-17E02	1	Girante	Rotor	Couronne	Laufrad	Rotor		1
●	8	31613-82610	1	Coperchio	Cover	Couvercle	Deckel	Tapa		1
●	9	31612-48B00	1	Cuscinetto	Bearing	Roulement	Lager	Cojinete		2
●	10	31613-27A10	1	Coperchio	Cover	Couvercle	Deckel	Tapa		1
●	11	31611-17E00	1	Telaio	Frame	Chassis	Rahmen	Bastidor		1
●	12	31587-85250	2	Prigioniero	Stud bolt	Prisonnier	Stiftschraube	Prisionero		5
●	13	31621-27A00	1	Supporto	Holder	Support	Halterung	Soporte		1
●	14	32500-27A00	1	Regolatore	Regulator	Régulateur	Regler	Regulador		1
●	15	31656-48B00	1	Supporto	Holder	Support	Halterung	Soporte		1
●	16	31687-17E00	1	Coperchio	Cover	Couvercle	Deckel	Tapa		1
●	17	31480-17E00	1	Guidacavo	Cable guide	Guide câble	Kabelführung	Guía-cable		2
●	18	31516-85250	2	Vite	Screw	Vis	Schraube	Tornillo		10
●	19	31688-27A00	3	Vite	Screw	Vis	Schraube	Tornillo		10
●	20	31614-17E00	1	Coperchio	Cover	Couvercle	Deckel	Tapa		1
●	21A	08310-00053	2	Dado	Nut	Ecrou	Mutter	Tuerca	2H1	10
●	21B	31692-17E00	2	Dado	Nut	Ecrou	Mutter	Tuerca	5H1	10
●	22A	31780-27X50	1	Serie guarnizioni	Rubber and gasket set	Jeu joints et caouchoucs	Gummi-und Dichtungssatz	Serie juntas	2H1	-
●	22B	31780-48B00	1	Serie guarnizioni	Rubber and gasket set	Jeu joints et caouchoucs	Gummi-und Dichtungssatz	Serie juntas	5H1	-
●	23	02112-05085	3	Vite	Screw	Vis	Schraube	Tornillo		10
●	24	08321-21055	3	Rondella	Washer	Rondelle	Scheibe	Arandela		10
●	25	08322-21055	3	Rondella	Washer	Rondelle	Scheibe	Arandela		10
	26	31156-17E00	1	Anello OR	O-Ring	Bague OR	O-Ring	Anillo OR		5
	27	07120-08653	3	Bullone	Bolt	Boulon	Mutter	Perno		10
	28A	22730-21E00	1	Ingranaggio	Gear	Engranage	Zahnrad	Engranaje	2H1	1
	28B	22730-21E00	1	Ingranaggio	Gear	Engranage	Zahnrad	Engranaje	5H1	1
	29A	22734-17E00	1	Carcassa	Housing	Boîtier	Gehäuse	Caja	2H1	1
	29B	22734-21E00	1	Carcassa	Housing	Boîtier	Gehäuse	Caja	5H1	1
	30A	21231-17E10	8	Ammortizzatore	Damper	Ammortisseur	Dämpfungs	Amortigüador	2H1	1
	30B	21231-17E00	8	Ammortizzatore	Damper	Ammortisseur	Dämpfungs	Amortigüador	5H1	1
	31	09164-18006	1	Rondella	Washer	Rondelle	Scheibe	Arandela		10
	32	08211-12243	1	Rondella	Washer	Rondelle	Scheibe	Arandela		10
	33	09159-12010	1	Dado	Nut	Ecrou	Mutter	Tuerca		10
	34	22732-21E00	1	Albero	Shaft	Arbre	Welle	Eje		1
	35	09262-25110	1	Cuscinetto	Bearing	Roulement	Lager	Cojinete		2
	36	09140-24012	1	Dado	Nut	Ecrou	Mutter	Tuerca		10
	37	09390-52003	1	C Anello	C Ring	C Bague	C Ring	C Anillo		5
	38	08331-31259	1	Anello elastico ferma-spinotto	Circlip	Bague d'arrêt	Drahtsprengring	Anillo elástico	5H1	5

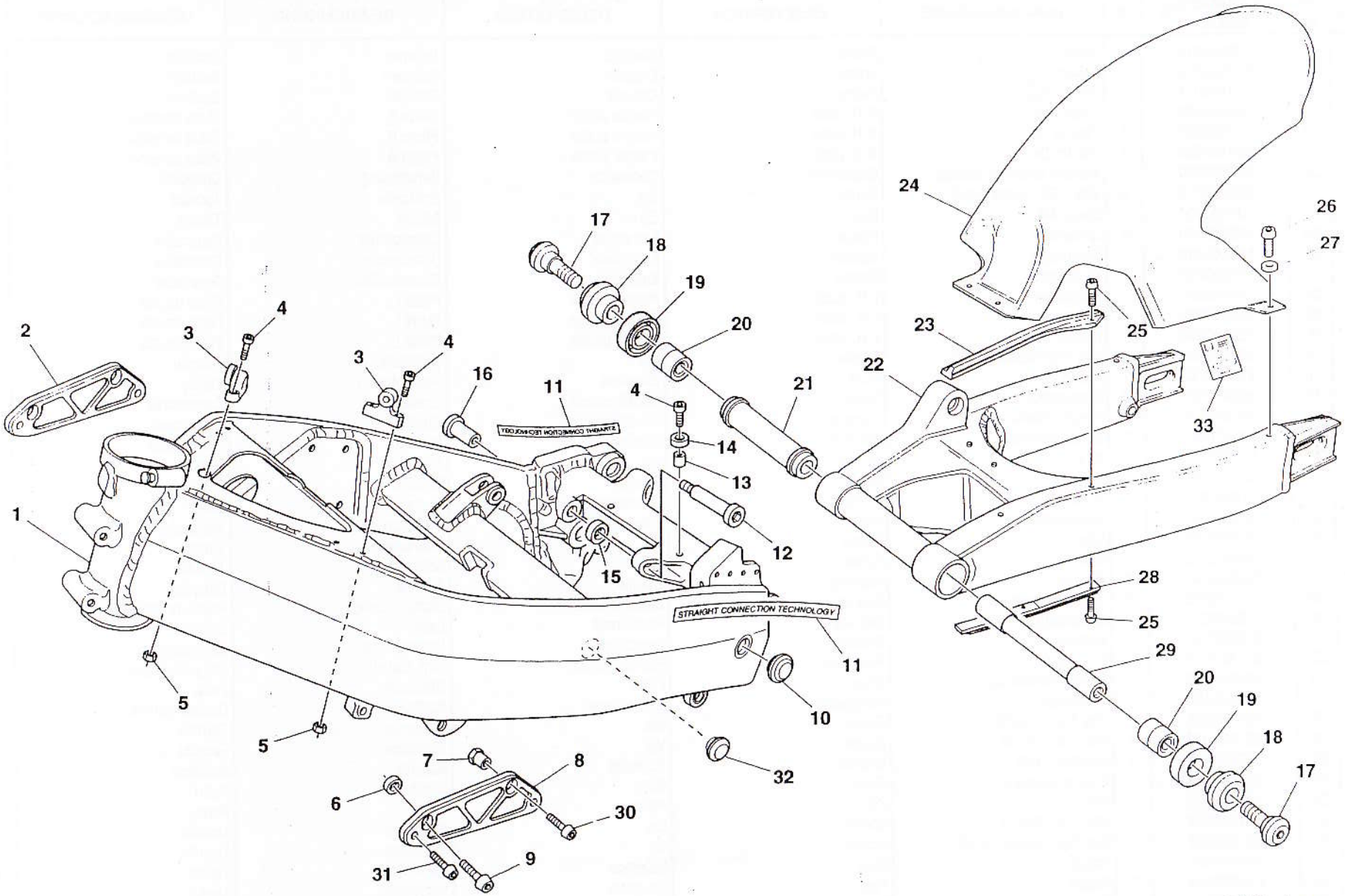
STRAIGHT CONNECTION TECHNOLOGY
STRAIGHT CONNECTION TECHNOLOGY
1
2
3
4
5
6
7
8
9
10
11
12
13
14
15
16
17
18
19
20
21
22
23
24
25
26
27
28
29
30
31
32
33

D.E.Ca. Lugo

bimota | SB6/SB7 | TELAIO — FRAME — CHASSIS GESTELL — BASTIDOR | Tav. 19

Note	Pos. N.	CODICE CODE	Qt.	DENOMINAZIONE	DESCRIPTION	DESIGNATION	BEZEICHNUNG	DENOMINACIONES	MOD.	Qt. %
	1A	502660010	1	Telaio SB6 '93	Frame	Chassis	Rahmen	Bastidor	6H2	2
	1B	503560010	1	Telaio SB6 '94	Frame	Chassis	Rahmen	Bastidor	7H1	2
	1C	503160011	1	Telaio SB7	Frame	Chassis	Rahmen	Bastidor	5H1	2
	2A	502660080	1	Piastra Dx.	R.H. plate	Plaque droite	Platte R.	Placa derecha	6H2	15H
	2B	503560080	1	Piastra Dx.	R.H. plate	Plaque droite	Platte R.	Placa derecha	7H1	15
	2C	503160080	1	Piastra Dx.	R.H. plate	Plaque droite	Platte R.	Placa derecha	5H1	15
	3	502660180	2	Attacco anteriore scocca	Connection	Connexion	Befestigung	Coneción		20
	4	201070018	6	Vite TCEI bassa (6x16)	Screw	Vis	Schraube	Tornillo		25
	5	202020004	4	Dado (M6)	Nut	Ecrou	Mutter	Tuerca		25
	6A	502660520	4	Distanziale	Spacer	Entretoise	Distanzstück	Separador	2H1	20
	6B	503160130	2	Distanziale	Spacer	Entretoise	Distanzstück	Separador	5H1	20
	7	502660760	2	Distanziale	Spacer	Entretoise	Distanzstück	Separador		20
	8A	502660090	1	Piastra Sx.	L.H. plate	Plaque gauge	Platte L.	Placa izq.rda	6H2	15
	8B	503560090	1	Piastra Sx.	L.H. plate	Plaque gauge	Platte L.	Placa izq.rda	7H1	15
	8C	503160090	1	Piastra Sx.	L.H. plate	Plaque gauge	Platte L.	Placa izq.rda	5H1	15
	9	201070035	4	Vite TCEI bassa (8x25)	Screw	Vis	Schraube	Tornillo		25
	10	215000782	2	Tappo	Plug	Bouchon	Verschluss	Tapón		25
	11	502670070	2	Decalcomania	Transfer	Décalcomanie	Streifen	Calcomanía	5H1	10
	11	502670070	2	Decalcomania	Transfer	Décalcomanie	Streifen	Calcomanía	6H2	10
	11	502670070	2	Decalcomania	Transfer	Décalcomanie	Streifen	Calcomanía	7H2	10
	12	502660210	1	Vite	Screw	Vis	Schraube	Tornillo		20
	13	502272090	2	Boccola	Bushing	Douille	Buchse	Casquillo		20
	14	214000036	2	Gommino	Rubber	Caoutchouch	Gummi	Goma		25
	15	502660220	1	Distanziale	Spacer	Entretoise	Distanzstück	Separador		20
	16	502660200	1	Vite	Screw	Vis	Schraube	Tornillo		20
	17	502662200	2	Vite	Screw	Vis	Schraube	Tornillo		30
	18	502662140	2	Boccola	Bushing	Douille	Buchse	Casquillo		15
	19	205010033	2	Anello di tenuta	Seal ring	Bague d'étanchéité	Dichtungsring	Anillo de retención		20
	20	206020037	2	Cuscinetto	Bearing	Roulement	Lager	Cojinete		2
	21	502662081	1	Distanziale	Spacer	Entretoise	Distanzstück	Separador		10
	22	502662010	1	Forcellone	Rear fork	Fourche arrière	Hint. Gabel	Horquilla trasera		5
	23	502662230	1	Pattino catena sup.	Shoe	Patin	Gleitbacke	Patin		25
	24	502670150	1	Parafango	Mudguard	Garde-boue	Kotfluegel	Guarda-barros		25
	25	201050003	4	Vite TSPEI (4x16)	Screw	Vis	Schraube	Tornillo		
	26	201030002	4	Vite TBEI (4x12)	Screw	Vis	Schraube	Tornillo		10
	27	203010002	4	Rondella (D4)	Washer	Rondelle	Scheibe	Arandela		5
	28	502662240	1	Pattino catena inf.	Shoe	Patin	Gleitbacke	Patin		20
	29	502662190	1	Perno	Pin	Pivot	Bolzen	Perno		20
	30	201040033	2	Vite TCEI (8x25)	Screw	Vis	Schraube	Tornillo		25
	31	201070023	2	Vite TCEI bassa (8x16)	Screw	Vis	Schraube	Tornillo		25
	32	214000050	2	Tappo	Plug	Bouchon	Verschluss	Tapón	5H1	25
	32	214000050	2	Tappo	Plug	Bouchon	Verschluss	Tapón	7H1	25
	33	215000874	1	Decalcomania	Transfer	Décalcomanie	Streifen	Calcomanía		20

bimota SB6/SB7

Tav. 20

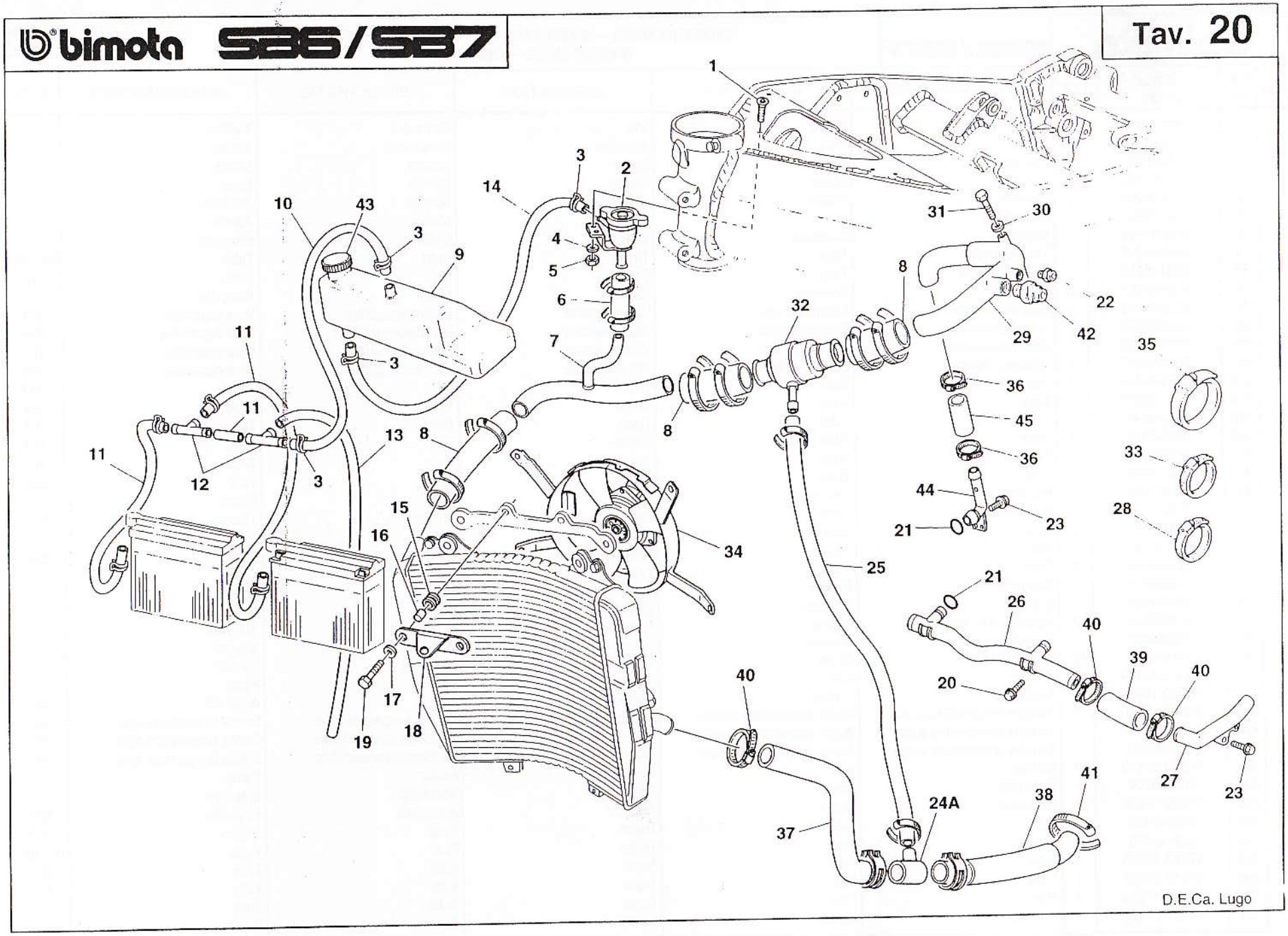

bimota	SB6/SB7	RADIATORE ACQUA — WATER RADIATOR — RADIATEUR POUR L'EAU WASSERKUHLER — RADIADOR AGUA	Tav. 20

Note	Pos. N.	CODICE CODE	Qt.	DENOMINAZIONE	DESCRIPTION	DESIGNATION	BEZEICHNUNG	DENOMINACIONES	MOD.	Qt. %
	1	201050007	2	Vite TSPEI (6x16)	Screw	Vis	Schraube	Tornillo		25
	2	215000425	1	Tappo	Plug	Bouchon	Verschluss	Tapón		10
	3A	215000334	2	Fascetta	Clamp	Collier	Schelle	Banda		50
	3B	215000485	-	Fascetta	Clamp	Collier	Schelle	Banda		50
	4	203010004	2	Rondella (D6)	Washer	Rondelle	Scheibe	Arandela		25
	5	202020004	2	Dado (M6)	Nut	Ecrou	Mutter	Tuerca		25
	6	502645160	1	Manicotto	Coupling	Manchon	Muffe	Manguito		10
	7A	502645060	1	Tubo alluminio	Tube	Tuyau	Rohr	Tubo	8H1-2H1	5
	7B	503145020	1	Tubo alluminio	Tube	Tuyau	Rohr	Tubo	5H1	5
	8	502645080	3	Manicotto	Coupling	Manchon	Muffe	Manguito		10
	9A	502645030	1	Vaso espansione	Expansion tank	Vas expansion	Expansionsgefäss	Vasa expansión	3H1	5
	9A	502645030	1	Vaso espansione	Expansion tank	Vas expansion	Expansionsgefäss	Vasa expansión	6H2	5
	9B	503545030	1	Vaso espansione	Expansion tank	Vas expansion	Expansionsgefäss	Vasa expansión	4H1	5
	9B	503545030	1	Vaso espansione	Expansion tank	Vas expansion	Expansionsgefäss	Vasa expansión	7H1	5
	10A	503145050	1	Tubo	Tube	Tuyau	Rohr	Tubo	3H1	10
	10A	503145050	1	Tubo	Tube	Tuyau	Rohr	Tubo	6H2	10
	10B	503545040	1	Tubo	Tube	Tuyau	Rohr	Tubo	4H1	10
	10B	503545040	1	Tubo	Tube	Tuyau	Rohr	Tubo	7H1	10
	11	215000392	1	Tubo	Tube	Tuyau	Rohr	Tubo	3H1	10
	11	215000392	1	Tubo	Tube	Tuyau	Rohr	Tubo	6H2	10
	12	215000034	2	Raccordo	Union	Raccord	Anschlussteil	Enlace	3H1	20
	12	215000034	2	Raccordo	Union	Raccord	Anschlussteil	Enlace	6H2	5
	13	503145050	1	Tubo	Tube	Tuyau	Rohr	Tubo	3H1	10
	13	503145050	1	Tubo	Tube	Tuyau	Rohr	Tubo	6H2	10
	14	502645040	1	Tubo	Tube	Tuyau	Rohr	Tubo		25
	15	214000009	2	Gommino	Rubber	Caoutchouc	Gummi	Goma		25
	16	500004386	2	Boccola	Bushing	Douille	Buchse	Casquillo		5
	17	203030001	2	Rondella (D6x18)	Washer	Rondelle	Scheibe	Arandela		5
	18	502690020	1	Supporto	Support	Support	Halterung	Soporte		10
	19	201020002	2	Vite TE (6x20)	Screw	Vis	Schraube	Tornillo		10
	20	09103-06184	2	Bullone	Bolt	Boulon	Mutter	Perno		25
	21	09280-18009	4	Anello OR	O-Ring	Bague OR	O-Ring	Anillo OR	2H1	20
	22A	34850-50A00	1	Sensore temperatura acqua	Water temperature sensor	Capteur température eau	Wassertemperaturfühler	Sonda temperatura agua	5H1	5
	22A	34850-50A00	1	Sensore temperatura acqua	Water temperature sensor	Capteur température eau	Wassertemperaturfühler	Sonda temperatura agua	6H1	5
	22B	215000849	1	Sensore temperatura acqua	Water temperature sensor	Capteur température eau	Wassertemperaturfühler	Sonda temperatura agua	7H1	5
	23	01550-06123	4	Bullone	Bolt	Boulon	Mutter	Perno		25
	24A	502645070	1	Raccordo	Union	Raccord	Anschluss	Empalme		25
	24B	17890-17E00	1	Raccordo	Union	Raccord	Anschluss	Empalme	5H1	5
	25A	502645150	1	Tubo	Tube	Tuyau	Rohr	Tubo	6H2	5
	25B	503145030	1	Tubo	Tube	Tuyau	Rohr	Tubo	7H1-8H1	5
	26A	17870-46E00	1	Tubo	Pipe	Tuyau	Rohr	Tubo	2H1	10
	26B	17870-21E01	1	Tubo	Pipe	Tuyau	Rohr	Tubo	5H1	10
	27	17860-17E00	1	Tubo	Pipe	Tuyau	Rohr	Tubo		10
	28	09401-26404	2	Fascetta	Clamp	Collier	Schelle	Banda	7H1	25

bimota | SB6/SB7 | RADIATORE ACQUA — WATER RADIATOR — RADIATEUR POUR L'EAU WASSERKUHLER — RADIADOR AGUA | Tav. 20

Note	Pos. N.	CODICE CODE	Qt.	DENOMINAZIONE	DESCRIPTION	DESIGNATION	BEZEICHNUNG	DENOMINACIONES	MOD.	Qt. %
	29A	502645090	1	Tubo	Tube	Tuyau	Rohr	Tubo	2H1	10
	29B	503145010	1	Tubo	Tube	Tuyau	Rohr	Tubo	5H1	2
	30	203050010	1	Rondella	Washer	Rondelle	Scheibe	Arandela		10
	31	201020001	1	Vite TE (6x10)	Screw	Vis	Schraube	Tornillo		10
	32	215000703	1	Termostato	Thermostat	Thermostat	Thermostat	Termóstato		1
	33	215000521	1	Fascetta	Clamp	Collier	Schelle	Banda	5H1	5
	34	503145060	1	Supporto ventola	Support	Support	Halterung	Soporte	5H1	1
	35	215000454	-	Fascetta	Clamp	Collier	Schelle	Banda		5
	-	209000023	-	Antigelo	Antifreeze	Antigel	Frostschutz	Anticongelante		-
	36A	09402-25502	4	Fascetta	Clamp	Collier	Schelle	Banda	6H1	5
	36B	09402-28511	4	Fascetta	Clamp	Collier	Schelle	Banda	7H1	5
	37	17852-17E00	1	Manicotto	Sleeve	Manchon	Muffe	Manguito		2
	38	17853-17E00	1	Manicotto	Sleeve	Manchon	Muffe	Manguito		2
	39A	17855-17E02	1	Manicotto	Sleeve	Manchon	Muffe	Manguito	2H1	2
	39B	503545050	1	Manicotto	Sleeve	Manchon	Muffe	Manguito	7H1	2
	40	09402-30502	3	Fascetta	Clamp	Collier	Schelle	Banda		5
	41	09402-33502	1	Fascetta	Clamp	Collier	Schelle	Banda		5
	42	17680-45D00	1	Interruttore ventola	Switch	Interrupteur	Schalter	Interruptor	2H1	3
	43A	17932-12C00	1	Tappo vaso espansione	Plug	Bouchon	Verschluss	Tapón	6H2	1
	43B	215000425	1	Tappo vaso espansione	Plug	Bouchon	Verschluss	Tapón	7H1	1
	44	17880-17E00	2	Tubo	Pipe	Tuyau	Rohr	Tubo		2
	45	17859-17E00	2	Manicotto	Sleeve	Manchon	Muffe	Manguito		2

Tav. 20/A

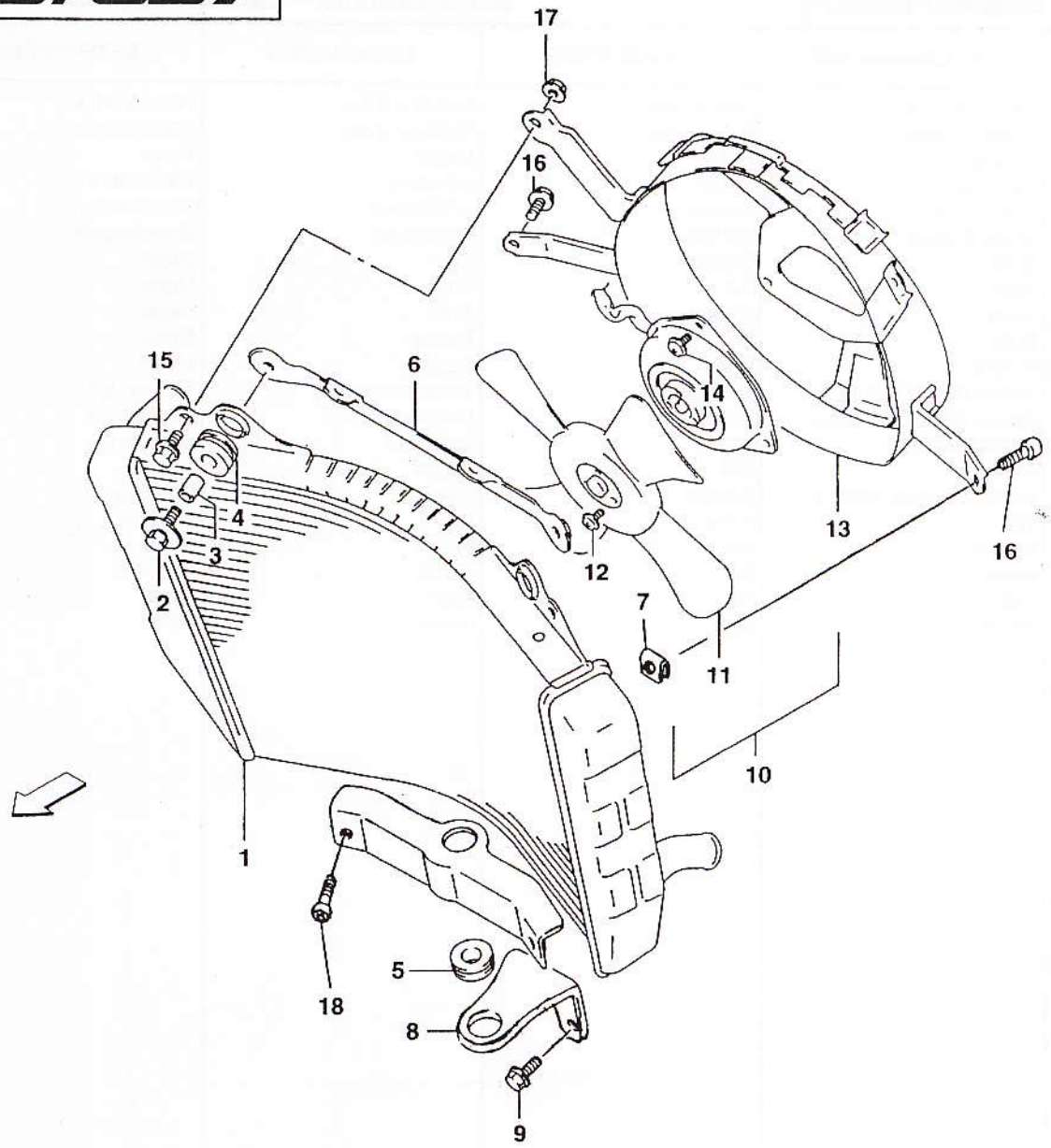

bimota | SB6/SB7 | ELETTROVENTOLA — ELECTRIC FAN — ELECTRO-VENTILATEUR
ELEKTROVENTILATOR — VENTILADOR ELECTRICO | Tav. 20/A

Note	Pos. N.	CODICE CODE	Qt.	DENOMINAZIONE	DESCRIPTION	DESIGNATION	BEZEICHNUNG	DENOMINACIONES	MOD.	Qt. %
	1A	17710-46E00	1	Radiatore acqua	Radiator assy	Radiateur d'eau	Wasserkuehler	Radiador agua	2H1	3
	1B	17710-17E00	1	Radiatore acqua	Radiator assy	Radiateur d'eau	Wasserkuehler	Radiador agua	5H1	3
	2	09116-06147	2	Bullone	Bolt	Boulon	Mutter	Perno		10
	3	09180-07004	2	Distanziale	Spacer	Entretoise	Distanzstück	Separador		2
	4	17787-17A00	2	Ammortizzatore	Cushion	Amortisseur	Stossdampfers	Amortiguador		3
	5	09320-12053	1	Ammortizzatore	Cushion	Amortisseur	Stossdampfers	Amortiguador		3
	6	17740-17e00	1	Staffa	Bracket	Etrier	Buegel	Brida		3
	7	17762-39A00	1	Dado	Nut	Ecrou	Mutter	Tuerca	5H1	10
	8	17751-17E00	1	Staffa	Bracket	Etrier	Buegel	Brida	5H1	3
	9A	01580-06203	2	Bullone	Bolt	Boulon	Mutter	Perno	2H1	10
	9B	01580-06163	2	Bullone	Bolt	Boulon	Mutter	Perno	5H1	10
○	10A	17800-46E01	1	Ventola radiatore completa	Blower assy	Ventilateur compl.	Geblaese kpl.	Ventilador	2H1	1
○	10B	17800-46E02	1	Ventola radiatore completa	Blower assy	Ventilateur compl.	Geblaese kpl.	Ventilador	5H1	1
●	11	17820-17E00	1	Ventola radiatore	Blower	Ventilateur	Geblaese	Ventilador		2
●	12	02112-04063	3	Bullone	Bolt	Boulon	Mutter	Perno		2
●	13	17770-46E00	1	Supporto ventola radiatore	Support	Support	Halterung	Soporte		10
●	14	02112-15083	3	Vite	Screw	Vis	Schraube	Tornillo		10
	15	01550-06123	2	Bullone	Bolt	Boulon	Mutter	Perno		10
	16	01550-06103	2	Bullone	Bolt	Boulon	Mutter	Perno		10
	17	08316-10063	2	Dado	Nut	Ecrou	Mutter	Tuerca		10
	18	01580-06163	2	Bullone	Bolt	Boulon	Mutter	Perno		15

bimota SB6/SB7

Tav. 21

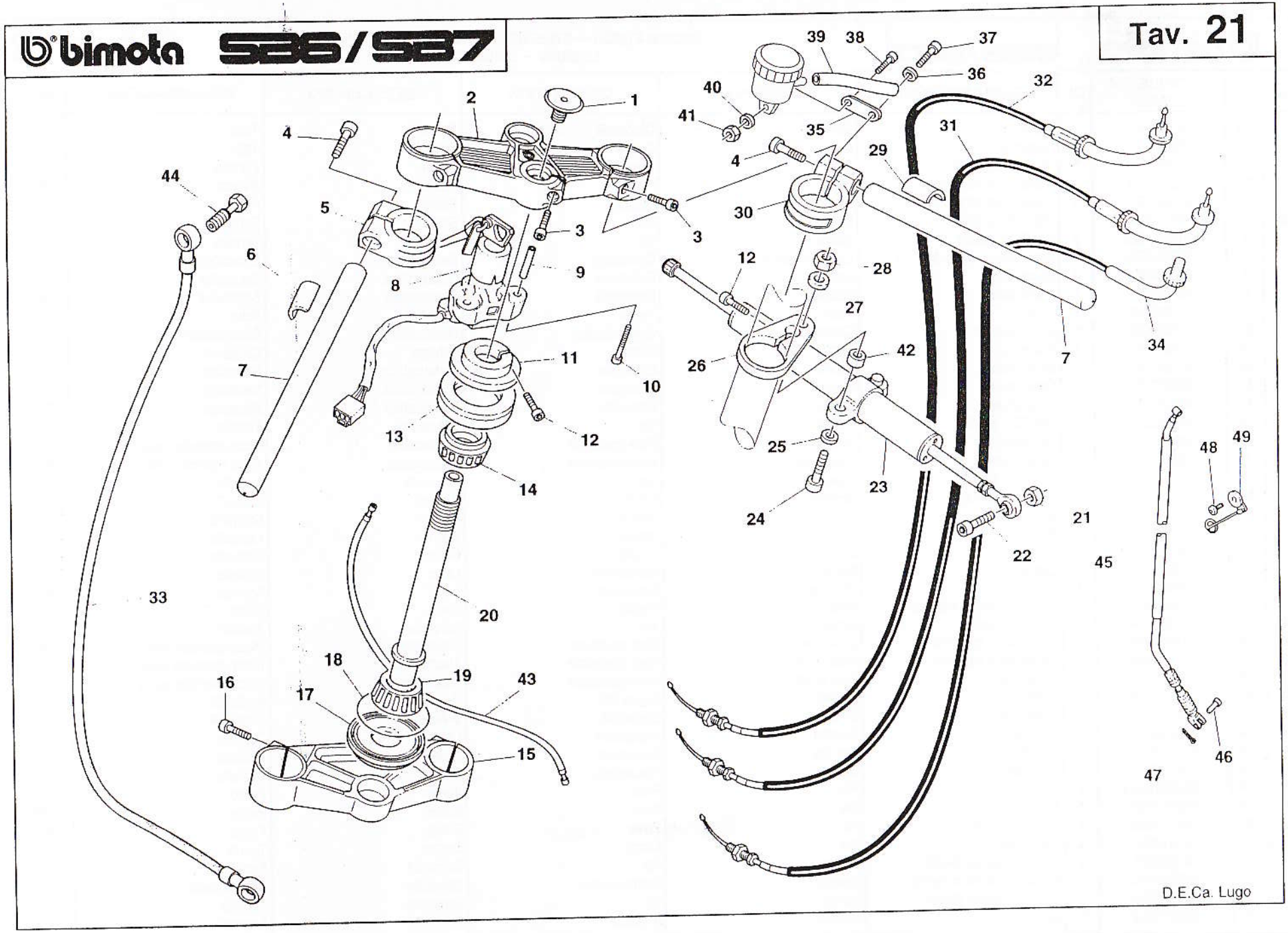

bimota | SB6/SB7 | GRUPPO STERZO — STEERING ASSEMBLY — DIRECTION LENKUNG — DIRECCION | Tav. 21

Note	Pos. N.	CODICE CODE	Qt.	DENOMINAZIONE	DESCRIPTION	DESIGNATION	BEZEICHNUNG	DENOMINACIONES	MOD.	Qt. %
	1A	501461100	1	Coperchio	Cover	Couvercle	Deckel	Tapa	5H1-2H1	5
	1B	503361040	1	Coperchio	Cover	Couvercle	Deckel	Tapa	8H1	5
○	2A	502661011	1	Piastra sup. di sterzo	Plate	Plaque	Platte	Plancha	5H1	5
○	2A	502661011	1	Piastra sup. di sterzo	Plate	Plaque	Platte	Plancha	6H2	5
○	2B	503561021	1	Piastra sup. di sterzo	Plate	Plaque	Platte	Placa	7H1	25
●	3	201040034	3	Vite TCEI (8x30)	Screw	Vis	Schraube	Tornillo		3
	4	201040035	2	Vite TCEI (8x35)	Screw	Vis	Schraube	Tornillo		5
	5	502682020	1	Attacco semi-manubrio SX.	L.H. connection	Connexion	Befestigung L.	Coneción Izq.		10
	6	502280030	1	Distanziale	Spacer	Entretoise	Distanzstück	Separador	5H1	10
	6	502280030	1	Distanziale	Spacer	Entretoise	Distanzstück	Separador	6H2	10
	7	501982040	2	Tubo	Tube	Tuyau	Rohr	Tubo		25
	8A	502690090	1	Commutatore	Commutator	Commutateur	Umschalter	Commutador		25
	8B	210000400	1	Serratura	Lock	Serrure	Schloss	Cerradura	8H1	25
	9A	502661050	2	Distanziale	Spacer	Entretoise	Distanzstück	Separador	5H1	25
	9A	502661050	2	Distanziale	Spacer	Entretoise	Distanzstück	Separador	5H1	25
	9B	503361050	2	Distanziale	Spacer	Entretoise	Distanzstück	Separador	7H1	20
	10	201040026	2	Vite TCEI (6x45)	Screw	Vis	Schraube	Tornillo		25
	11A	500761060	1	Parapolvere	Dust cover	Para-poussiere	Staubdeckel	Placa retencion polva	5H1-2H1	25
	11B	503361030	1	Parapolvere	Dust cover	Para-poussiere	Staubdeckel	Placa retencion polva	8H1	25
	12	201040006	2	Vite TCEI (5x20)	Screw	Vis	Schraube	Tornillo		
	13	500761050	1	Boccola standard	Bushing	Douille	Buchse	Casquillo		
	-	500361050	1	Boccola	Bushing	Douille	Buchse	Casquillo		5
	-	500361060	1	Boccola	Bushing	Douille	Buchse	Casquillo		5
	-	500361070	1	Boccola	Bushing	Douille	Buchse	Casquillo		5
	14A	206050002	1	Cuscinetto	Bearing	Roulement	Lager	Cojinete		5
	14B	206050001	1	Cuscinetto	Bearing	Roulement	Lager	Cojinete	8H1	5
○	15	503561031	1	Piastra di sterzo inferiore	Plate	Plaque	Platte	Placa		5
●	16	201040034	4	Vite TCEI (8x30)	Screw	Vis	Schraube	Tornillo		2
●	17A	501561040	1	Parapolvere inferiore	Dust cover	Pare-poussiere	Staubdeckel	Placa retencion polva	5H1	20
●	17A	501561040	1	Parapolvere inferiore	Dust cover	Pare-poussiere	Staubdeckel	Placa retencion polva	6H2	20
●	17B	501361040	1	Parapolvere	Dust cover	Pare-poussiere	Staubdeckel	Placa retencion polva	7H1	5
●	18A	204010038	1	Anello OR	O-Ring	Bague OR	O-Ring	Anillo OR	5H1-6H2	25
●	18B	204020024	1	Anello OR	O-Ring	Bague OR	O-Ring	Anillo OR	7H1	25
●	19A	206050002	1	Cuscinetto	Bearing	Roulement	Lager	Cojinete	5H1	2
●	19A	206050002	1	Cuscinetto	Bearing	Roulement	Lager	Cojinete	6H2	2
●	19B	206050001	1	Cuscinetto	Bearing	Roulement	Lager	Cojinete	7H1	5
●	20A	502661030	1	Perno	Pin	Pivot	Bolzen	Perno	5H1	5
●	20A	502661030	1	Perno	Pin	Pivot	Bolzen	Perno	6H2	5
●	20B	503561030	1	Perno di sterzo	Pin	Pivot	Bolzen	Perno	7H1	
	21	202010003	1	Dado (M6)	Nut	Ecrou	Mutter	Tuerca		20
	22	201070011	1	Vite TCEI bassa (8x30)	Screw	Vis	Schraube	Tornillo		3
	23	502695020	1	Ammortizzatore di sterzo	Damper	Ammortisseur	Däempfer	Amortigüador		5
	24	201070008	1	Vite TCEI bassa (6x25)	Screw	Vis	Schraube	Tornillo		3
	25	203010004	2	Rondella (D6)	Washer	Rondelle	Scheibe	Arandela		15

bimota | SB6/SB7 | GRUPPO STERZO — STEERING ASSEMBLY — DIRECTION LENKUNG — DIRECCION | Tav. 21

Note	Pos. N.	CODICE CODE	Qt.	DENOMINAZIONE	DESCRIPTION	DESIGNATION	BEZEICHNUNG	DENOMINACIONES	MOD.	Qt. %
	26	502695010	1	Attacco amm. di sterzo	Connection	Connexion	Befestigung	Coneción		15
	27	203030001	1	Rondella (D6x18)	Washer	Rondelle	Scheibe	Arandela		15
	28	202020004	1	Dado autobloccante (M6)	Nut	Ecrou	Mutter	Tuerca		10
	29	500005061	1	Distanziale	Spacer	Entretoise	Distanzstück	Separador	5H1	3
	29	500005061	1	Distanziale	Spacer	Entretoise	Distanzstück	Separador	6H2	3
	30	502682010	1	Attacco semi-manubrio Dx.	R.H. connection	Connexion D.	Befestigung R.	Coneción der.		25
	31	502682210	1	Cavo comando gas	Cable	Câble	Kabel	Cable	2H1	10
	32	502682220	1	Cavo comando gas	Cable	Câble	Kabel	Cable	2H1	
	33	500711010	1	Tubo frizione	Tube	Tuyau	Rohr	Tubo	2H1	25
	34	503182050	1	Cavo comando gas	Cable	Câble	Kabel	Cable	5H1	20
	35	502182020	1	Piastrina	Plate	Plaquette	Plättchen	Placa	5H1	5
	36	203010003	1	Rondella (D 5)	Washer	Rondelle	Scheibe	Arandela	5H1	
	37	201030009	1	Vite TBEI (5x10)	Screw	Vis	Schraube	Tornillo	5H1	15
	38	201030014	1	Vite TBEI (6x16)	Screw	Vis	Schraube	Tornillo	5H1	15
	39	503180010	1	Tubo serbatoio olio freni	Tube	Tuyau	Rohr	Tubo	5H1	15
	40	203010004	1	Rondella	Washer	Rondelle	Scheibe	Arandela	5H1	25
	41	202020004	1	Dado (M6)	Nut	Ecrou	Mutter	Tuerca	5H1	10
	42	503195010	1	Distanziale	Spacer	Entretoise	Distanzstück	Separador	5H1	
	43	503582230	1	Cavo starter	Cable	Câble	Kabel	Cable	7H1	10
	44	211061001	1	Raccordo	Union	Raccord	Anschluss	Empalme		5
	45	58200-17E00	1	Cavo frizione	Cable	Câble	Kabel	Cable	5H1	10
	46	09200-06011	1	Perno	Pin	Pivot	Bolzen	Perno	5H1	2
	47	04111-20158	1	Perno	Pin	Pivot	Bolzen	Perno	5H1	2
	48	02112-16168	1	Vite	Screw	Vis	Schraube	Tornillo	5H1	10
	49	44480-12C01	1	Guida-cavo	Guide	Guide	Führung	Guía	5H1	2

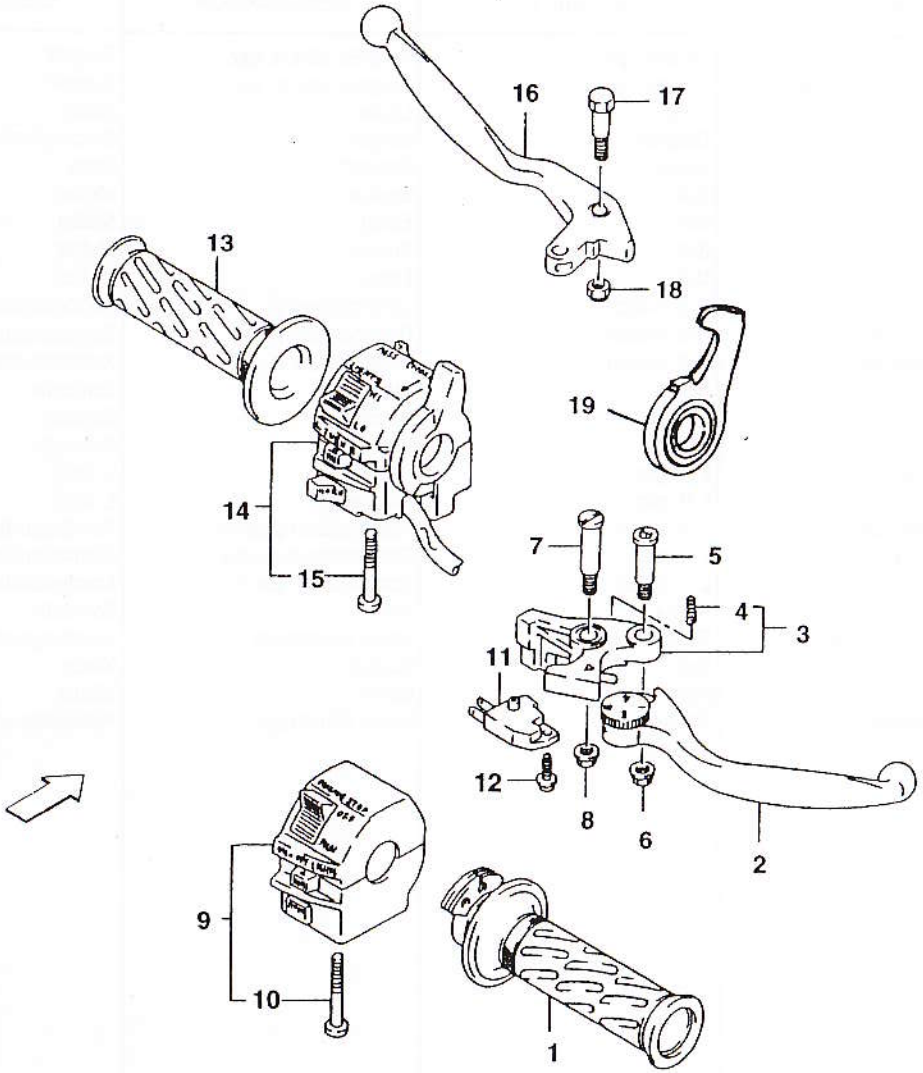
16
17
13
18
19
14
15
7
5
4
3
11
12
8
6
2
9
10
1

bimota — SB6

COMANDI — CONTROLS — CONTROLES STEUERUNGEN — MANDOS

Tav. 21/A

Note	Pos. N.	CODICE CODE	Qt.	DENOMINAZIONE	DESCRIPTION	DESIGNATION	BEZEICHNUNG	DENOMINACIONES	MOD.	Qt. %
	1A	57110-22D01	1	Manopola comando gas	Throttle grip	Poignée comm. gaz	Gasgriff	Manopla	6H2	5
	1B	215000821	1	Manopola comando gas	Throttle grip	Poignée comm. gaz	Gasgriff	Manopla	7H1	5
	2	57420-32C00	1	Leva	Lever	Levier	Hebel	Palanca	6H2	2
○	3	57430-40C00	1	Innesto	Coupling	Goujon	Steckverbindung	Acoplamiento	6H2	2
●	4	57438-32C00	1	Molla	Spring	Ressort	Feder	Resorte	6H2	10
	5	57437-32C00	1	Bullone	Bolt	Boulon	Mutter	Perno	6H2	10
	6	08319-31065	1	Dado	Nut	Ecrou	Mutter	Tuerca	6H2	10
	7	57431-17C00	1	Bullone	Bolt	Boulon	Mutter	Perno	6H2	10
	8	08316-16064	1	Dado	Nut	Ecrou	Mutter	Tuerca	6H2	10
○	9A	37200-17E13	1	Commutatore dx.	R.H. switch	Commutateur D.	Kombischalter R.	Conmutador D.	6H2	5
	9B	215000836	1	Commutatore dx.	R.H. switch	Commutateur D.	Kombischalter R.	Conmutador D.	7H1	5
	9C	504190040	1	Commutatore dx.	R.H. switch	Commutateur D.	Kombischalter R.	Conmutador D.	8H1	5
●	10	02112-05455	2	Vite	Screw	Vis	Schraube	Tornillo	6H2	25
○	11	57460-17C00	1	Interruttore	Switch	Interrupteur	Schalter	Interruptor	6H2	10
●	12	57465-17C00	1	Vite	Screw	Vis	Schraube	Tornillo	6H2	25
	13A	57211-22D00	1	Manopola Sx.	L.H. grip	Poignée G.	L. Griff	Manopla izrda.	6H2	10
	13B	215000822	1	Manopola Sx.	L.H. grip	Poignée G.	L. Griff	Manopla izrda.	7H1	10
○	14A	37400-17E10	1	Commutatore Sx.	L.H. switch	Commutateur gauche	Kombischalter. L.	Conmutador izqierdo	6H2	5
	14B	215000818	1	Commutatore Sx.	L.H. switch	Commutateur gauche	Kombischalter. L.	Conmutador izqierdo	7H1	5
	14C	504190050	1	Commutatore Sx.	L.H. switch	Commutateur gauche	Kombischalter. L.	Conmutador izqierdo	8H1	5
●	15	02112-05455	2	Vite	Screw	Vis	Schraube	Tornillo	6H2	25
	16	57620-40C00	1	Leva comando frizione	Clutch lever	Levier embrayage	Kupplungshebel	Palanca mando embrague	6H2	2
	17	57431-05A00	1	Bullone	Bolt	Boulon	Mutter	Perno	6H2	10
	18	08319-21065	1	Dado	Nut	Ecrou	Mutter	Tuerca	6H2	10
	19	215000823	1	Leva avviamento	Starter lever	Levier démarrage	Hebelanlasser	Palanca arranque	7H1	5

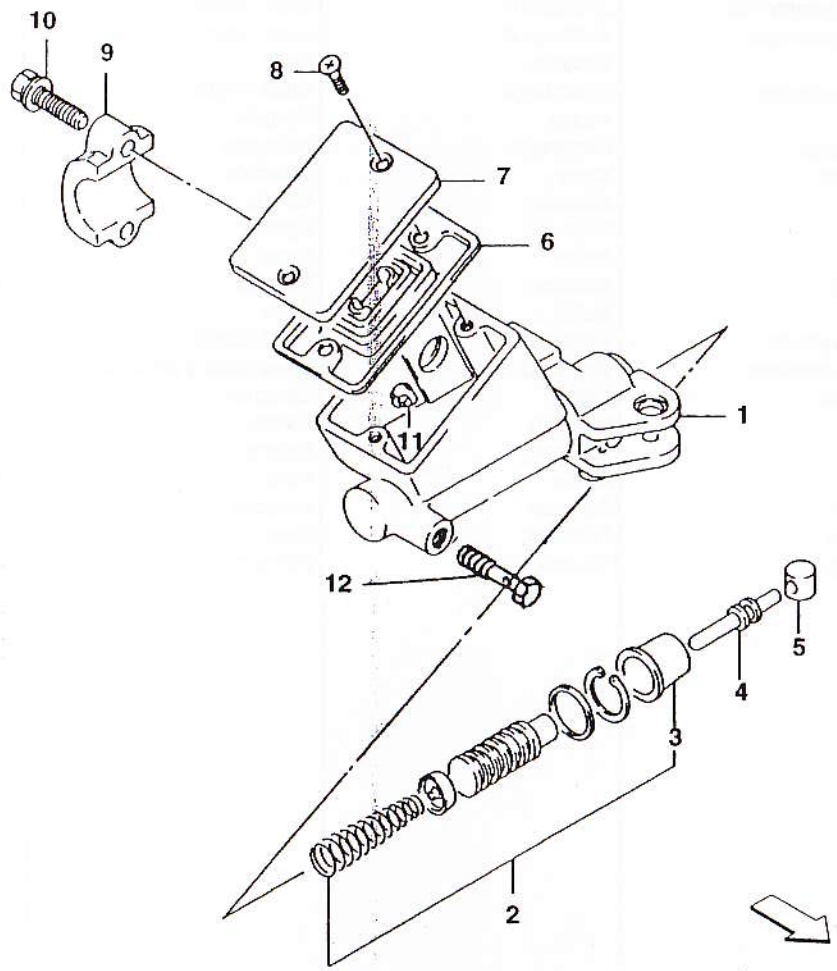
10
9
8
7
6
1
11
12
5
4
3
2

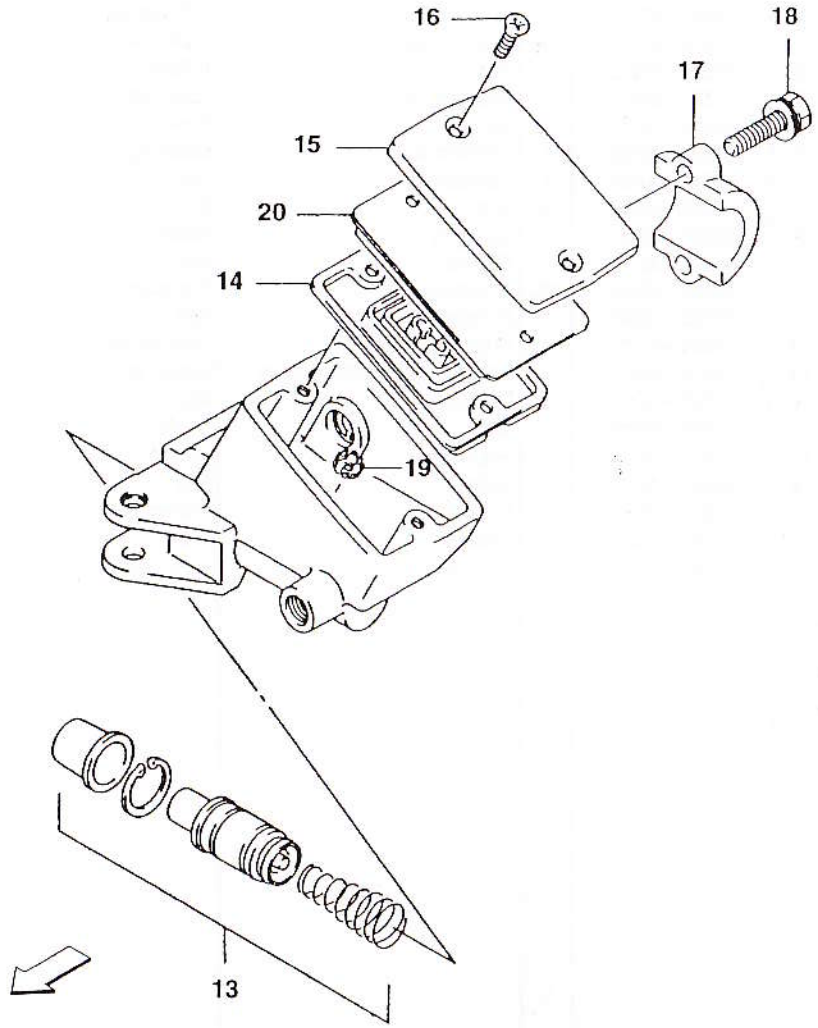
16
18
17
15
20
14
19
13

bimota — SBS

POMPA FRENO E FRIZIONE — BRAKE AND CLUTCH PUMP — POMPE FREIN ET EMBRAYAGE
BREMS UND KUPPLUNGSPUMPE — BOMBA FRENO Y EMBRAGUE

Tav. 21/B

Note	Pos. N.	CODICE CODE	Qt.	DENOMINAZIONE	DESCRIPTION	DESIGNATION	BEZEICHNUNG	DENOMINACIONES	MOD.	Qt. %
○	1	59800-46E00	1	Gruppo cilindro	Cylinder set	Groupe cylindre	Zylindersatz	Grupo cilindro	6H2	3
●	2	59800-08810	1	Gruppo guarnizioni e pistoni	Gasket set	Groupe garnitures	Dichtungsatz	Grupo juntas y pistones	6H2	3
●	3	59666-44300	1	Soffietto	Bellows	Souffle	Blasebalg	Fuelle	6H2	3
●	4	59871-08A00	1	Asta di punteria lunga	Push rod	Tige de culbuteur	Stossstange	Varilla empuje	6H2	3
●	5	59892-08A00	1	Boccola	Bush	Douille	Buchse	Casquillo	6H2	1
●	6	59667-44B00	1	Diaframma	Diaphragm	Diaphragme	Diaphragma	Diafragma	6H2	2
●	7	69669-24A01	1	Cappuccio	Cap	Capuchon	Kappe	Capuchón	6H2	2
●	8	69689-49300	2	Vite	Screw	Vis	Schraube	Tornillo	6H2	10
●	9	59671-36500	1	Supporto	Holder	Support	Halterung	Soporte	6H2	5
●	10	59675-19C00	2	Bullone	Bolt	Boulon	Mutter	Perno	6H2	10
●	11	59664-48B00	1	Protettore	Protector	Protégér	Schutzerr	Protector	6H2	5
	12	09360-10040	1	Bullone	Bolt	Boulon	Mutter	Perno	6H2	10
○	13	59600-46E00	1	Gruppo cilindro	Cylinder set	Groupe cylindre	Zylindersatz	Grupo cilindro	6H2	3
●	14	59600-45860	1	Gruppo guarnizioni e pistoni	Gasket set	Groupe garnitures	Dichtungsatz	Grupo juntas y pistones	6H2	3
●	15	59669-41C00	1	Cappuccio	Cap	Capuchon	Kappe	Capuchón	6H2	3
●	16	69689-49300	2	Vite	Screw	Vis	Schraube	Tornillo	6H2	10
●	17	59671-19B00	1	Supporto	Holder	Support	Halterung	Soporte	6H2	5
●	18	59675-19C00	2	Bullone	Bolt	Boulon	Mutter	Perno	6H2	10
●	19	59664-48B00	1	Protettore	Protector	Protégér	Schutzerr	Protector	6H2	3
●	20	59668-41C00	1	Piastrino	Plate	Plaquette	Plättchen	Placa	6H2	10
●	21	59667-49460	1	Diaframma	Diaphragm	Diaphragme	Diaphragma	Diafragma	6H2	2

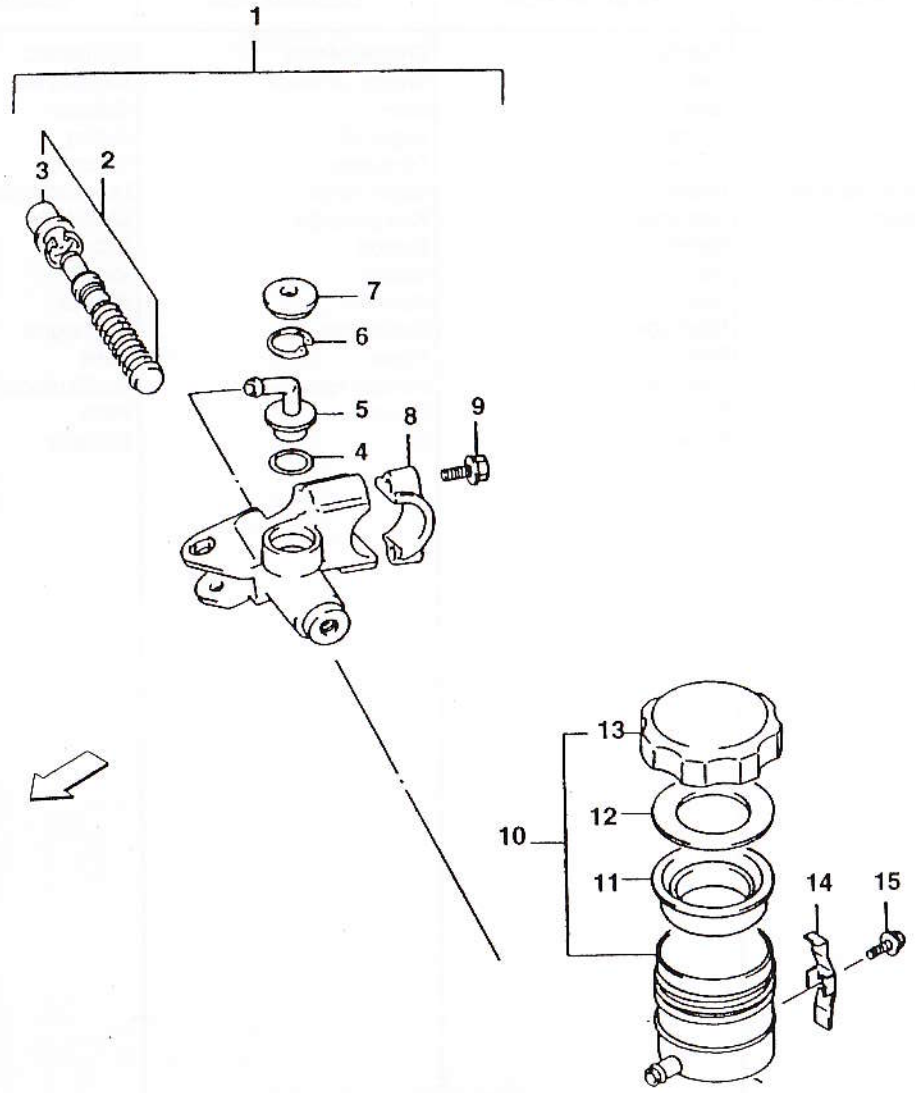
1
2
3
7
6
5
8
9
4
13
12
10
11
14
15

bimota | SB7 | POMPA FRENO — BRAKE PUMP — POMPE FREIN BREMSPUMPE — BOMBA FRENO | Tav. 21/C

Note	Pos. N.	CODICE CODE	Qt.	DENOMINAZIONE	DESCRIPTION	DESIGNATION	BEZEICHNUNG	DENOMINACIONES	MOD.	Qt. %
○	1	59600-32C00	1	Gruppo cilindro	Cylinder set	Groupe cylindre	Zylindersatz	Grupo cilindro	5H1	3
●	2	59600-45B60	1	Gruppo guarnizioni e pistoni	Gasket set	Groupe garnitures	Dichtungsatz	Grupo juntas y pistones	5H1	1
●	3	59666-44300	1	Stivale	Boot	Botte	Schutzerr	Protector	5H1	1
●	4	69686-34200	1	Anello OR	O-Ring	Bague OR	O-Ring	Anillo OR	5H1	1
●	5	59672-17C00	1	Connettore	Connector	Connecteur	Verbinder	Conector	5H1	1
●	6	69674-00B20	1	Anello elastico ferma-spinotto	Circlip	Bague d'arrêt	Drahtsprengring	Anillo elástico	5H1	1
●	7	59673-17C00	1	Cuffia parapolvere	Dust cover	Pare poussière	Staubdeckel	Tapa retención polvo	5H1	1
●	8	59671-36500	1	Supporto	Holder	Support	Halterung	Soporte	5H1	1
●	9	59675-17C00	2	Bullone	Bolt	Boulon	Mutter	Perno	5H1	1
●	10	59740-07D00	1	Serbatoio	Tank	Reservoir	Behälter	Depósito	5H1	1
●	11	59667-18441	1	Diaframma	Diaphragm	Diaphragme	Diaphragma	Diafragma	5H1	1
●	12	59668-18441	1	Piastra	Plate	Plaque	Platte	Placa	5H1	1
●	13	59669-07D00	1	Tappo serbatoio	Tank cap	Bouchon reservoir	Behälterstöpsel	Tapón depósito	5H1	1
	14	59743-17C00	1	Piastra	Plate	Plaque	Platte	Placa	5H1	3
	15	02112-74128	1	Vite	Screw	Vis	Schraube	Tornillo	5H1	10

Tav. 21/D

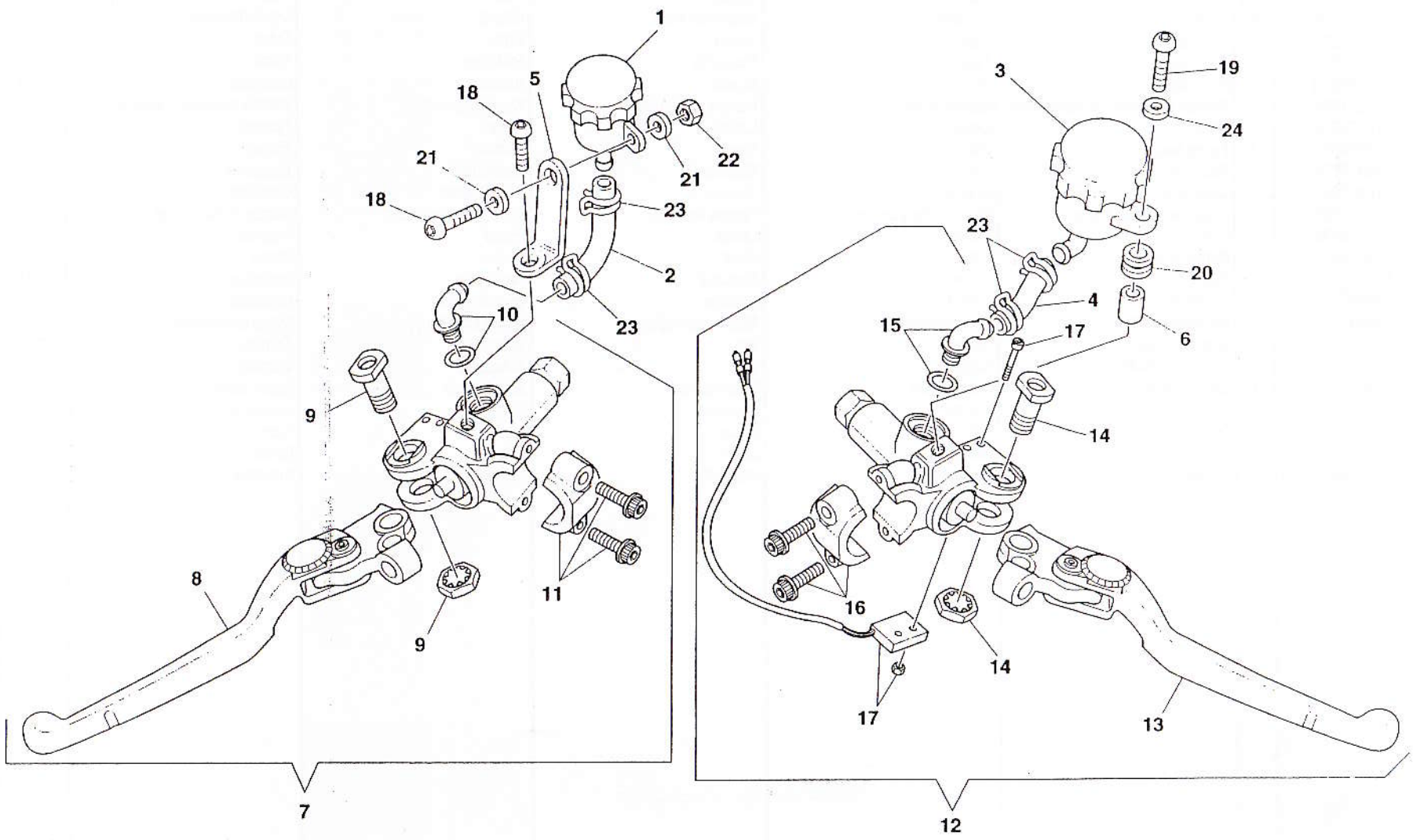

D.E.Ca. Lugo

bimota | SB6/SB7 | COMANDO FRENO E FRIZIONE — BRAKE AND CLUTCH CONTROLS — CONTROLES FREIN ET EMBRAYAGE BREMS UND KUPPLUNGSSTEUERUNGEN — MANDOS FRENO Y EMBRAGUE | Tav. 21/D

Note	Pos. N.	CODICE CODE	Qt.	DENOMINAZIONE	DESCRIPTION	DESIGNATION	BEZEICHNUNG	DENOMINACIONES	MOD.	Qt. %
	1	211031030	1	Serbatoio olio	Oil tank	Reservoir huile	Öltank	Depósito aceite	7H1	5
	2	501711020	1	Tubo olio	Pipe	Tuyau	Rohr	Tubo	7H1	25
	3	211031029	1	Serbatoio olio	Oil tank	Reservoir huile	Öltank	Depósito aceite	7H1	5
	4	501780020	1	Tubo olio	Pipe	Tuyau	Rohr	Tubo	7H1	25
	5	501711030	1	Piastrino	Plate	Plaquette	Plättchen	Placa	7H1	5
	6	501780010	1	Boccola	Bush	Douille	Buchse	Casquillo	7H1	5
○	7	211031035	1	Pompa comando frizione comp.	Clutch pump	Pompe embrayage	Kupplungspumpe	Bomba accionam. embrague	7H1	10
●	8	110270639	1	Leva	Lever	Levier	Hebel	Palanca	7H1	2
●	9	110279850	1	Perno leva	Pin	Pivot	Bolzen	Perno	7H1	2
●	10	110312720	1	Raccordo	Union	Raccord	Anschluss	Empalme	7H1	2
●	11	110437222	1	Cavallotto	U-Bolt	Cavalier	Bügelbolzen	Caballete	7H1	2
○	12	211031036	1	Assieme pompa freno	Front brake pumpe	Pompe frein AV.	Vord Bremszylinder	Bomba freno compl.	7H1	10
●	13	110370638	1	Leva	Lever	Levier	Hebel	Palanca	7H1	2
●	14	110279850	1	Perno leva	Pin	Pivot	Bolzen	Perno	7H1	2
●	15	110312720	1	Raccordo	Union	Raccord	Anschluss	Empalme	7H1	2
●	16	110437222	1	Cavallotto	U-Bolt	Cavalier	Bügelbolzen	Caballete	7H1	2
●	17	110441813	1	Microinterruttore	Microswitch	Micro interrupteur	Mikro schalter	Micro interruptor	7H1	25
	18	201030013	2	Vite TBEI (6x10)	Screw	Vis	Schraube	Tornillo	7H1	25
	19	201030026	1	Vite TBEI (6x40)	Screw	Vis	Schraube	Tornillo	7H1	25
	20	502660930	1	Silent-block	Silent-block	Silent-block	Silent-block	Silent-block	7H1	25
	21	203010004	2	Ranella (D6)	Washer	Rondelle	Scheibe	Arandela	7H1	25
	22	202020004	1	Dado autobloccante (M6)	Nut	Ecrou	Mutter	Tuerca	7H1	25
	23	215000049	4	Fascetta	Clamp	Collier	Schelle	Banda	7H1	25
	24	203030001	1	Ranella	Washer	Rondelle	Scheibe	Arandela	7H1	25

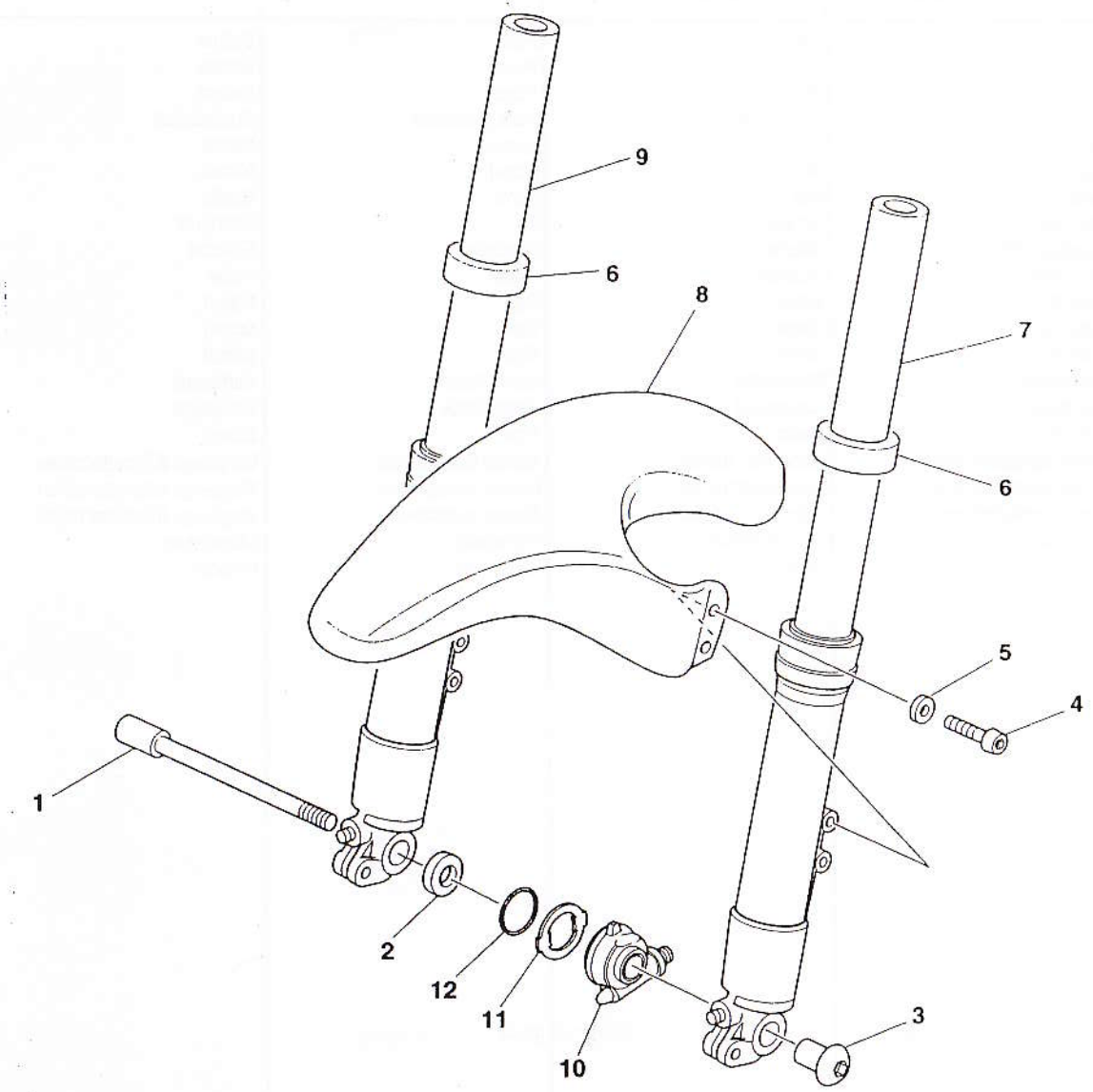

D.E.Ca. Lugo

bimota | SB6/SB7

SOSPENSIONE ANTERIOIRE — FRONT SUSPENSION — SUSPENSION AVANT
VORDERFEDERUNG — SUSPENSION DELANT

Tav. 22

Note	Pos. N.	CODICE CODE	Qt.	DENOMINAZIONE	DESCRIPTION	DESIGNATION	BEZEICHNUNG	DENOMINACIONES	MOD.	Qt. %
	1A	502681020	1	Perno	Pin	Pivot	Bolzen	Perno	5H1	5
	1A	502681020	1	Perno	Pin	Pivot	Bolzen	Perno	6H2	5
	1B	503581020	1	Perno	Pin	Pivot	Bolzen	Perno	7H1	10
	2	502681100	1	Cuffia parapolvere	Dust cover	Pare poussière	Staubdeckel	Tapa retención polvo		25
	3A	502681030	1	Dado	Nut	Ecrou	Mutter	Tuerca	5H1	25
	3A	502681030	1	Dado	Nut	Ecrou	Mutter	Tuerca	6H2	25
	3B	503581030	1	Dado	Nut	Ecrou	Mutter	Tuerca	7H1	
	4	201030024	4	Vite TBEI (4x8)	Screw	Vis	Schraube	Tornillo		10
	5	203010004	4	Rondella (D6)	Washer	Rondelle	Scheibe	Arandela		5
	6	215000784	2	Paracolpi	Bumper	Puffer	Puffer	Paragolpes		5
	7A	213011046	1	Stelo Sx.	Stem	Tige	Schaft	Vastago	5H1	5
	7A	213011046	1	Stelo Sx.	Stem	Tige	Schaft	Vastago	6H2	5
	7B	213011057	1	Stelo Sx.	Stem	Tige	Schaft	Vastago	8H1-7H1	10
	8A	502670140	1	Parafango	Mudguard	Garde-boue	Kotfluegel	Guarda-barros	2H1	10
	8B	503470060	1	Parafango	Mudguard	Garde-boue	Kotfluegel	Guarda-barros	8H1	10
	9	213011045	1	Stelo Dx.	Stem	Tige	Schaft	Vastago		10
	10A	54600-17C01	1	Rinvio contachilometri	Odometer transm.	Renvoi compte-km.	Vorgelege Kilometerzahler	Reenvío cuenta-kilómetros	5H1	10
	10A	54600-17C01	1	Rinvio contachilometri	Odometer transm.	Renvoi compte-km.	Vorgelege Kilometerzahler	Reenvío cuenta-kilómetros	6H2	10
	10B	503581010	1	Rinvio contachilometri	Odometer transm.	Renvoi compte-km.	Vorgelege Kilometerzahler	Reenvío cuenta-kilómetros	7H1	10
	11	215000815	1	Trascinatore	Driving entrainer	Entraineur	Mitnehmer	Arrastrador	7H1	10
	12	205010035	1	Anello OR	O-Ring	Bague OR	O-Ring	Anillo OR	7H1	25

bimota SB6/SB7

Tav. 22/A

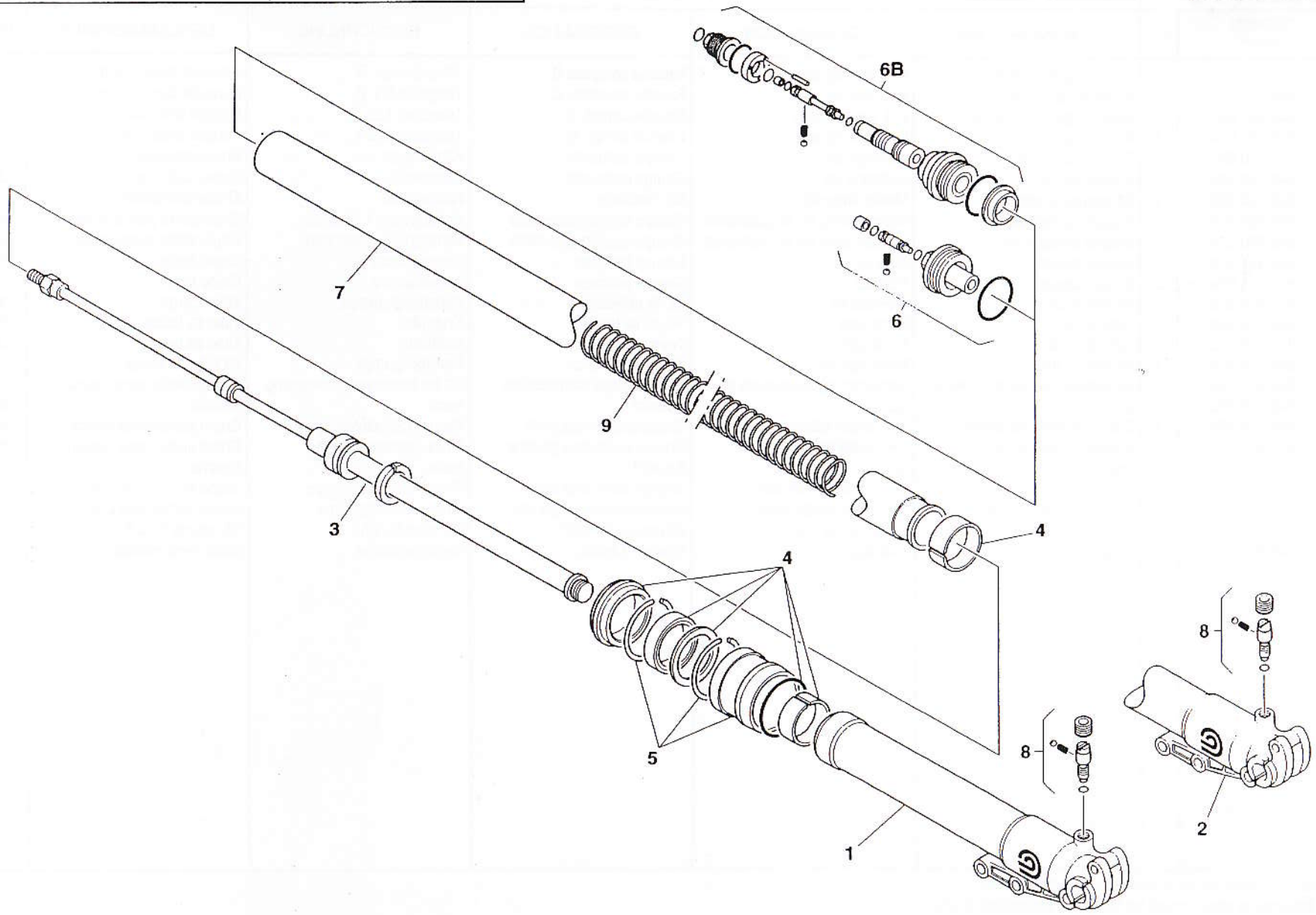

D.E.Ca. Lugo

bimota | SB6/SB7 | SOSPENSIONE ANTERIORE — FRONT SUSPENSION — SUSPENSION AVANT VORDERFEDERUNG — SUSPENSION DELANTERA | Tav. 22/A

Note	Pos. N.	CODICE CODE	Qt.	DENOMINAZIONE	DESCRIPTION	DESIGNATION	BEZEICHNUNG	DENOMINACIONES	MOD.	Qt. %
	1	849.200.033	1	Assieme gamba destra	R.H. fork leg assy	Fourche complete D.	Telegabel Kpl. R.	Horquilla derech. compl.	.5H1	1
	1A	849.200.033	1	Assieme gamba destra	R.H. fork leg assy	Fourche complete D.	Telegabel Kpl. R.	Horquilla derech. compl.	2H1	1
	2	849.201.034	1	Assieme gamba sinistra	L.H. fork leg assy	Fourche compl. G.	Telegabel. Kpl. L.	Horquill izrda. compl.	5H1	1
	2A	849.201.034	1	Assieme gamba sinistra	L.H. fork leg assy	Fourche compl. G.	Telegabel. Kpl. L.	Horquill izrda. compl.	2H1	1
	3	849.350.035	2	Gruppo cartuccia	Cartridge set	Groupe cartouche	Patronesatz	Grupo cartucho	5H1	1
	3A	849.350.035	2	Gruppo cartuccia	Cartridge set	Groupe cartouche	Patronesatz	Grupo cartucho	2H1	1
	4	849.340.026	1	Kit manutenzione	Maintenance kit	Kit d'entretien	Wartungskit	Kit mantenimiento	1H1	-
	5	849.330.004	2	Gruppo portaparaoli	Support assy for oil protection	Groupe support pare-huile	Haltergruppe f. olschutz	Grupo porta guarda-aceite	5H1	3
	5A	849.330.004		Gruppo portaparaoli	Support assy for oil protection	Groupe support pare-huile	Haltergruppe f. olschutz	Grupo porta guarda-aceite	2H1	3
	6	849.311.534	2	Gruppo tappo	Plug set	Groupe bouchon	Verschlussatz	Grupo tapón	5H1	2
	6A	849.311.534	2	Gruppo tappo	Plug set	Groupe bouchon	Verschlussatz	Grupo tapón	2H1	2
•	6B	849.311.526	1	Kit precarica	Pre-load kit	Kit de pré-charge	Vorladungsgruppe	Kit precarga	1H1	-
	7	949.310.500	2	Tubo di forza	Force pipe	Tuyau de force	Kraftrohr	Tubo de fuerza	5H1	1
	7A	949.310.500	2	Tubo di forza	Force pipe	Tuyau de force	Kraftrohr	Tubo de fuerza	2H1	1
•	7B	849.250.004	1	Kit tubo di forza	Force pipe kit	Kit tuyau de force	Kraftrohrgruppe	Kit tubo de fuerza	1H1	-
•	8	849.311.530	1	Kit regolazione compressione	Compression adjustment kit	Kit de réglage compression	Kit fur kompressionsregelung	Kit regulacion compresion	1H1	-
	9	949.313.863	2	Molla	Spring	Ressort	Feder	Resorte	5H1	2
	—	849.800.193	1	Gruppo portaruota destro	R.H. wheel holder assy	Groupe porte-roue droit	Rechte radhaltergruppe	Grupo porta-rueda derecho	5H1	1
	—	849.850.189	1	Gruppo portaruota sinistro	L.H. wheel holder assy	Groupe porte-roue gauche	Linke radhaltergruppe	Grupo porta-rueda izquierdo	5H1	1
	9A	949.313.863	2	Molla	Spring	Ressort	Feder	Resorte	2H1	2
	—	849.800.193	1	Gruppo portaruota destro	R.H. wheel holder assy	Groupe porte-roue droit	Rechte radhaltergruppe	Grupo porta-rueda derecho	2H1	1
	—	849.850.215	1	Gruppo portaruota sinistro	L.H. wheel holder assy	Groupe porte-roue gauche	Linke radhaltergruppe	Grupo porta-rueda izquierdo	2H1	1
•	9B	849.313.005	1	Kit molla K= 0,87	Spring kit K= 0,87	Kit ressort K= 0,87	Kit feder K= 0,87	Kit resorte K= 0,87	1H1	-
	-	449.450.008	1	Kit attrezzi	Tool bag	Trousse à outils	Werkzeugtasche	Bolsa herramientas	1H1	-

• Kit forniti in sostituzione ai particolari montati di serie
• Kit delivered as replacement for the series assembled details
• Kits livrés come remplacement des détails montés en série
• Kits geliefert als Ersatz für die serienmässingen Details
• Juegos suministrados en lugar de las piezas montadas en serie

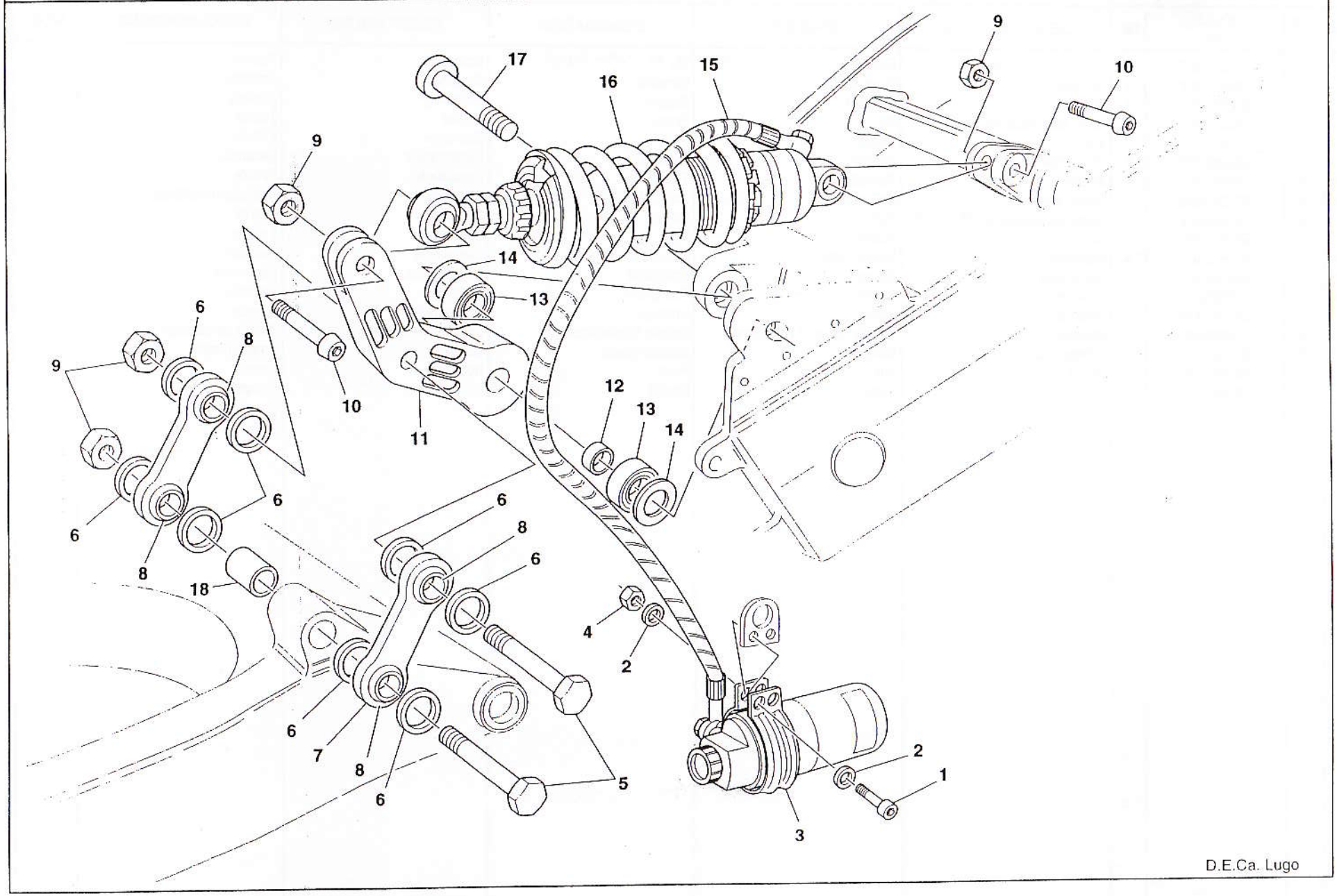

D.E.Ca. Lugo

bimota | SB6 / SB7

GRUPPO AMMORTIZZATORE POSTERIORE — REAR SHOCK ABSORBER SYSTEM — AMMORTISSEUR ARRIERE
STOSSDAMPFER HINTER — AMORTIGUADOR TRASERO

Tav. 23

Note	Pos. N.	CODICE CODE	Qt.	DENOMINAZIONE	DESCRIPTION	DESIGNATION	BEZEICHNUNG	DENOMINACIONES	MOD.	Qt. %
	1	201070007	2	Vite TCEI bassa (6x20)	Screw	Vis	Schraube	Tornillo		25
	2	203010004	4	Rondella (D6)	Washer	Rondelle	Scheibe	Arandela		
	3	502662260	1	Supporto	Support	Support	Halterung	Soporte		5
	4	202020004	2	Dado autobloccante (M6)	Nut	Ecrou	Mutter	Tuerca		25
	5	502662210	2	Vite	Screw	Vis	Schraube	Tornillo		25
	6	502662360	8	Distanziale	Spacer	Entretoise	Distanzstück	Separador		20
○	7	502662351	2	Tirante	Tie-rod	Tirant	Zugstange	Tirante		10
●	8	207010008	2	Snodo sferico	Ball joint	Joint a rotule	Kugelgelenk	Articulación esférica		20
	9	202080002	4	Dado autobloccante (M12x1.25)	Nut	Ecrou	Mutter	Tuerca		25
	10	502662300	2	Vite	Screw	Vis	Schraube	Tornillo		25
○	11	502662161	1	Bilanciere	Rocker arm	Culbuteur	Skipphebel	Balancín		5
●	12	502662320	1	Distanziale	Spacer	Entretoise	Distanzstück	Separador		10
●	13	206020014	2	Cuscinetto	Bearing	Roulement	Lager	Cojinete		5
	14	502662310	2	Rasamento	Shim	Arasage	Passscheibe	Rasado		20
	15	215000660	1	Spiralite	Spirale made of transparent	Spirale en plastique	Spirale aus durchsichtigem	Spirale de plàstico		
	16	213023017	1	Ammortizzatore	Damper	Ammortisseur	Dämpfer	Amortigüador		5
	17	502662220	2	Perno	Pin	Pivot	Bolzen	Perno		2
	18	502662150	1	Boccola	Bush	Douille	Bochse	Cosquillo		5

Tav. 24

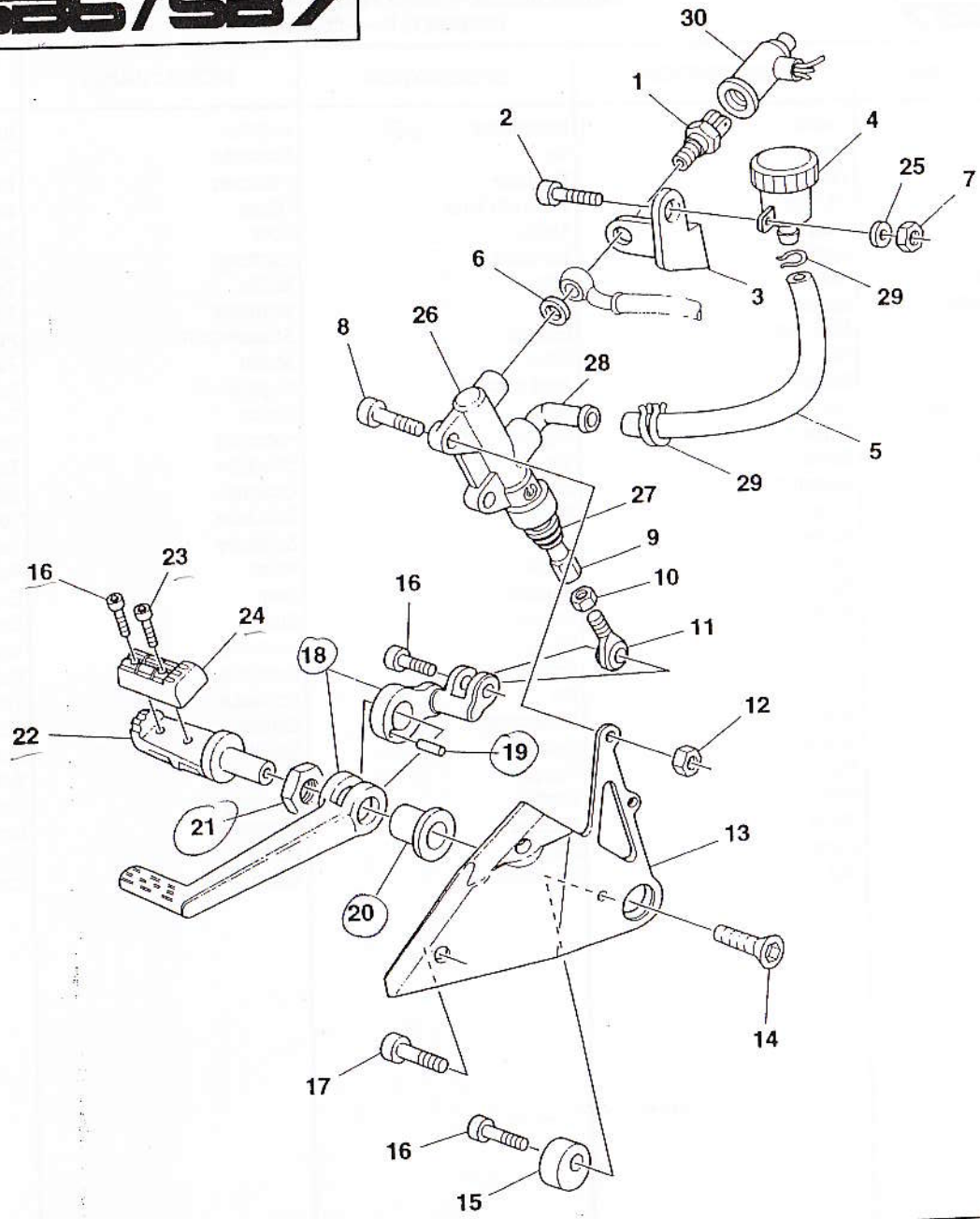
30
1
2
4
25
7
6
3
29
8
26
28
5
29
27
9
16
23
10
16
24
11
18
12
22
19
21
13
20
14
17
16
15

bimota | SB6/SB7 | PEDANA DESTRA — RIGHT FOOT — REPOSE-PIEDS D. FUSSRASTE R. — PEDAL D. | Tav. 24

Note	Pos. N.	CODICE CODE	Qt.	DENOMINAZIONE	DESCRIPTION	DESIGNATION	BEZEICHNUNG	DENOMINACIONES	MOD.	Qt. %
	1	211071001	1	Interruttore stop	Switch	Interrupteur	Schalter	Interruptor		5
	2	201030024	1	Vite TBEI (6x12)	Screw	Vis	Schraube	Tornillo		25
	3	502680060	1	Piastrina	Plate	Plaquette	Plättchen	Placa		10
	4	211103004	1	Serbatoio olio	Oil tank	Reservoir huile	Öltank	Depósito aceite		5
	5	502680030	1	Tubetto di precarica	Tube	Tuyau	Rohr	Tubo		10
	6	211101008	1	Guarnizione	Gasket	Garniture	Dichtung	Junta		20
	7	202020004	1	Dado autobloccante	Nut	Ecrou	Mutter	Tuerca		25
	8	201070007	2	Vite TCEI bassa (6x20)	Screw	Vis	Schraube	Tornillo		25
	9	502680040	1	Puntale	Push rod	Embout	Stösselschaft	Puntal		20
	10	202010002	1	Dado (M5)	Nut	Ecrou	Mutter	Tuerca		25
	11	207020005	1	Snodo sferico	Ball joint	Joint a rotule	Kugelgelenk	Articulación esférica		20
	12	202020004	2	Dado autobloccante (M6)	Nut	Ecrou	Mutter	Tuerca		12
	13	502682040	1	Supporto pedana	Support	Support	Halterung	Soporte		10
	14	201050033	1	Vite TSPEI (10x25)	Screw	Vis	Schraube	Tornillo		25
	15	500004690	1	Eccentrico	Eccentric	Excentrique	Exzenter	Excéntrico		10
	16	201070001	3	Vite TCEI bassa (5x16)	Screw	Vis	Schraube	Tornillo		25
	17	201070023	2	Vite TCEI bassa (8x16)	Screw	Vis	Schraube	Tornillo		25
○	18	501182050	1	Leva e levetta	Lever	Levier	Hebel	Palanca		10
●	19	215000041	1	Spina cilindrica	Pin	Goupille	Dorn	Espiga		10
●	20	500182040	1	Boccola	Bushing	Douille	Buchse	Casquillo		10
●	21	500182050	1	Ghiera	Locknut	Bague	Nutmutter	Virola		10
	22	500982010	1	Pedana	Foot-rest	Repose-pieds	Fussraste	Pedal delntera		10
	23	201070029	1	Vite TCEI bassa (5x20)	Screw	Vis	Schraube	Tornillo		25
	24	500982020	1	Gomma	Rubber	Caoutchouc	Gummi	Goma		10
	25	203010004	1	Rondella (D6)	Washer	Rondelle	Scheibe	Arandela		
○	26	211031024	1	Pompa	Pump	Pompe	Pumpe	Bomba		3
●	27	110-3741-20	1	Soffietto	Bellows	Souffle	Blasebalg	Fuelle		5
●	28	110-3127-20	1	Raccordo	Union	Raccord	Anschluss	Empalme		5
	29	215000049	2	Fascetta	Clamp	Collier	Schelle	Banda		25
	30	215000926	1	Cappuccio	Cap	Capuchon	Kappe	Capuchón		10

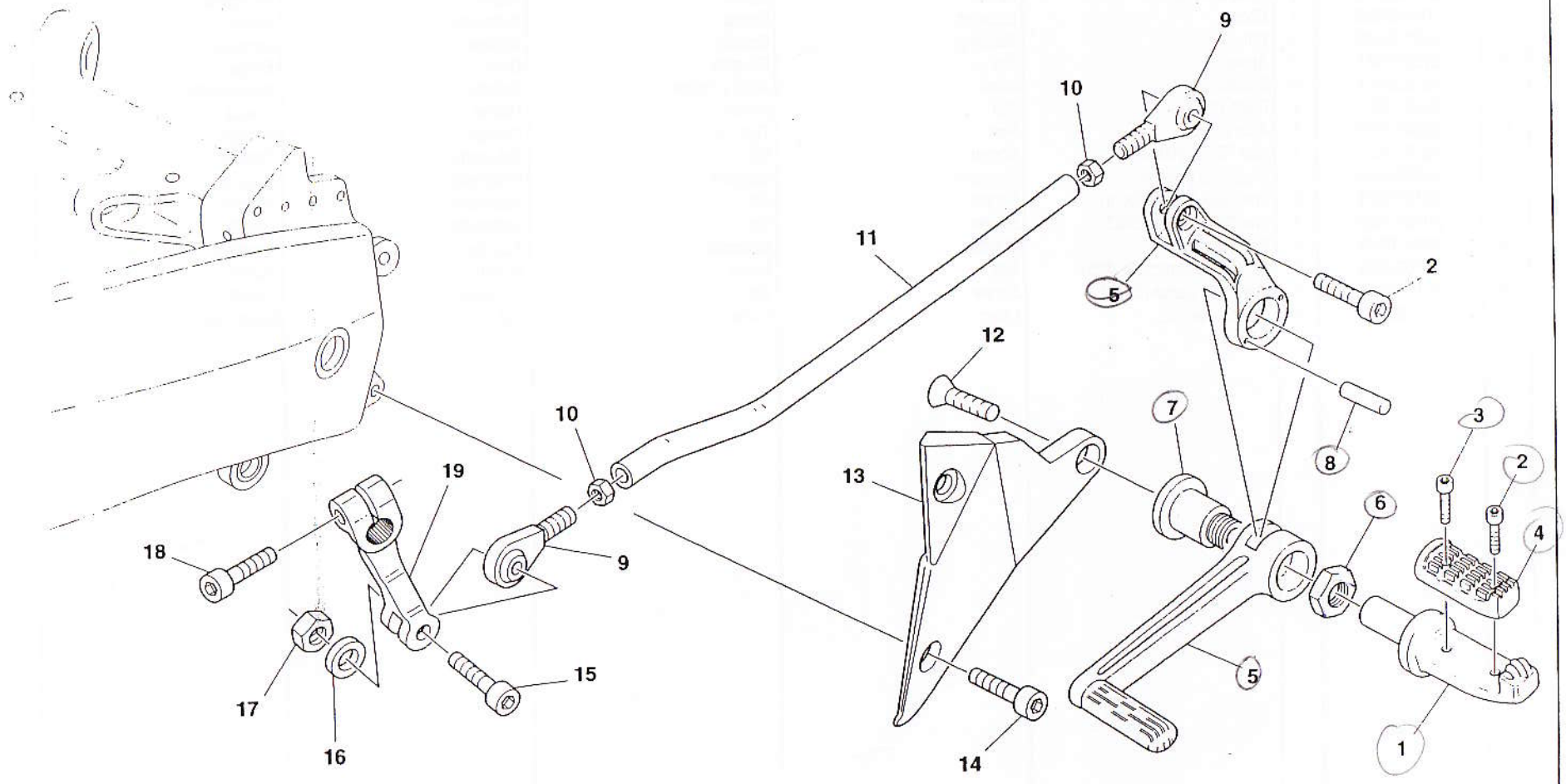

D.E.Ca. Lugo

bimota | SB6/SB7 | PEDANA SINISTRA — LEFT FOOT REST — REPOSE-PIEDS G. FUSSRASTE L. — PEDAL IZQ. | Tav. 25

Note	Pos. N.	CODICE CODE	Qt.	DENOMINAZIONE	DESCRIPTION	DESIGNATION	BEZEICHNUNG	DENOMINACIONES	MOD.	Qt. %
	1	500982010	1	Pedana	Foot-rest	Repose-pieds	Fussraste	Pedal trasero		10
	2	201070001	2	Vite TCEI bassa (5x16)	Screw	Vis	Schraube	Tornillo		25
	3	201070029	1	Vite TCEI bassa (5x20)	Screw	Vis	Schraube	Tornillo		25
	4	500982020	1	Gomma	Rubber	Caoutchouc	Gummi	Goma		10
○	5	502682070	1	Leva e levetta	Lever	Levier	Hebel	Planquita		10
●	6	500182050	1	Ghiera	Locknut	Bague	Nutmutter	Virola		10
●	7	500182040	1	Boccola	Bushing	Douille	Buchse	Casquillo		10
●	8	215000041	1	Spina	Pin	Goupille	Dorn	Espiga		10
	9	207020001	2	Snodo	Joint	Joint a rotule	Gelenk	Articulación		20
	10	202010002	2	Dado (M5)	Nut	Ecrou	Mutter	Tuerca		25
	11	502682080	1	Asta cambio	Rod	Tige	Stange	Vastago		10
	12	201050033	1	Vite TSPEI (10x25)	Screw	Vis	Schraube	Tornillo		25
	13	502682050	1	Supporto pedana	Support	Support	Halterung	Soporte		10
	14	201070023	2	Vite TCEI bassa (8x16)	Screw	Vis	Schraube	Tornillo		25
	15	201070028	1	Vite TCEI bassa (5x22)	Screw	Vis	Schraube	Tornillo		25
	16	203010003	1	Rondella (D5)	Washer	Rondelle	Scheibe	Arandela		
	17	202020003	1	Dado autobloccante (M5)	Nut	Ecrou	Mutter	Tuerca		25
	18	201070007	1	Vite TCEI bassa (6x20)	Screw	Vis	Schraube	Tornillo		25
	19	502682200	1	Levetta cambio	Lever	Levier	Hebel	Palanquita		10

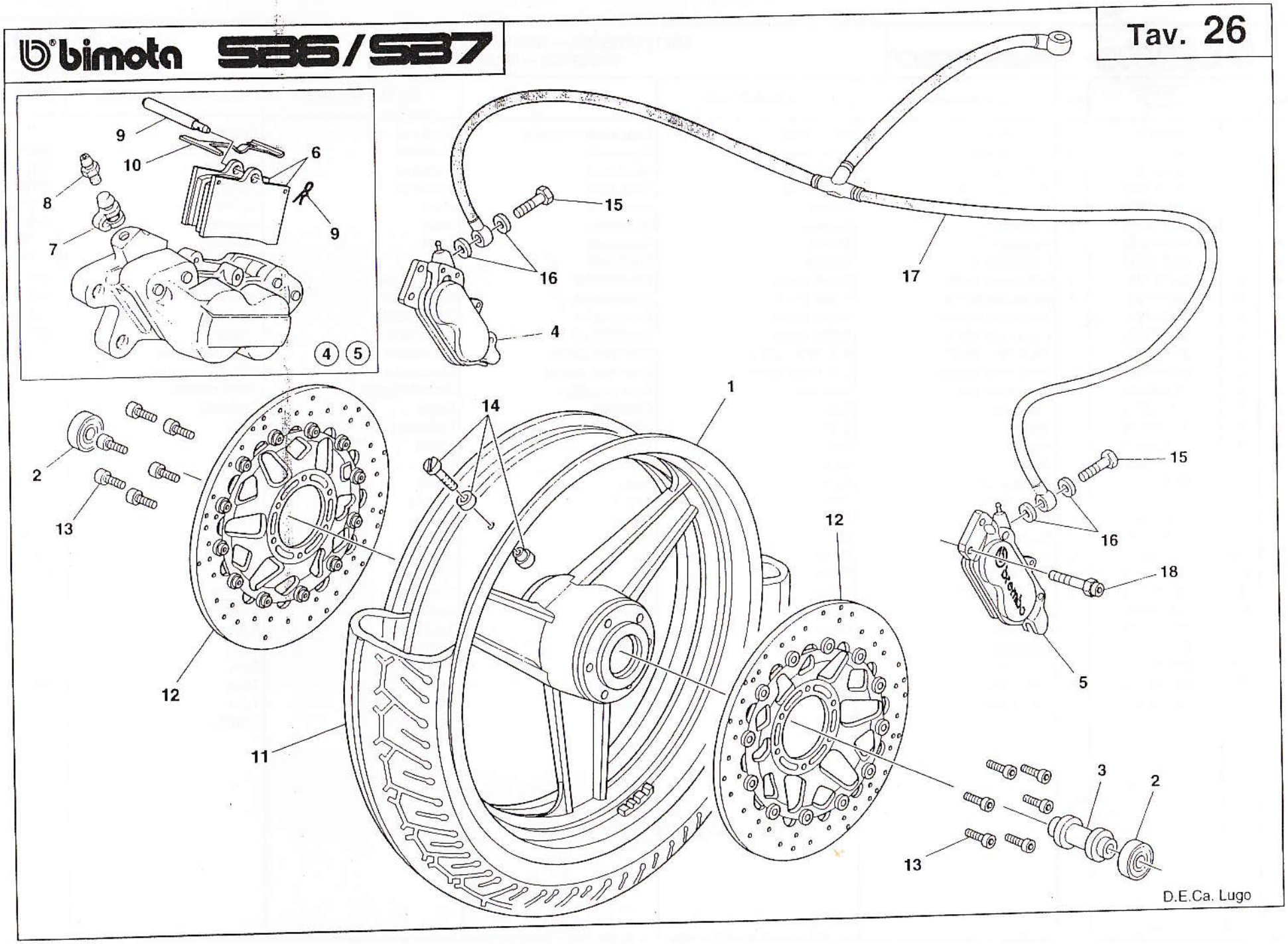
9
10
6
8
7
9
4 5
15
16
17
4
1
14
2
13
12
12
11
15
16
18
5
3
2
13
D.E.Ca. Lugo

bimota | 536/537 | RUOTA ANTERIORE — FRONT WHEEL — ROUE AVANT VORDERRAD — RUEDA DELANT | Tav. 26

Note	Pos. N.	CODICE CODE	Qt.	DENOMINAZIONE	DESCRIPTION	DESIGNATION	BEZEICHNUNG	DENOMINACIONES	MOD.	Qt. %
○	1A	502681011	1	Ruota anteriore	Front wheel	Roue avant	Vorderrad	Rueda delant.	5H1	5
○	1A	502681011	1	Ruota anteriore	Front wheel	Roue avant	Vorderrad	Rueda delant.	6H2	5
○	1B	503481011	1	Ruota anteriore	Front wheel	Roue avant	Vorderrad	Rueda delant.	7H1	5
○	1C	503581651	1	Ruota anteriore	Front wheel	Roue avant	Vorderrad	Rueda delant.	8H1	5
●	2A	206010008	2	Cuscinetto	Bearing	Roulement	Lager	Cojinete	5H1	10
●	2A	206010008	2	Cuscinetto	Bearing	Roulement	Lager	Cojinete	6H2	10
●	2B	206010008	1	Cuscinetto Dx.	Bearing	Roulement	Lager	Cojinete	8H1-7H1	10
●	2C	206010010	1	Cuscinetto Sx.	Bearing	Roulement	Lager	Cojinete	8H1-7H1	10
●	3A	502681061	1	Distanziale interno	Inside spacer	Entretoise int.	Distanzstück	Separador	5H1	10
●	3A	502681061	1	Distanziale interno	Inside spacer	Entretoise int.	Distanzstück	Separador	6H2	10
●	3B	503581061	1	Distanziale interno	Inside spacer	Entretoise int.	Distanzstück	Separador	7H1	3
●	3C	503381220	1	Distanziale interno	Inside spacer	Entretoise int.	Distanzstück	Separador	8H1	10
○	4	211021021	1	Pinza freno destra	R.H. brake caliper	Etrier frein droite	Bremssattel. R.	Pinza freno derch.		
○	5	211021020	1	Pinza freno sinistra	L.H. brake caliper	Etrier frein gauche	Bremssattel. L.	Pinza freno izqrda.		3
●	6	211082009	1	Coppia pastiglie	Pads pair	Paire plaquettes	Bremsbelagpaar	Pareja pastillas		10
●	7	105150220	1	Cappuccio	Cap	Capuchon	Kappe	Capuchón		-
●	8	105338760	1	Spurgo	Drain	Vidange	Entleerung	Purga		2
●	9	120320433	1	Perno	Pin	Pivot	Bolzen	Perno		2
●	10	120419685	1	Molla	Spring	Ressort	Feder	Resorte		2
	11	208011064	1	Pneumatico	Tyre	Pneu	Reifen	Neumático		2
	12A	211011020	2	Disco freno	Disk	Disque	Scheibe	Disco	5H1	25
	12A	211011020	2	Disco freno	Disk	Disque	Scheibe	Disco	6H2	10
	12B	503580030	2	Disco freno	Disk	Disque	Scheibe	Disco	8H1-7H1	25
	13A	201030018	12	Vite TBEI (8x20)	Screw	Vis	Schraube	Tornillo	5H1	
	13A	201030018	12	Vite TBEI (8x20)	Screw	Vis	Schraube	Tornillo	6H2	
	13B	201050010	12	Vite TSPEI (8x20)	Screw	Vis	Schraube	Tornillo	7H1	10
	14	208250001	1	Valvola	Valve	Soupape	Ventil	Válvula		10
	15	211061001	2	Raccordo	Union	Raccord	Anschluss	Empalme		2
	16	211101008	4	Guarnizione	Gasket	Garniture	Dichtung	Junta		5
	17A	500780010	1	Tubo freno	Tube	Tuyau	Rohr	Tubo	5H1	5
	17A	500780010	1	Tubo freno	Tube	Tuyau	Rohr	Tubo	6H2	5
	17B	503580020	1	Tubo freno	Tube	Tuyau	Rohr	Tubo	7H1	10
	18	502671030	4	Vite	Screw	Vis	Schraube	Tornillo		

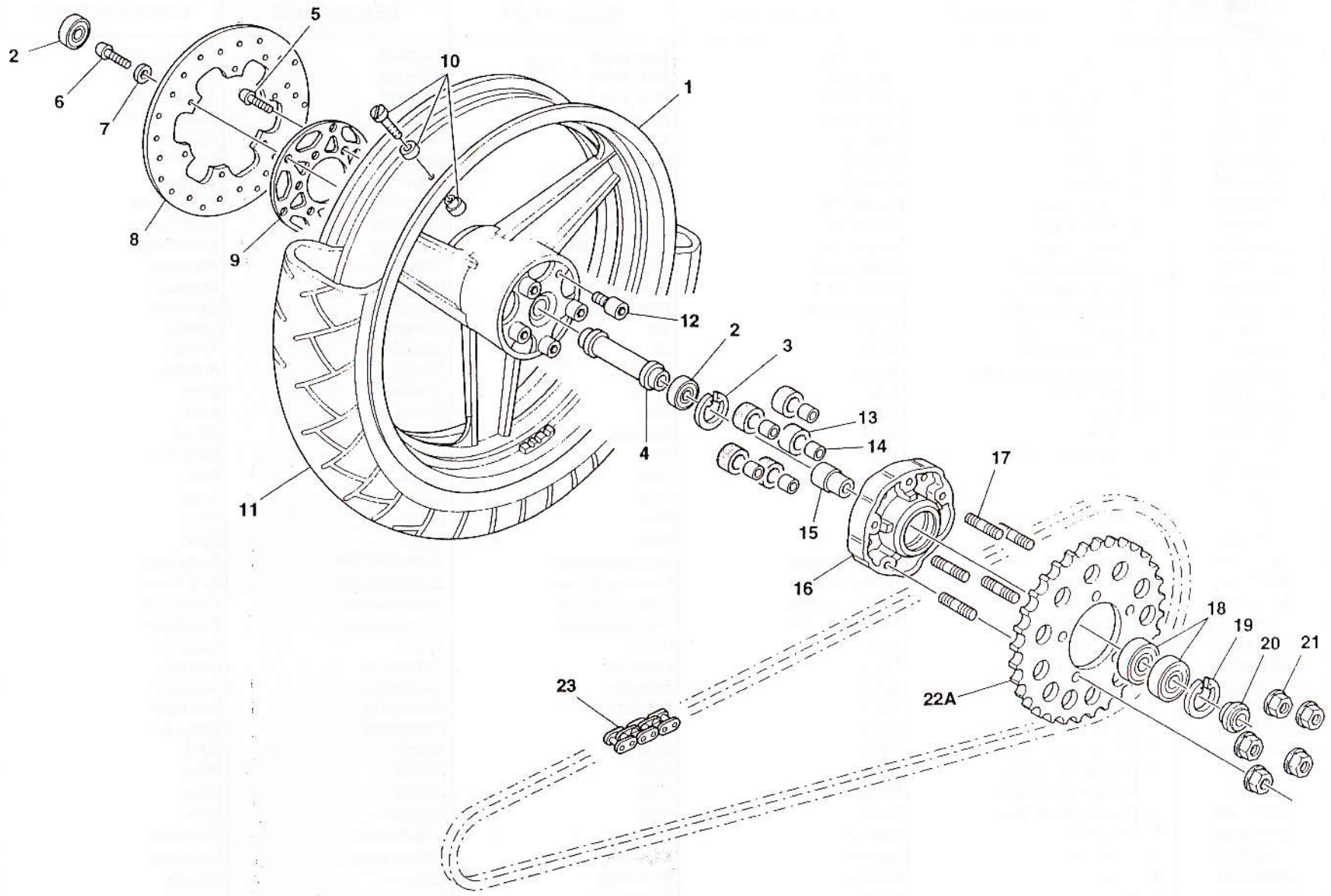

D.E.Ca. Lugo

bimota SB6/SB7

RUOTA POSTERIORE — REAR WHEEL — ROUE ARRIERE
HINTERRAD — RUEDA TRASERA

Tav. 27

Note	Pos. N.	CODICE CODE	Qt.	DENOMINAZIONE	DESCRIPTION	DESIGNATION	BEZEICHNUNG	DENOMINACIONES	MOD.	Qt. %
○	1A	502781041	1	Ruota posteriore	Rear wheel	Roue arrière	Hinterrad	Rueda trasera	5H1	5
○	1A	502781041	1	Ruota posteriore	Rear wheel	Roue arrière	Hinterrad	Rueda trasera	6H2	5
○	1B	503581231	1	Ruota posteriore	Rear wheel	Roue arrière	Hinterrad	Rueda trasera	7H1	10
○	1C	503581851	1	Ruota posteriore	Rear wheel	Roue arrière	Hinterrad	Rueda trasera	8H1	5
●	2A	206010008	2	Cuscinetto	Bearing	Roulement	Lager	Cojinete	5H1	10
●	2A	206010008	2	Cuscinetto	Bearing	Roulement	Lager	Cojinete	6H2	10
●	2B	206010010	2	Cuscinetto	Bearing	Roulement	Lager	Cojinete	8H1-7H1	20
●	3A	214000037	1	Anello Seeger	Seeger ring	Anneau seeger	Seegerring	Anillo Seeger	5H1	20
●	3A	214000037	1	Anello Seeger	Seeger ring	Anneau seeger	Seegerring	Anillo Seeger	6H2	20
●	3B	214000034	1	Anello Seeger	Seeger ring	Anneau seeger	Seegerring	Anillo Seeger	8H1-7H1	25
●	4A	501181061	1	Distanziale interno	Inside spacer	Entretoise int.	Distanzstück	Separador	5H1	10
●	4A	501181061	1	Distanziale interno	Inside spacer	Entretoise int.	Distanzstück	Separador	6H2	10
●	4B	502881091	1	Distanziale interno	Inside spacer	Entretoise int.	Distanzstück	Separador	7H1	3
	5	201030018	6	Vite TBEI (8x20)	Screw	Vis	Schraube	Tornillo		3
	6	201030013	6	Vite TBEI (6x10)	Screw	Vis	Schraube	Tornillo		20
	7	203060001	6	Rondella dentellata (D6)	Washer	Rondelle	Scheibe	Arandela		5
	8	211011026	1	Disco freno	Disk	Disque	Scheibe	Disco		10
	9	501380010	1	Flangia	Flange	Bride	Flansch	Brida		10
	10	208250001	1	Valvola	Valve	Soupape	Ventil	Válvula		25
	11	208011040	1	Pneumatico 180/55ZR17"	Tyre	Pneu	Reifen	Neumático		25
	12A	500981030	5	Pernetto	Pin	Pivot	Bolzen	Perno	5H1	10
	12A	500981030	5	Pernetto	Pin	Pivot	Bolzen	Perno	6H2	10
	12B	501781510	6	Pernetto	Pin	Pivot	Bolzen	Perno	7H1	10
	12C	503581860	6	Pernetto	Pin	Pivot	Bolzen	Perno	8H1	10
	13A	501181160	5	Parastrappi	Flexible coupling	Pièce caoutchouc	Gummidämpfer	Para-tirones	5H1	25
	13A	501181160	5	Parastrappi	Flexible coupling	Pièce caoutchouc	Gummidämpfer	Para-tirones	6H2	25
	13B	501781500	6	Parastrappi	Flexible coupling	Pièce caoutchouc	Gummidämpfer	Para-tirones	7H1	5
	13C	212000010	6	Parastrappi	Flexible coupling	Pièce caoutchouc	Gummidämpfer	Para-tirones	8H1	25
	14	501181170	5	Boccola	Bush	Douille	Buchse	Casquillo	5H1	10
	15A	500981050	1	Distanziale	Spacer	Entretoise	Distanzstück	Separador	5H1	10
	15A	500981050	1	Distanziale	Spacer	Entretoise	Distanzstück	Separador	6H2	10
	15B	501781520	1	Distanziale	Spacer	Entretoise	Distanzstück	Separador	7H1	20
	15C	503581880	1	Distanziale	Spacer	Entretoise	Distanzstück	Separador	8H1	10
○	16A	502781031	1	Flangia parastrappi	Flange	Bride	Flansch	Brida	5H1	5
○	16A	502781031	1	Flangia parastrappi	Flange	Bride	Flansch	Brida	6H2	5
○	16B	503581091	1	Flangia parastrappi	Flange	Bride	Flansch	Brida	7H1	25
○	16C	503581901	1	Flangia parastrappi	Flange	Bride	Flansch	Brida	8H1	5
●	17	500981040	5	Prigioniero	Stud bolt	Prisonnier	Stiftschraube	Prisionero	5H1	5
●	17	500981040	5	Prigioniero	Stud bolt	Prisonnier	Stiftschraube	Prisionero	6H2	5
●	18A	206010012	2	Cuscinetto	Bearing	Roulement	Lager	Cojinete	5H1	10
●	18A	206010012	2	Cuscinetto	Bearing	Roulement	Lager	Cojinete	6H2	10
●	18B	206010018	2	Cuscinetto	Bearing	Roulement	Lager	Cojinete	7H1	
●	18C	206010004	2	Cuscinetto	Bearing	Roulement	Lager	Cojinete	8H1	10
●	19A	214000034	1	Anello Seeger	Seeger ring	Anneau seeger	Seegerring	Anillo Seeger	5H1	10

bimota | SB6/SB7 | RUOTA POSTERIORE — REAR WHEEL — ROUE ARRIERE HINTERRAD — RUEDA TRASERA | Tav. 27

Note	Pos. N.	CODICE CODE	Qt.	DENOMINAZIONE	DESCRIPTION	DESIGNATION	BEZEICHNUNG	DENOMINACIONES	MOD.	Qt. %
●	19A	214000034	1	Anello Seeger	Seeger ring	Anneau seeger	Seegerring	Anillo Seeger	6H2	10
●	19B	214000042	1	Anello Seeger	Seeger ring	Anneau seeger	Seegerring	Anillo Seeger	8H1-7H1	
	20A	501181080	1	Distanziale esterno	Outside spacer	Entretoise ext.	Distanzstück	Separador	5H1	10
	20A	501181080	1	Distanziale esterno	Outside spacer	Entretoise ext.	Distanzstück	Separador	6H2	10
	20B	501781530	1	Distanziale esterno	Outside spacer	Entretoise ext.	Distanzstück	Separador	7H1	10
	20C	503581870	1	Distanziale esterno	Spacer	Entretoise	Distanzstück	Separador	8H1	10
	21	202080001	5	Dado autobloccante (M10x1.25)	Nut	Ecrou	Mutter	Tuerca	5H1	10
	22A	500981642	1	Corona	Crown	Couronne	Kranz	Corona	5H1	25
	22A	208080001	5	Corona	Crow	Couronne	Kranz	Corona	6H2	25
	22B	501481642	1	Corona	Crown	Couronne	Kranz	Corona	8H1-7H1	10
	23A	221000023	1	Catena	Chain	Chaîne	Kette	Cadena	8H1-2H1	10
	23B	221000024	1	Catena	Chain	Chaîne	Kette	Cadena	3H1	10
	23C	221000011	1	Catena	Chain	Chaîne	Kette	Cadena	4H1	

Tav. 28

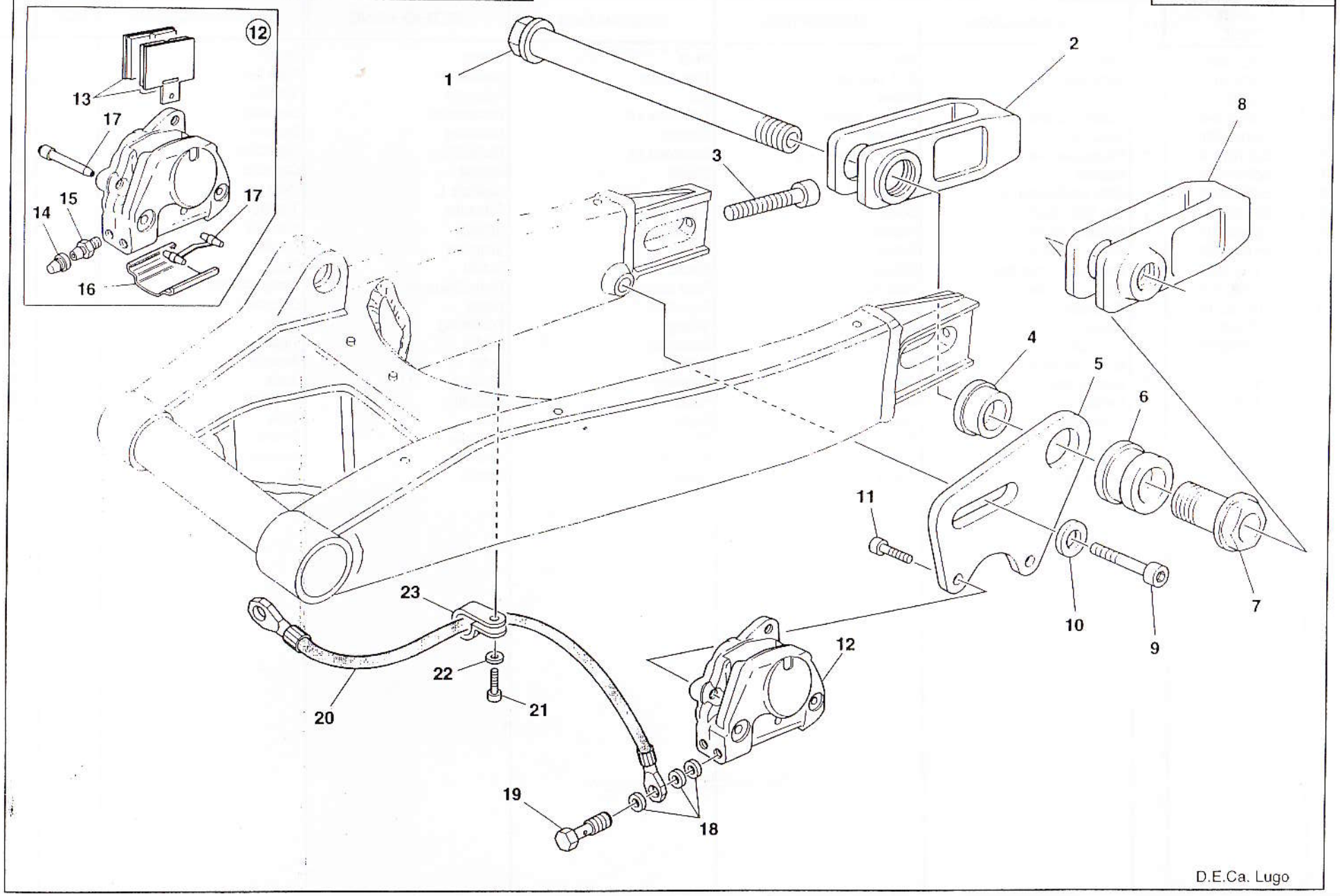

D.E.Ca. Lugo

bimota | SB6/SB7 | PINZA FLOTTANTE — FLOATING CALIPER — ETRIER SATTEL — PINZA | Tav. 28

Note	Pos. N.	CODICE CODE	Qt.	DENOMINAZIONE	DESCRIPTION	DESIGNATION	BEZEICHNUNG	DENOMINACIONES	MOD.	Qt. %
	1	502381030	1	Perno ruota	Pin	Pivot	Bolzen	Perno		5
	2	502381010	1	Slitta tendicatena Dx.	R.H. skid plate	Patin Droite	Gleitkufe R.	Patin Der.		25
	3	502381100	2	Vite	Screw	Vis	Schraube	Tornillo		25
	4	502381040	1	Distanziale esterno	Outside spacer	Entretoise ext.	Distanzstück	Separador		10
	5	502381090	1	Supporto	Support	Support	Halterung	Soporte		5
	6	501481210	1	Distanziale interno	Inside spacer	Entretoise int.	Distanzstück	Separador		10
	7	502381080	1	Boccola	Bushing	Douille	Buchse	Casquillo		25
	8	502381020	1	Slitta tendicatena Sx.	Skid plate L.H.	Patin G.	Gleitkufe L.	Patin Izq.		25
	9	201030021	1	Vite TBEI (6x25)	Screw	Vis	Schraube	Tornillo		25
	10	203030001	1	Rondella (6x18)	Washer	Rondelle	Scheibe	Arandela		
	11	201040033	2	Vite TCEI (8x25)	Screw	Vis	Schraube	Tornillo		25
○	12	211021022	1	Pinza freno completa	Gripper	Pinces	Greifer	Pinza		3
●	13	211082010	1	Coppia pastiglie	Pads pair	Paire plaquettes	Bremsbelagpaar	Pareja pastillas		-
●	14	105150210	1	Cappuccio	Cap	Capuchon	Kappe	Capuchón		2
●	15	105324611	1	Spurgo	Drain	Vidange	Entleerung	Purga		2
●	16	120268820	1	Coperchio	Cover	Couvercle	Deckel	Tapa		2
●	17	120280030	1	Molla con perni	Spring	Ressort	Feder	Resorte		2
	18	211101008	3	Guarnizione	Gasket	Garniture	Dichtung	Junta		5
	19	211061001	1	Raccordo	Union	Raccord	Anschluss	Empalme		25
	20	502280010	1	Tubo freno	Tube	Tuyau	Rohr	Tubo		20
	21	201030006	1	Vite TBEI (4x16)	Screw	Vis	Schraube	Tornillo		10
	22	203010002	1	Rondella (D4)	Washer	Rondelle	Scheibe	Arandela		25
	23	229000110	1	Fermacavo	Clamp	Collier	Schelle	Tira		

bimota SB6/SB7

Tav. 29

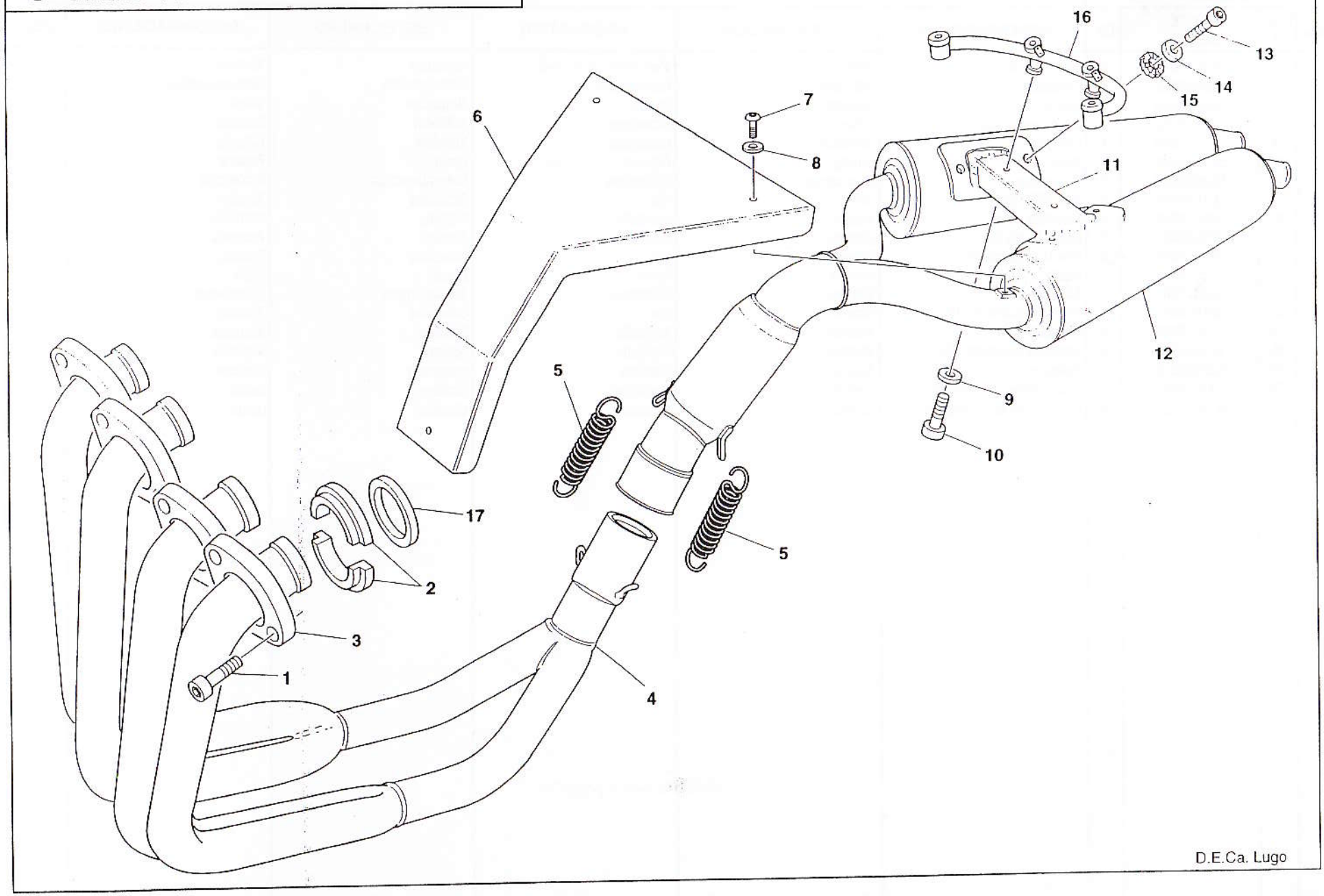

bimota | SB6/SB7 | IMPIANTO DI SCARICO — EXHAUST SYSTEM — ECHAPPEMENT AUSSPUFANLAGE — GRUPO ESCAPE | Tav. 29

Note	Pos. N.	CODICE CODE	Qt.	DENOMINAZIONE	DESCRIPTION	DESIGNATION	BEZEICHNUNG	DENOMINACIONES	MOD.	Qt. %
	1	201040034	8	Vite TCEI (8x30)	Screw	Vis	Schraube	Tornillo		25
	2	502615030	8	Semicono	Half bush	Demi douille	Buchsenhälfte	Semi-casquillos		20
	3	502615020	4	Ghiera	Locknut	Bague	Nutmutter	Virola		20
	4	502615010	1	Collettore di scarico	Collector	Collecteur	Kollektor	Colector	2H1	10
	4A	503115010	1	Collettore	Collector	Collecteur	Kollektor	Colector	5H1	10
	5	501315590	2	Molla	Spring	Ressort	Feder	Resorte		25
	6	502660600	1	Protezione	Rear apron	Protection	Unterfahrschutz	Proteccion		10
	7	201040064	3	Vite TCEI (5x8)	Screw	Vis	Schraube	Tornillo		25
	8	203010003	3	Rondella (D5)	Washer	Rondelle	Scheibe	Arandela		
	9	203030001	2	Rondella (6x18)	Washer	Rondelle	Scheibe	Arandela		
	10	201070018	2	Vite TCEI bassa (6x16)	Screw	Vis	Schraube	Tornillo		25
	11	502615080	1	Staffa	Bracket	Etrier	Buegel	Brida		20
	12	502615060	1	Silenziatore	Silencer	Silencieux	Schalldämpfer	Silenciador		10
	13	201070023	4	Vite TCEI bassa (8x16)	Screw	Vis	Schraube	Tornillo		25
	14	203010005	4	Rondella (D8)	Washer	Rondelle	Scheibe	Arandela		
	15	203060002	4	Rondella dentellata (D8)	Washer	Rondelle	Scheibe	Arandela		
	16	502660500	1	Traliccio	Support	Support	Halterung	Soporte		5
	17A	14181-46E00	4	Guarnizione tubo di scarico	Gasket	Garniture	Dichtung	Junta	2H1	25
	17B	14181-17E00	4	Guarnizione tubo di scarico	Gasket	Garniture	Dichtung	Junta	5H1	25

bimota SB6/SB7

Tav. 30

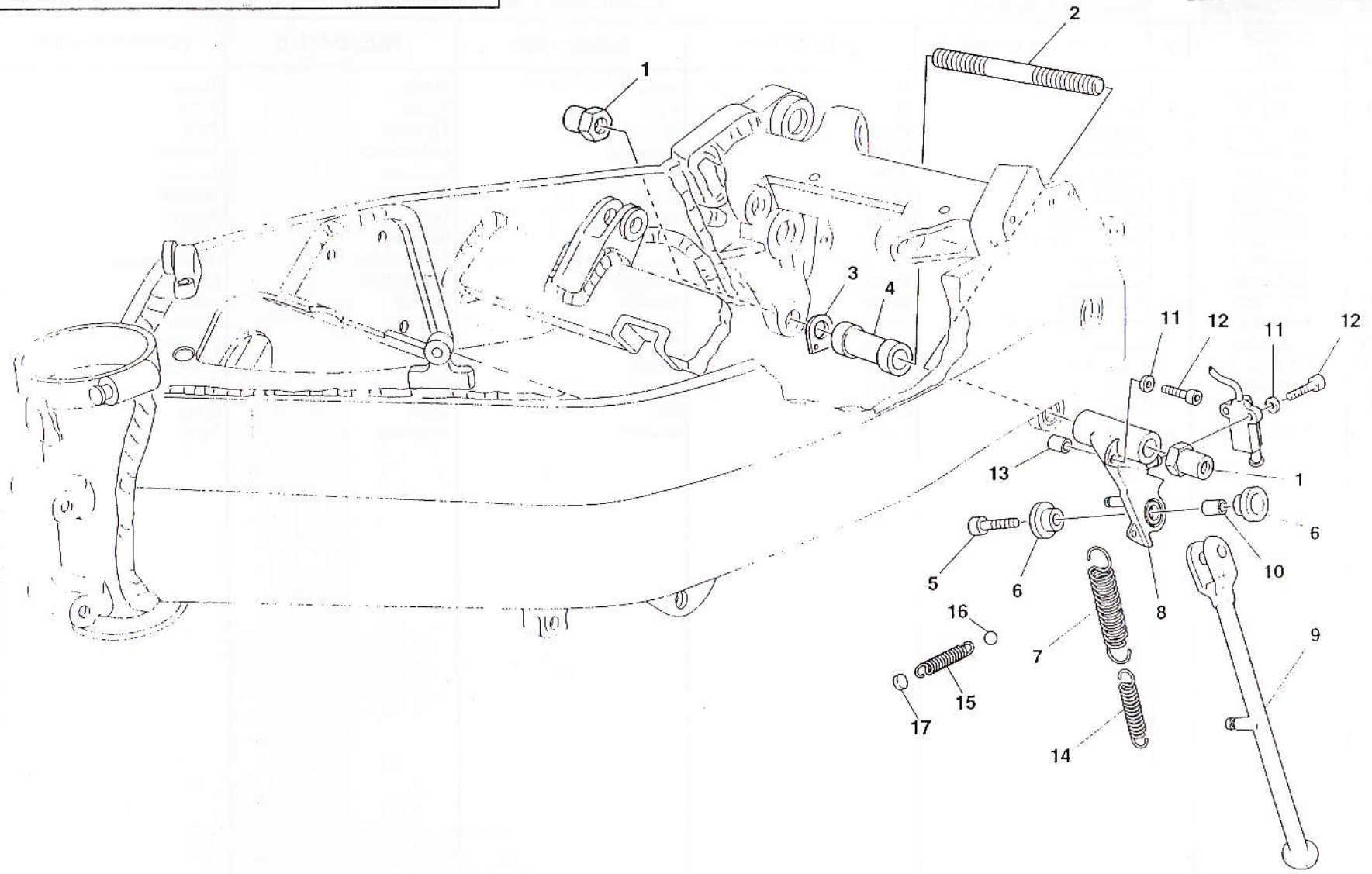

D.E.Ca. Lugo

bimota | SB6/SB7 | STAMPELLA LATERALE — SIDE STAND — BEQUILLE LATERALE
SEITENSTANDER — SOPORTE LATERAL | Tav. 30

Note	Pos. N.	CODICE CODE	Qt.	DENOMINAZIONE	DESCRIPTION	DESIGNATION	BEZEICHNUNG	DENOMINACIONES	MOD.	Qt. %
	1	502660260	2	Dado	Nut	Ecrou	Mutter	Tuerca		25
	2	502660240	1	Perno	Pin	Pivot	Bolzen	Perno		10
	3	502662270	1	Piastrina	Plate	Plaquette	Plättchen	Placa		10
	4	502660230	1	Distanziale	Spacer	Entretoise	Distanzstück	Separador		20
	5	201070011	1	Vite TCEI bassa (6x30)	Screw	Vis	Schraube	Tornillo		25
	6	500715460	2	Boccola	Bushing	Douille	Buchse	Casquillo		25
	7	503560220	7	Molla esterna	Spring	Ressort	Feder	Resorte		25
	8	502660300	1	Supporto stampella	Support	Support	Halterung	Soporte		10
	9	502660310	1	Stampella	Side stand	Bequille laterale	Seitenständer	Caballete lateral		10
	10	500004155	1	Distanziale	Spacer	Entretoise	Distanzstück	Separador		20
	11	203010004	3	Rondella (D6)	Washer	Rondelle	Scheibe	Arandela		
	12	201070007	3	Vite TCEI bassa (6x20)	Screw	Vis	Schraube	Tornillo		25
	13	502660460	1	Boccola	Bushing	Douille	Buchse	Casquillo		20
	14	503560210	1	Molla interna	Spring	Ressort	Feder	Resorte		25
	15	503560230	1	Molla	Spring	Ressort	Feder	Resorte	8H1	25
	16	215000927	1	Sfera	Ball	Bille	Kugel	Esfera	8H1	25
	17	503560240	1	Tappo	Plug	Bouchon	Verschluss	Tapón	8H1	25

bimota SB6

Tav. 31

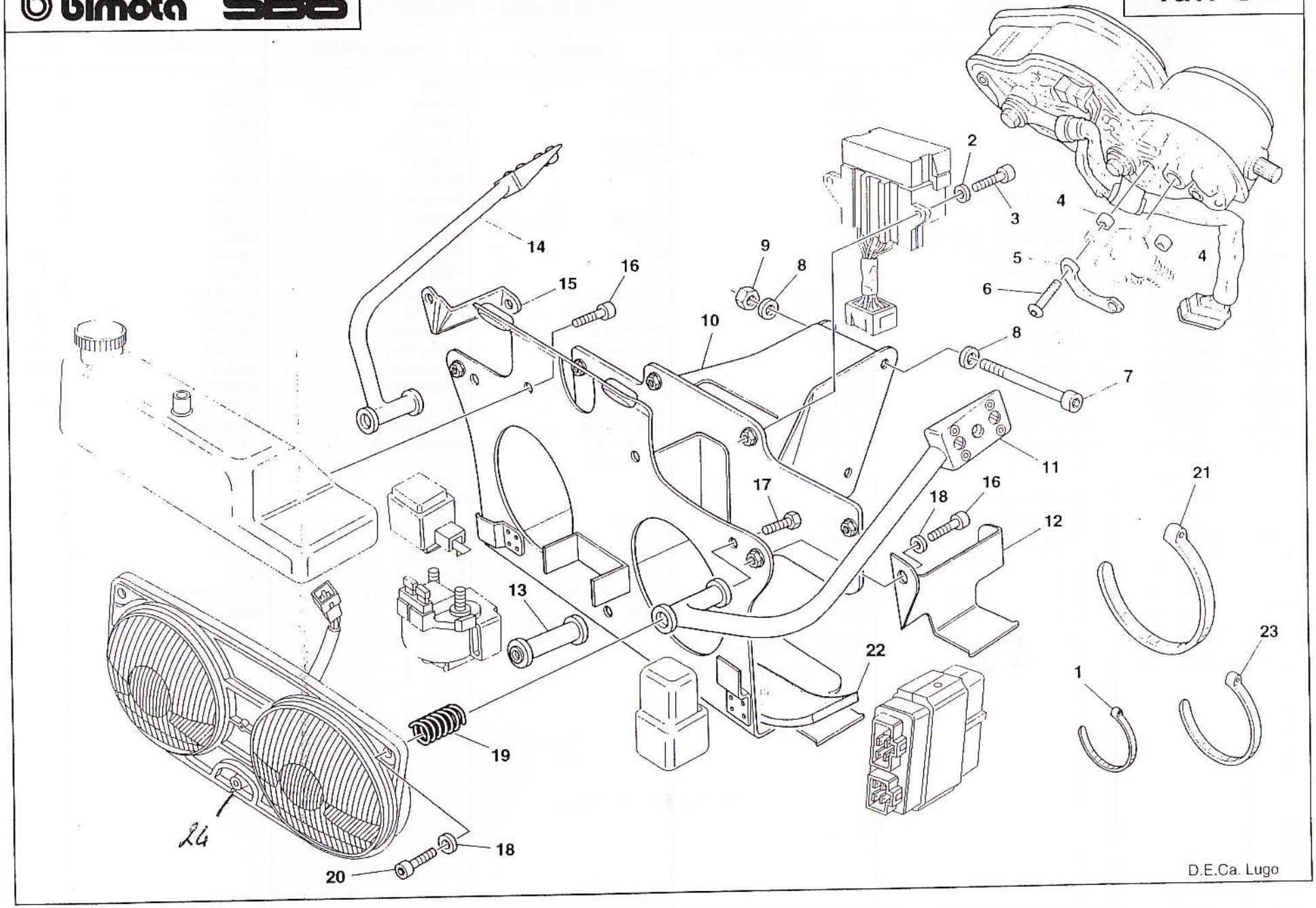

bimota — SBS

FANALE ANTERIORE E SUPPORTO BATTERIA — FRONT LIGHTS AND BATTERY SUPPORT — PHARE AV. ET SUPPORT BATTERIE
SCHEINWERFER VORD. UND BATTERIE HALTERUNG — FARO DELANT. Y SOPORTE BATERÍA

Tav. 31

Note	Pos. N.	CODICE CODE	Qt.	DENOMINAZIONE	DESCRIPTION	DESIGNATION	BEZEICHNUNG	DENOMINACIONES	MOD.	Qt. %
	1	210000101	-	Fascetta	Clamp	Collier	Schelle	Banda		50
	2	203010003	2	Rondella (D5)	Washer	Rondelle	Scheibe	Arandela		
	3	201030009	2	Vite TBEI (5x10)	Screw	Vis	Schraube	Tornillo		25
	4	502682170	2	Distanziale	Spacer	Entretoise	Distanzstück	Separador		20
	5	502682160	1	Piastrina	Plate	Plaquette	Plättchen	Placa		10
	6	201030002	2	Vite TBEI (4x12)	Screw	Vis	Schraube	Tornillo		25
	7	201070008	2	Vite TCEI bassa (6x25)	Screw	Vis	Schraube	Tornillo		25
	8	203010004	4	Rondella (D6)	Washer	Rondelle	Scheibe	Arandela		
	9	202020004	2	Dado autobloccante (M6)	Nut	Ecrou	Mutter	Tuerca		25
○	10A	502660270	1	Supporto batteria	Support	Support	Halterung	Soporte	6H2	5
○	10B	503560270	1	Supporto batteria	Support	Support	Halterung	Soporte	7H1	5
●	11A	502660290	1	Supporto Sx.	L.H. support	Support gauche	Halterung L.	Soporte izq.	6H2	5
●	11B	502660860	1	Supporto Sx.	L.H. support	Support gauche	Halterung L.	Soporte izq.	7H1	5
●	12A	502660700	1	Chiusura Sx.	L.H. seal	Fermeture G.	Versiegelung L.	Cierre Izq.	6H2	5
●	12B	503560730	1	Chiusura Sx.	L.H. seal	Fermeture G.	Versiegelung L.	Cierre Izq.	7H1	5
●	13A	502660550	1	Distanziale	Spacer	Entretoise	Distanzstück	Separador	6H2	20
●	13B	502660870	1	Distanziale	Spacer	Entretoise	Distanzstück	Separador	7H1	20
●	14A	502660280	1	Supporto Dx.	R.H. support	Support droite	Halterung R.	Soporte derecho	6H2	5
●	14B	502660850	1	Supporto Dx.	R.H. support	Support droite	Halterung R.	Soporte derecho	7H1	5
●	15A	502660690	1	Chiusura Dx.	R.H. seal	Fermeture D.	Versiegelung R.	Cierre Der.	6H2	5
●	15B	503560720	1	Chiusura Dx.	R.H. seal	Fermeture D.	Versiegelung R.	Cierre Der.	7H1	5
	16	201040064	6	Vite TCEI (5x8)	Screw	Vis	Schraube	Tornillo		25
	17	201020035	3	Vite TE (6x16)	Screw	Vis	Schraube	Tornillo		25
	18	203010003	7	Rondella (D5)	Washer	Rondelle	Scheibe	Arandela		
	19	502671050	3	Molla	Spring	Ressort	Feder	Resorte		25
	20	201070003	3	Vite TCEI bassa (5x25)	Screw	Vis	Schraube	Tornillo		25
	21	210000172	-	Fascetta	Clamp	Collier	Schelle	Banda		50
	22	215000101	-	Aerstop nero adesivo	Black trim	Décalcomanie noire	Streifen schwarz	Adhesivo negro		
	23	210000146	-	Fascetta	Clamp	Collier	Schelle	Banda		50
	26A	215000819	1	faro ~~Europe~~ UK	head lamp right UK					
	26B	215000851	1	faro ~~Sx~~ UK	head lamp left UK					

bimota SB7

Tav. 31.1

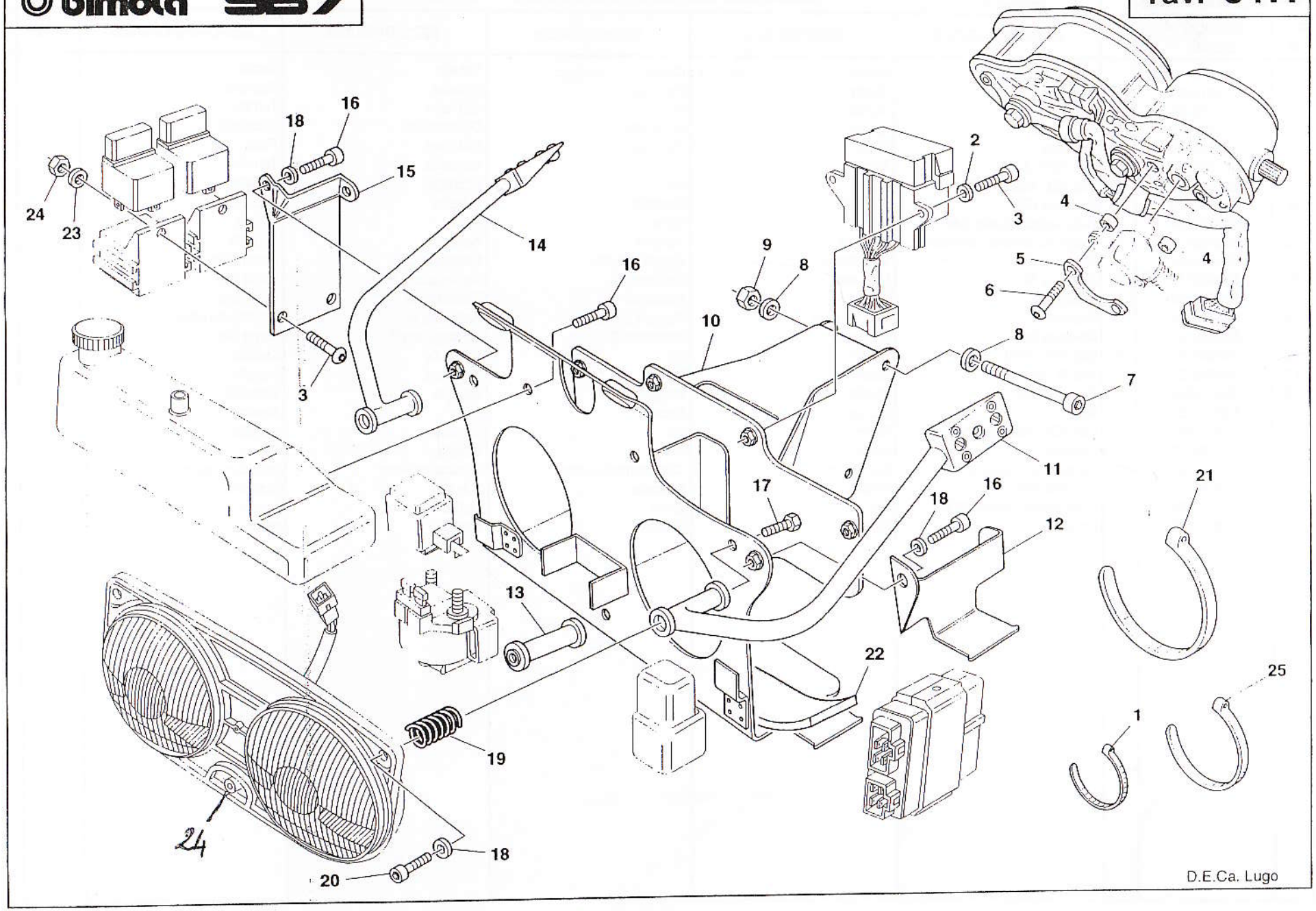

bimota | SB7

FANALE ANTERIORE E SUPPORTO BATTERIA — FRONT LIGHTS AND BATTERY SUPPORT — PHARE AV. ET SUPPORT BATTERIE
SCHEINWERFER VORD. UND BATTERIE HALTERUNG — FARO DELANT Y SOPORTE BATERIA

Tav. 31.1

Note	Pos. N.	CODICE CODE	Qt.	DENOMINAZIONE	DESCRIPTION	DESIGNATION	BEZEICHNUNG	DENOMINACIONES	MOD.	Qt. %
	1	210000101	-	Fascetta	Clamp	Collier	Schelle	Banda		50
	2	203010003	2	Rondella (D5)	Washer	Rondelle	Scheibe	Arandela		
	3	201030009	4	Vite TBEI (5x10)	Screw	Vis	Schraube	Tornillo		25
	4	502682170	2	Distanziale	Spacer	Entretoise	Distanzstück	Separador		20
	5	502682160	1	Piastrina	Plate	Plaquette	Plättchen	Placa		10
	6	201030002	2	Vite TBEI (4x12)	Screw	Vis	Schraube	Tornillo		25
	7	201070008	2	Vite TCEI bassa (6x25)	Screw	Vis	Schraube	Tornillo		25
	8	203010004	4	Rondella (D6)	Washer	Rondelle	Scheibe	Arandela		
	9	202020004	2	Dado autobloccante (M6)	Nut	Ecrou	Mutter	Tuerca		25
○	10	503160120	1	Supporto batteria completo	Support	Support	Halterung	Soporte		5
●	11	502660290	1	Supporto Sx.	L.H. support	Support gauche	Halterung L.	Soporte izq.		5
●	12	503160110	1	Chiusura Sx.	L.H. seal	Fermeture G.	Versiegelung L.	Cierre Izq.		5
●	13	502660550	1	Distanziale	Spacer	Entretoise	Distanzstück	Separador		20
●	14	502660280	1	Supporto Dx.	R.H. support	Support droite	Halterung R.	Soporte derecho		5
●	15	503160100	1	Chiusura Dx.	R.H. seal	Fermeture D.	Versiegelung R.	Cierre Der.		5
	16	201040064	6	Vite TCEI (5x8)	Screw	Vis	Schraube	Tornillo		25
	17	201020035	3	Vite TE (6x15)	Screw	Vis	Schraube	Tornillo		25
	18	203010003	7	Rondella (D5)	Washer	Rondelle	Scheibe	Arandela		
	19	502671050	3	Molla	Spring	Ressort	Feder	Resorte		25
	20	201070003	3	Vite TCEI bassa (5x25)	Screw	Vis	Schraube	Tornillo		25
	21	210000172	-	Fascetta	Clamp	Collier	Schelle	Banda		50
	22	215000101	-	Aerstop nero adesivo	Black trim	Décalcomanie noire	Streifen schwarz	Adhesivo negro		
	23	203010003	2	Rondella (D5)	Washer	Rondelle	Scheibe	Arandela		
	24	202020003	2	Dado autobloccante (M5)	Nut	Ecrou	Mutter	Tuerca		25
	25	210000146	-	Fascetta	Clamp	Collier	Schelle	Banda		50

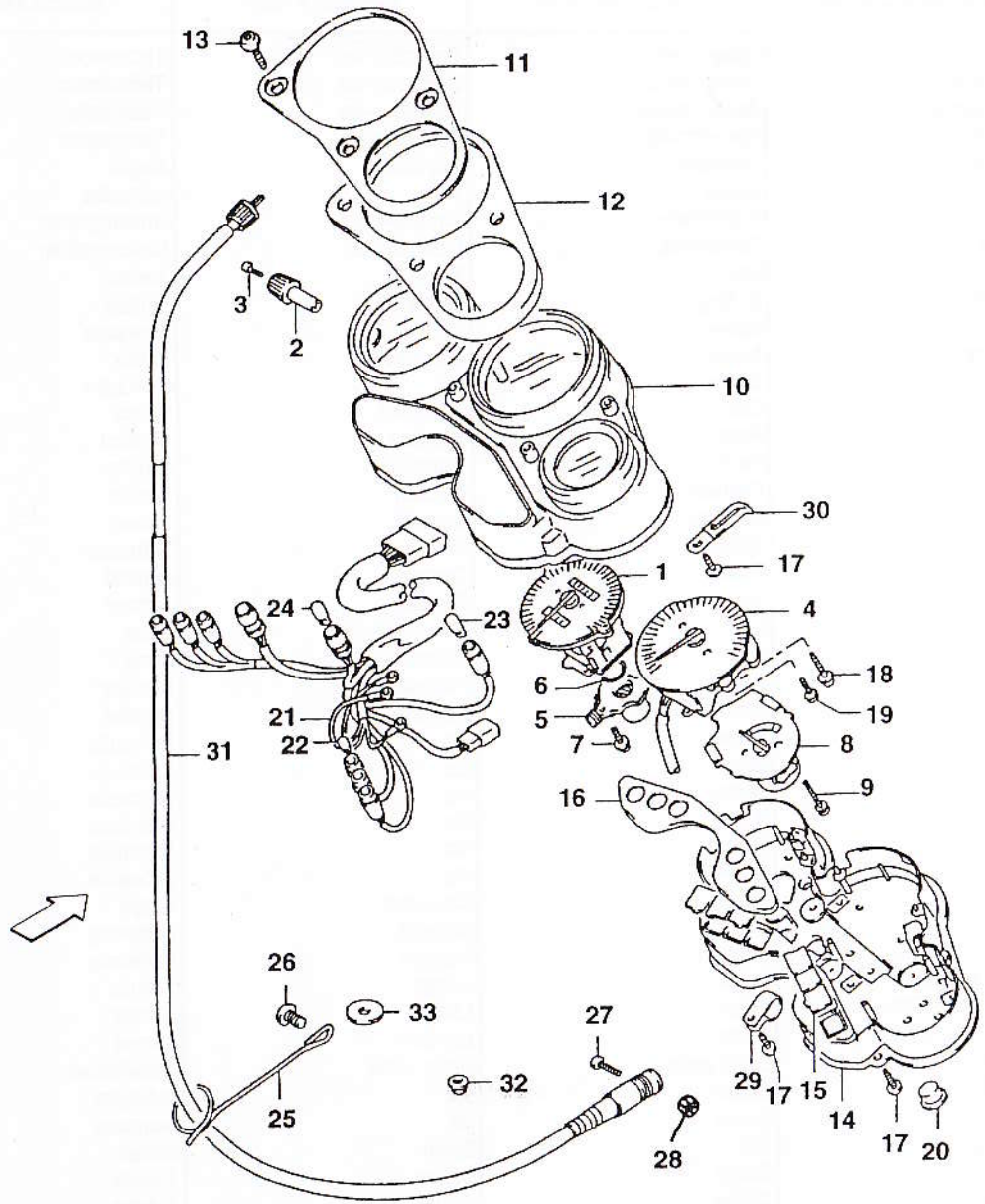
13
11
12
3
2
10
30
17
1
4
24
23
18
6
19
21
5
22
7
8
31
9
16
26
33
27
32
29
17
15
14
17
20
25
28

bimota | SB6/SB7

CRUSCOTTO — DASH — TABLEAU DE BORD
ARMATURENBRETT — SALPICADERO

Tav. 31/A

Note	Pos. N.	CODICE CODE	Qt.	DENOMINAZIONE	DESCRIPTION	DESIGNATION	BEZEICHNUNG	DENOMINACIONES	MOD.	Qt. %
	1A	34120-46E10	1	Contachilometri	Speedometer	Compteur-km.	Tachometer	Cuenta-kilómetros	6M2	2
	1B	34120-46E20	1	Contachilometri	Speedometer	Compteur-km.	Tachometer	Cuenta-kilómetros	6W2	2
	1C	34120-17E10	1	Contachilometri	Speedometer	Compteur-km.	Tachometer	Cuenta-kilómetros	5M1	2
	1D	34120-17E20	1	Contachilometri	Speedometer	Compteur-km.	Tachometer	Cuenta-kilómetros	5W1	2
	2	34124-17E00	1	Regolatore	Regulator	Régulateur	Regler	Regulador		1
	3	34981-13A00	1	Vite	Screw	Vis	Schraube	Tornillo		10
	4A	34220-46E10	1	Contagiri	Tachometer	Compte-tours	Drehungzähler	Cuenta-revoluciones	6H2	2
	4B	34220-17E00	1	Contagiri	Tachometer	Compte-tours	Drehungzähler	Cuenta-revoluciones	5H1	2
	5	34131-33450	1	Scatola	Box	Boîte	Kasten	Caja		5
	6	34132-17E00	1	Anello OR	O-Ring	Bague OR	O-Ring	Anillo OR		10
	7	02112-74108	4	Vite	Screw	Vis	Schraube	Tornillo		25
	8	34420-17E00	1	Misuratore	Meter	Compteur	Zahler	Contador		2
	9	34383-09400	3	Vite	Screw	Vis	Schraube	Tornillo		25
	10	34150-17E00	1	Cappuccio	Cap	Capuchon	Kappe	Capuchón		2
	11A	34960-46E10	1	Pannello	Panel	Panneau	Streifen	Panel	6H2	3
	11B	34960-17E00	1	Pannello	Panel	Panneau	Streifen	Panel	5H1	3
	12A	34961-17E01	1	Cuscino	Cushion	Coussin	Kissen	Cojín	6H2	3
	12B	34955-17E01	1	Cuscino	Cushion	Coussin	Kissen	Cojín	5H1	3
	13	34186-17E00	3	Vite	Screw	Vis	Schraube	Tornillo		25
	14A	34111-46E10	1	Astuccio	Case	Trousse	Futteral	Caja	6H2	3
	14B	34111-17E10	1	Astuccio	Case	Trousse	Futteral	Caja	5H1	3
	15A	36300-46820	1	Lente	Lens	Loupe	Linse	Lente	6H2	2
	15B	36300-17840	1	Lente	Lens	Loupe	Linse	Lente	5H1	2
	16A	36386-17E80	1	Pannello	Panel	Panneau	Streifen	Panel	6H2	3
	16B	36386-17E00	1	Pannello	Panel	Panneau	Streifen	Panel	5H1	3
	17A	34149-17E00	1	Vite	Screw	Vis	Schraube	Tornillo	6H2	25
	17B	03511-04145	6	Vite	Screw	Vis	Schraube	Tornillo	5H1	25
	18A	34249-17E00	2	Vite	Screw	Vis	Schraube	Tornillo	6H2	25
	18B	02112-74103	2	Vite	Screw	Vis	Schraube	Tornillo	5H1	25
	19A	34249-17E10	1	Vite	Screw	Vis	Schraube	Tornillo	6H2	25
	19B	34249-17E00	2	Vite	Screw	Vis	Schraube	Tornillo	5H1	25
	20	34198-17E00	1	Cappuccio	Cap	Capuchon	Kappe	Capuchón		25
	21A	34170-46E10	1	Supporto	Support	Support	Halterung	Soporte	6H2	3
	21B	34170-17E00	1	Supporto	Support	Support	Halterung	Soporte	5H1	2
	22	09471-12103	6	Lampada 14V, 3W	Bulbs	Lampe	Lampe	Lamparilla		-
	23	09471-12108	1	Lampada 12V, 1.7W	Bulbs	Lampe	Lampe	Lamparilla		-
	24	09471-12077	2	Lampada 12V, 1.7W	Bulbs	Lampe	Lampe	Lamparilla		-
	25	34939-45000	1	Guidacavo	Cable guide	Guide câble	Kabelführung	Guía-cable	6H2	3
	26	02142-06103	1	Vite	Screw	Vis	Schraube	Tornillo	6H2	25
	27	02112-05163	1	Vite	Screw	Vis	Schraube	Tornillo	6H2	25
	28	09159-06076	3	Dado	Nut	Ecrou	Mutter	Tuerca	5H1	25
	29A	34176-46E00	1	Fascetta	Clamp	Collier	Schelle	Banda	6H2	10
	30	34176-17E10	1	Fascetta	Clamp	Collier	Schelle	Banda		10
	31A	34910-17E01	1	Cavo contachilometri completo	Cable assy speed dometer	Cables compl.	Kabel Kpl.	Grupo principal cables	6H2	3

bimota | SB6/SB7 | CRUSCOTTO — DASH — TABLEAU DE BORD ARMATURENBRETT — SALPICADERO | Tav. 31/A

Note	Pos. N.	CODICE CODE	Qt.	DENOMINAZIONE	DESCRIPTION	DESIGNATION	BEZEICHNUNG	DENOMINACIONES	MOD.	Qt. %
	31B	503582240	1	Cavo contachilometri completo	Cable assy speed dometer	Cables compl.	Kabel Kpl.	Grupo principal cables	7H1	3
	32	08319-31053	2	Dado	Nut	Ecrou	Mutter	Tuerca	6H2	25
	33	09160-06102	2	Rondella	Wascher	Rondelle	Scheibe	Arandela		

Tav. 31/B

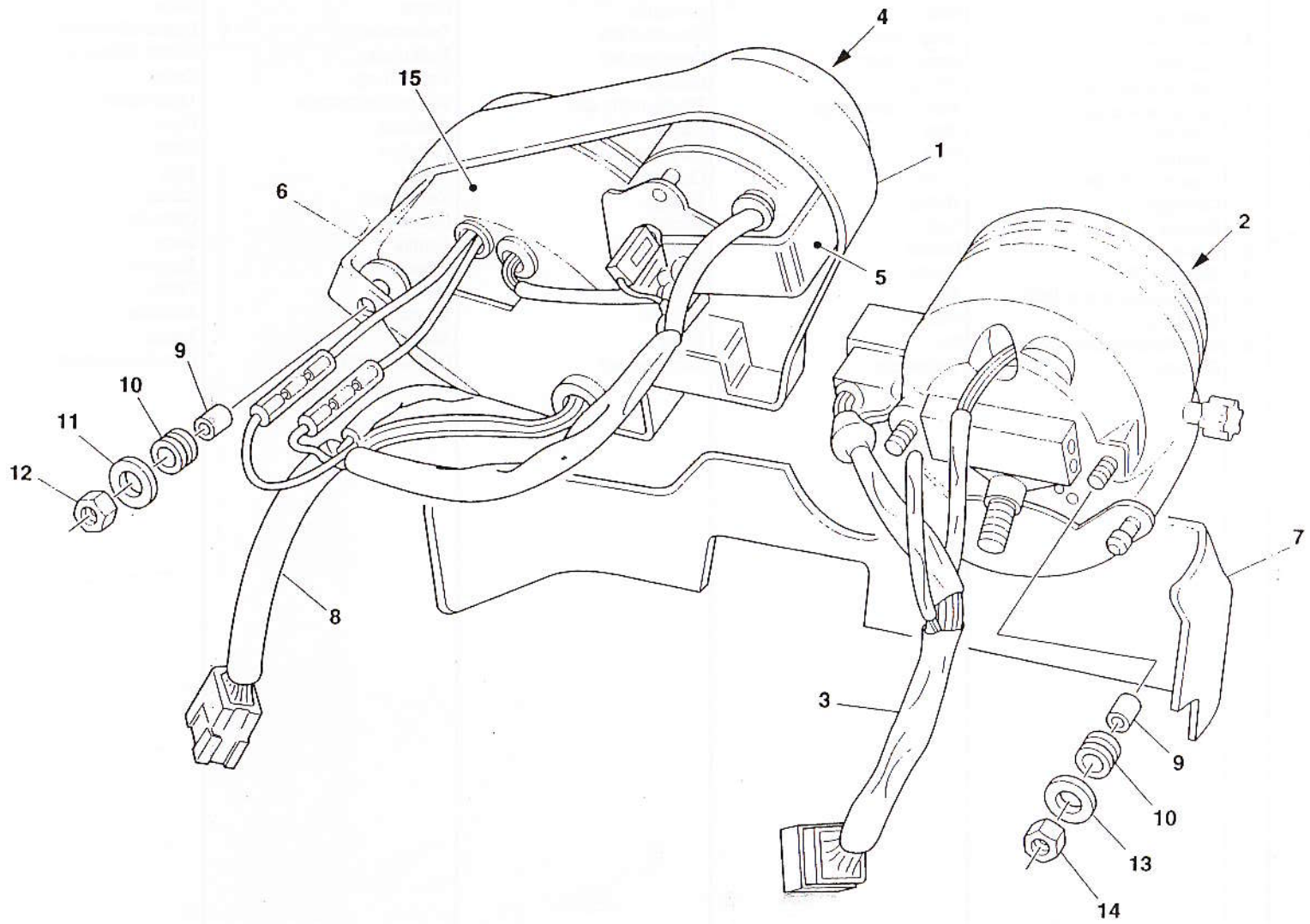

bimota — SR6

TACHIMETRO — TACHOMETER ASSY — COMPTE-TOURS COMPLET
DREHUNGZAHLER KPL. — CUENTA-REVOLUCIONES COMPL.

Tav. 31/B

Note	Pos. N.	CODICE CODE	Qt.	DENOMINAZIONE	DESCRIPTION	DESIGNATION	BEZEICHNUNG	DENOMINACIONES	MOD.	Qt. %
	1	503482090	1	Copertura superiore	Cover	Couvercle	Deckel	Cárter	7H1	5
○	2A	503582050	1	Tachimetro	Speedometer	Compteur-km.	Tachometer	Cuenta-kilómetros	7H1	10
○	2B	503582070	1	Tachimetro	Speedometer	Compteur-km.	Tachometer	Cuenta-kilómetros	7H1	10
●	3	503890140	1	Cablaggio tachimetro	Wiring	Cablage	Verkabelung	Cables	7H1	5
	4	503482070	1	Termometro acqua	Water thermometer	Thermometre eau	Wasserthermometer	Termómetro	7H1	10
	5	503560910	1	Piastrino	Plate	Plaquette	Plättchen	Placa	7H1	20
	6	503560900	1	Piastrino	Plate	Plaquette	Plättchen	Placa	7H1	20
	7	503572050	1	Copertura inferiore	Cover	Couvercle	Deckel	Tapa	7H1	5
	8	503890130	1	Cablaggio	Wiring	Cablage	Verkabelung	Cables	7H1	15
	9	503560690	5	Boccola	Bush	Douille	Buchse	Casquillo	7H1	25
	10	212000016	5	Gommino	Rubber	Caoutchouc	Gummi	Goma	7H1	25
	11	203010003	3	Ranella (D5)	Washer	Rondelle	Scheibe	Arandela	7H1	25
	12	202020003	3	Dado Autobloccante (M5)	Nut	Ecrou	Mutter	Tuerca	7H1	25
	13	203010004	2	Ranella (D6)	Washer	Rondelle	Scheibe	Arandela	7H1	25
	14	202020004	2	Dado Autobloccante (M6)	Nut	Ecrou	Mutter	Tuerca	7H1	25
	15	503582060	1	Contagiri	Tachometer	Compte-tours	Drehungzähler	Cuenta-revoluciones	7H1	10

Tav. 32

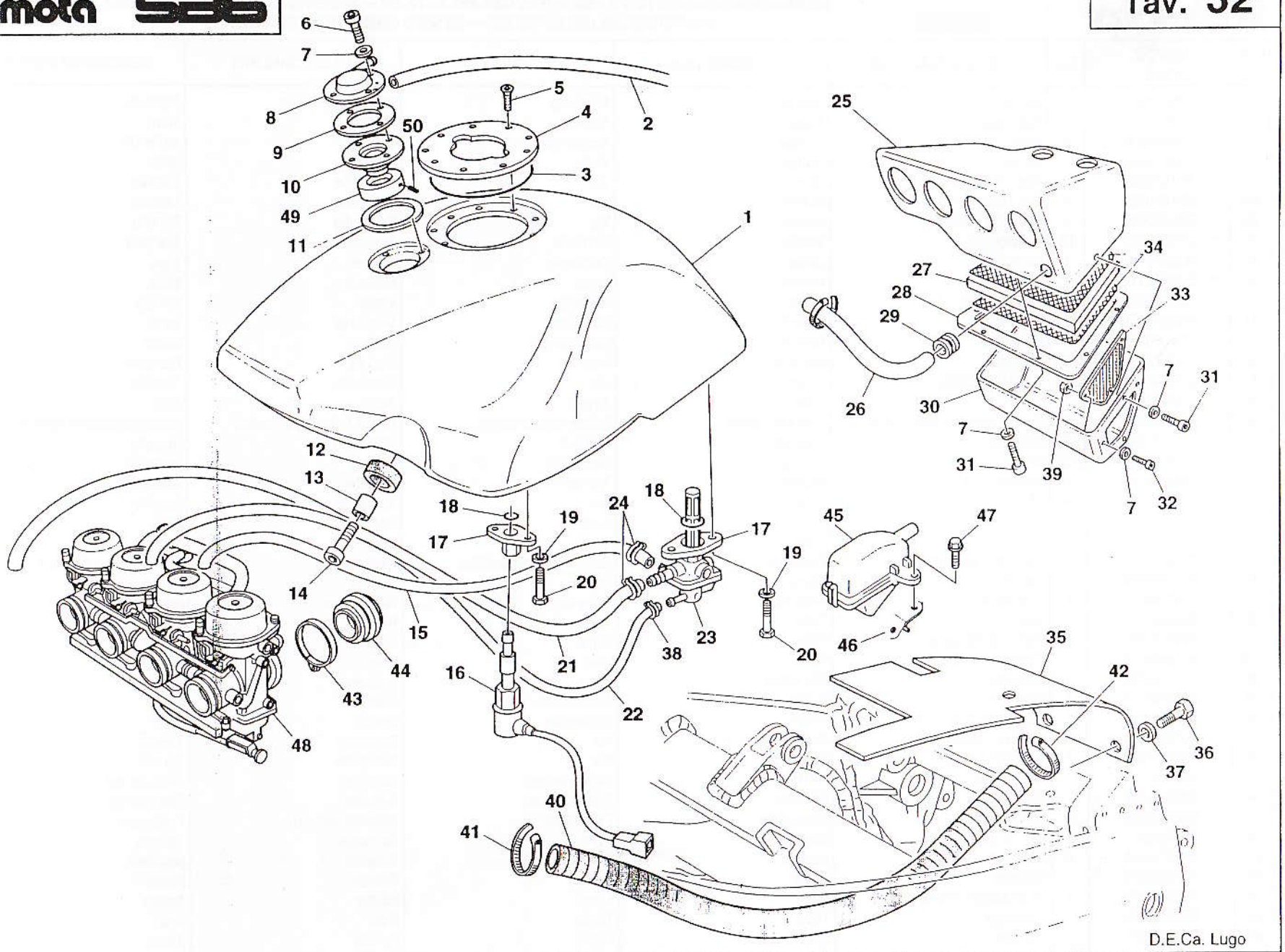

D.E.Ca. Lugo

bimota — SBS

SERBATOIO CARBURANTE E FILTRO ARIA — FUEL TANK AND AIR FILTER — RESERVOIR CARBURANT ET FILTRE AIRE
KRAFTSTOFFTANK UND LUFTFILTER — DEPOSITO CARBURANTE Y FILTRO AIRE

Tav. 32

Note	Pos. N.	CODICE CODE	Qt.	DENOMINAZIONE	DESCRIPTION	DESIGNATION	BEZEICHNUNG	DENOMINACIONES	MOD.	Qt. %
	1	502672010	1	Serbatoio	Fuel tank	Réservoir	Kraftstoffbehälter	Depósito	2H1	5
	2	502672120	1	Tubo sfiato	Tube	Tuyau	Rohr	Tubo	2H1	10
	3	204020046	1	Anello OR	O-Ring	Bague OR	O-Ring	Anillo OR	2H1	20
	4	502672060	1	Flangia	Flange	Bride	Flansch	Brida	2H1	10
	5	201050035	9	Vite TSPEI (4x10)	Screw	Vis	Schraube	Tornillo	2H1	25
	6A	201030001	4	Vite TBEI (4x10)	Screw	Vis	Schraube	Tornillo	2H1	25
	6B	201030002	4	Vite TBEI (4x12)	Screw	Vis	Schraube	Tornillo	7H1	25
	7	203010002	23	Ranella (D4)	Washer	Rondelle	Scheibe	Arandela	2H1	
	8	502672160	1	Coperchio	Cover	Couvercle	Deckel	Tapa	2H1	5
	9	502672110	1	Flangia	Flange	Bride	Flansch	Brida	2H1	5
	10	502672100	1	Valvola sfiato	Valve	Soupape	Ventil	Válvula	2H1	10
	11	502672070	1	Guarnizione	Gasket	Garniture	Dichtung	Junta	2H1	20
	12	214000036	3	Gommino	Rubber	Caoutchouc	Gummi	Goma	2H1	20
	13	502272090	3	Boccola	Bushing	Douille	Buchse	Casquillo	2H1	20
	14	201040002	4	Vite TCEI (5x12)	Screw	Vis	Schraube	Tornillo	2H1	25
	15	502672030	1	Tubo	Tube	Tuyau	Rohr	Tubo	2H1	10
	16	215000778	1	Sonda segnalazione riserva	Fuel level feeler	Sonde niveau carbur.	Fühler f. Bremstoffniveau	Sonda señalación reserva	2H1	5
	17	501372030	2	Supporto	Support	Support	Halterung	Soporte	2H1	10
	18	204020012	2	Anello OR	O-Ring	Bague OR	O-Ring	Anillo OR	2H1	20
	19	203010003	4	Ranella (D5)	Washer	Rondelle	Scheibe	Arandela	2H1	
	20	201020038	4	Vite TE (5x12)	Screw	Vis	Schraube	Tornillo	2H1	25
	21	502672020	1	Tubo	Tube	Tuyau	Rohr	Tubo	2H1	10
	22	502672040	1	Tubo	Tube	Tuyau	Rohr	Tubo	2H1	10
	23	215000783	1	Rubinetto carburante	Fuel cock	Robinet de combustible	Kraftstoffhahn	Llave de paso gasolina	2H1	5
	24	215000485	-	Fascetta	Clamp	Collier	Schelle	Banda	2H1	50
	25	502606010	1	Scatola filtro	Filter box	Boîte filtre	Filterkasten	Caja filtro	2H1	5
	26	502606100	1	Tubo	Tube	Tuyau	Rohr	Tubo	2H1	10
	27A	502606090	1	Elemento filtrante	Filter	Filtre	Filter	Filtro	2H1	-
	27B	503506090	1	Elemento filtrante	Filter	Filtre	Filter	Filtro	8H1	-
	28	502606070	1	Padelletta	Tile lifters	Boite	Gehause	Caja	2H1	10
	29	215000018	1	Gommino	Rubber	Caoutchouc	Gummi	Goma	2H1	5
	30	502606020	1	Coperchio scatola filtro	Cover	Couvercle	Deckel	Tapa	2H1	25
	31	201070063	13	Vite TCEI bassa (4x8)	Screw	Vis	Schraube	Tornillo	6H2	25
	32	201030002	3	Vite TBEI (4x12)	Screw	Vis	Schraube	Tornillo	2H1	25
	33	502606110	1	Filtro a rete	Net filter	Filtre à reseau	Siebfilter	Filtro de red	2H1	10
	34	502606080	2	Filtro a rete	Net filter	Filtre à reseau	Siebfilter	Filtro de red	2H1	10
	35	502670220	1	Protezione	Rear apron	Protection	Unterfahrschultz	Proteccion	2H1	10
	36	201020001	2	Vite TE (6x10)	Screw	Vis	Schraube	Tornillo	2H1	25
	37	203030001	2	Rondella	Washer	Rondelle	Scheibe	Arandela	2H1	
	38	215000049	-	Fascetta	Clamp	Collier	Schelle	Banda	2H1	50
	39	202020002	3	Dado autobloccante	Nut	Ecrou	Mutter	Tuerca	6H2	25
	40	503106360	1	Tubo aria	Tube	Tuyau	Rohr	Tubo	7H1	10
	41	210000172	1	Fascetta	Clamp	Collier	Schelle	Banda	7H1	25
	42	215000740	1	Fascetta	Clamp	Collier	Schelle	Banda	7H1	25

bimota

SERBATOIO CARBURANTE E FILTRO ARIA — FUEL TANK AND AIR FILTER — RESERVOIR CARBURANT ET FILTRE AIRE — KRAFTSTOFFTANK UND LUFTFILTER — DEPOSITO CARBURANTE Y FILTRO AIRE

Tav. 32

Note	Pos. N.	CODICE CODE	Qt.	DENOMINAZIONE	DESCRIPTION	DESIGNATION	BEZEICHNUNG	DENOMINACIONES	MOD.	Qt. %
	43	09402-64208	4	Fascetta	Clamp	Collier	Schelle	Banda	2H1	
	44	13881-46E00	4	Manicotto	Sleeve	Manchon	Muffe	Manguito	2H1	
	45	13800-17E00	1	Filtro	Filter	Filtre	Filter	Filtro	2H1	5
	46	13750-17E00	1	Piastrino	Plate	Plaquette	Plättchen	Placa	2H1	5
	47	01550-06163	1	Vite	Screw	Vis	Schraube	Tornillo	2H1	25
	48	503506010	1	Batteria carburatori completa	Battery	Batterie	Batterie	Batería	7H1	5
	49	502672190	1	Raccordo	Union	Raccord	Anshluss	Empalme	8H1	5
	50	201180004	1	Grano (M3)	Dowel	Grain	Gewindestift	Pasador	8H1	20

bimota | SB7

SERBATOIO CARBURANTE E FILTRO ARIA — FUEL TANK AND AIR FILTER — RESERVOIR CARBURANT ET FILTRE AIRE
KRAFSTOFFTANK UND LUFTFILTER — DEPOSITO CARBURANTE Y FILTRO AIRE

Tav. 32.1

Note	Pos. N.	CODICE CODE	Qt.	DENOMINAZIONE	DESCRIPTION	DESIGNATION	BEZEICHNUNG	DENOMINACIONES	MOD.	Qt. %
	1	503172010	1	Serbatoio	Fuel tank	Réservoir	Kraftstoffbehälter	Depósito	5H1	5
	2	502672120	1	Tubo sfiato	Tube	Tuyau	Rohr	Tubo	5H1	10
	3	204020046	1	Anello OR	O-Ring	Bague OR	O-Ring	Anillo OR	5H1	20
	4	502672060	1	Flangia	Flange	Bride	Flansch	Brida	5H1	10
	5	201050035	9	Vite TSPEI (4x10)	Screw	Vis	Schraube	Tornillo	5H1	25
	6	203010002	14	Rondella (D4)	Washer	Rondelle	Scheibe	Arandela	5H1	
	7	201030001	4	Vite TBEI (4x10)	Screw	Vis	Schraube	Tornillo	5H1	25
	8	502672160	1	Coperchio	Cover	Couvercle	Deckel	Tapa	5H1	5
	9	502672110	1	Flangia	Flange	Bride	Flansch	Brida	5H1	5
	10A	502672100	1	Valvola di sfiato	Valve	Soupape	Ventil	Válvula	3H1	10
	10B	502672200	1	Valvola di sfiato	Valve	Soupape	Ventil	Válvula	4H1	10
	11	502672070	1	Guarnizione	Gasket	Garniture	Dichtung	Junta	5H1	20
	12	214000036	3	Gommino	Rubber	Caoutchouc	Gummi	Goma	5H1	20
	13	502272090	3	Boccola	Bushing	Douille	Buchse	Casquillo	5H1	20
	14	201040002	3	Vite TCEI (5x12)	Screw	Vis	Schraube	Tornillo	5H1	25
	15	204020049	1	Anello OR	O-Ring	Bague OR	O-Ring	Anillo OR	5H1	20
	16A	503172040	1	Supporto pompa	Pump support	Support pompe	Pumpenhalter	Soporte bomba	5H1	5
	16B	503172210	1	Supporto pompa	Pump support	Support pompe	Pumpenh	Soporte bomba	4H1	5
	17	503172170	1	Cavo massa	Cable	Câble	Kabel	Cable masa	5H1	5
	18	201070017	1	Vite TCEI bassa (5x8)	Screw	Vis	Schraube	Tornillo	5H1	25
	19	215000087	-	Fascetta	Clamp	Collier	Schelle	Banda	5H1	50
	20	503172140	1	Tubo benzina	Tube	Tuyau	Rohr	Tubo	5H1	10
	21	16141341231	1	Pompa benzina	Fuel pump	Pompe carburant	Benzinpumpe	Bomba gasolina	5H1	5
	22	503172180	1	Cavo positivo	Cable	Câble	Kabel	Cable masa	5H1	5
	23	16141341232	2	Gommino	Rubber	Caoutchouc	Gummi	Goma	5H1	20
	24	16141341233	1	Filtro benzina	Fuel filter	Filtre essence	Benzinfilter	Filtro gasolina	5H1	20
	25	201030003	9	Vite TBEI (4x8)	Screw	Vis	Schraube	Tornillo	5H1	25
	26	203010002	9	Rondella (D4)	Washer	Rondelle	Scheibe	Arandela	5H1	
	27	202020003	1	Dado autobloccante (M5)	Nut	Ecrou	Mutter	Tuerca	5H1	25
	28	204020006	1	Anello OR	O-Ring	Bague OR	O-Ring	Anillo OR	5H1	20
	29	503172100	1	Boccola	Bushing	Douille	Buchse	Casquillo	5H1	20
	30	203050001	1	Rondella in rame (D5)	Washer	Rondelle	Scheibe	Arandela	5H1	
	31	201070022	1	Vite TCEI bassa (5x30)	Screw	Vis	Schraube	Tornillo	3H1	25
	32A	215000800	1	Sonda segnalazione riserva	Fuel level feeler	Sonde niveau carbur.	Fühler f. Bremstoffniveau	Sonda señalación reserva	3H1	5
	32B	215000778	1	Sonda segnalazione riserva	Fuel level feeler	Sonde niveau carbur.	Fühler f. Bremstoffniveau	Sonda señalación reserva	4H1	5
	33	201020038	2	Vite TE (5x12)	Screw	Vis	Schraube	Tornillo	5H1	25
	34	203010003	2	Rondella (D5)	Washer	Rondelle	Scheibe	Arandela	5H1	
	35A	501372030	1	Supporto	Support	Support	Halterung	Soporte	3H1	5
	35B	503172190	1	Supporto	Support	Support	Halterung	Soporte	4H1	5
	36	204020012	1	Anello OR	O-Ring	Bague OR	O-Ring	Anillo OR	5H1	20
	37	503172160	1	Tubo benzina	Tube	Tuyau	Rohr	Tubo	5H1	10
	38	501072040	1	Filtro	Filter	Filtre	Filter	Filtro	5H1	10
	39	503172150	1	Tubo benzina	Tube	Tuyau	Rohr	Tubo	5H1	10
	40	503106190	1	Scatola filtro	Filter box	Boîte filtre	Filtergehäuse	Caja filtro	5H1	5

bimota SB7

Tav. 32.1

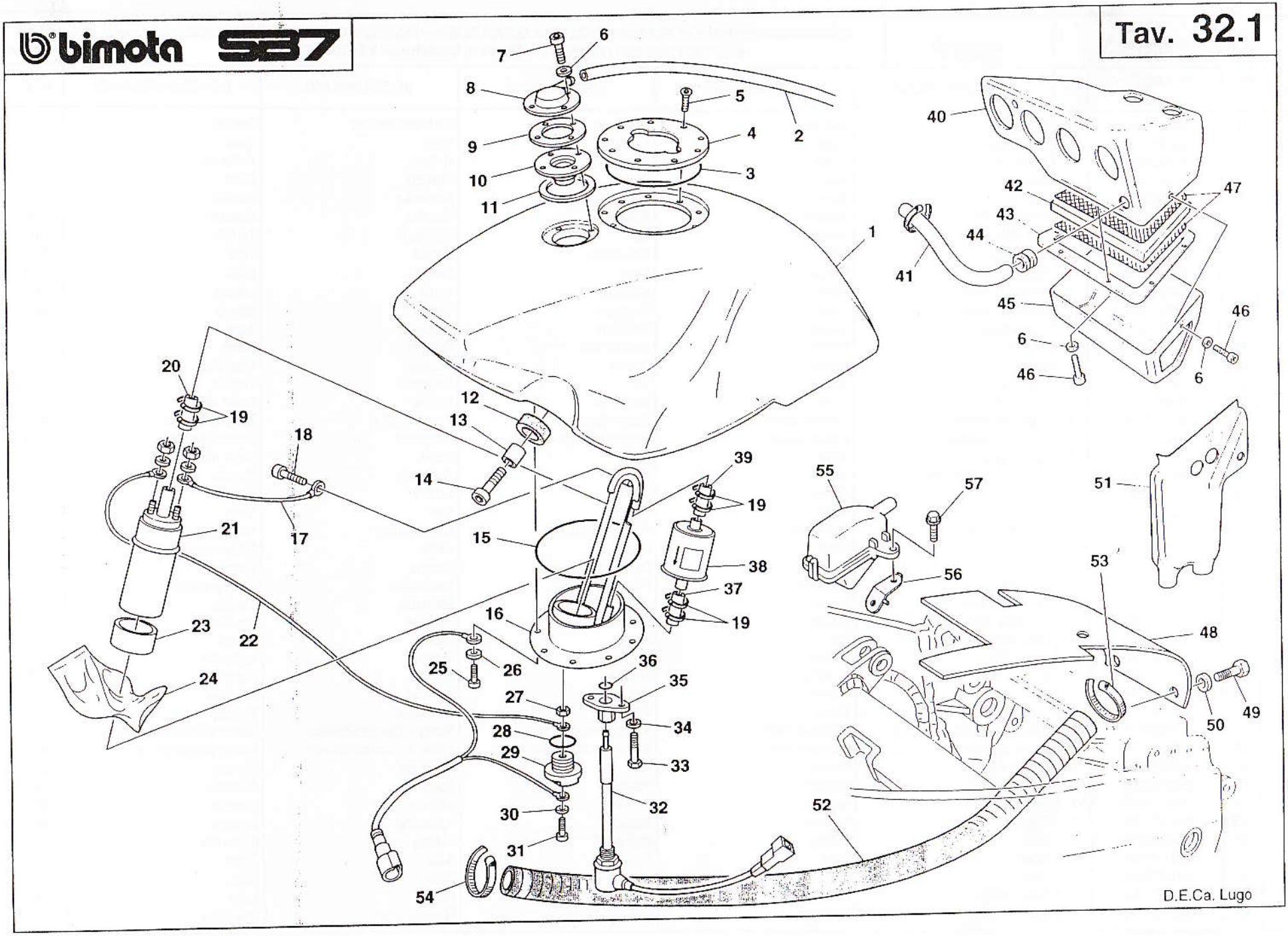

bimota | S37 | SERBATOIO CARBURANTE E FILTRO ARIA — FUEL TANK AND AIR FILTER — RESERVOIR CARBURANT ET FILTRE AIRE KRAFSTOFFTANK UND LUFTFILTER — DEPOSITO CARBURANTE Y FILTRO AIRE | Tav. 32.1

Note	Pos. N.	CODICE CODE	Qt.	DENOMINAZIONE	DESCRIPTION	DESIGNATION	BEZEICHNUNG	DENOMINACIONES	MOD.	Qt. %
	41	502606100	1	Tubo	Tube	Tuyau	Rohr	Tubo	5H1	10
	42	502606090	1	Elemento filtrante	Filter	Filtre	Filter	Filtro	5H1	20
	43	502606070	1	Padelletta	Tile lifters	Boîte	Gehause	Caja	5H1	10
	44	215000018	1	Gommino	Rubber	Caoutchouc	Gummi	Goma	5H1	20
	45	503106310	1	Coperchio scatola filtro	Filter box cover	Couvercle boîte filtre	Filtergehäusedeckel	Tapa caja filtro	5H1	5
	46	201070063	10	Vite TCEI bassa (4x8)	Screw	Vis	Schraube	Tornillo	5H1	25
	47	502606080	2	Rete	Mash	Filet	Netz	Red	5H1	10
	48	502670220	1	Protezione	Guard	Protection	Schutz	Protección	5H1	10
	49	201020001	2	Vite TE (6x10)	Screw	Vis	Schraube	Tornillo	5H1	25
	50	203030001	2	Rondella (6x18)	Washer	Rondelle	Scheibe	Arandela	5H1	
	51	503106390	1	Condotto aria	Duct	Conduit	Rohr	Conducto	4H1	5
	52	503106360	1	Tubo aria	Pipe	Tuyau	Rohr	Tubo	4H1	10
	53	215000740	1	Fascetta metallica	Clamp	Collier	Schelle	Banda	4H1	25
	54	210000172	2	Fascetta	Clamp	Collier	Schelle	Banda	4H1	25
	55	13800-17E00	1	Filtro	Filter	Filtre	Filter	Filtro	5H1	5
	56	13750-17E00	1	Piastrino	Plate	Plaquette	Plättchen	Placa	5H1	5
	57	01550-06163	1	Vite	Screw	Vis	Schraube	Tornillo	5H1	25

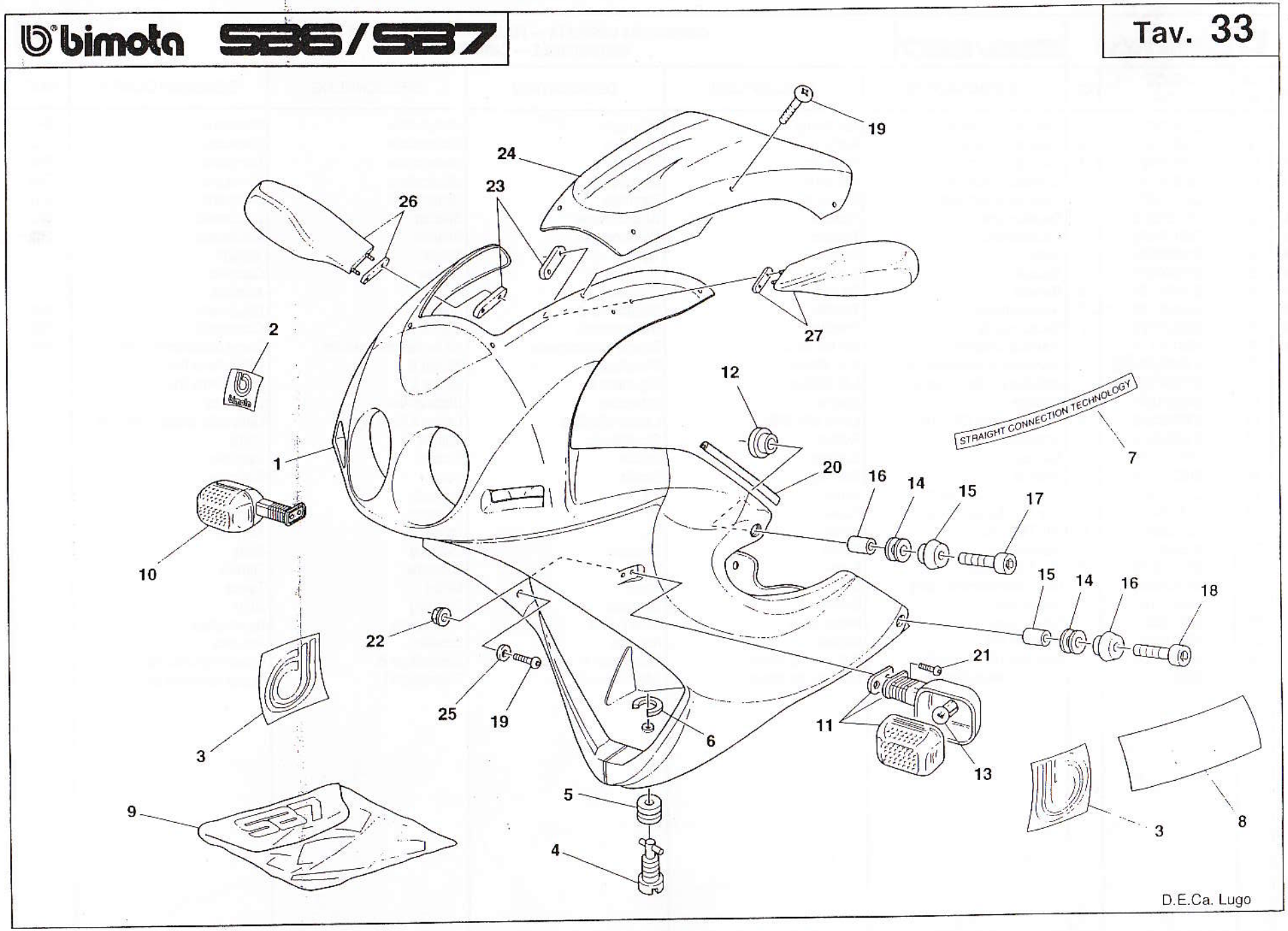
19
24
23
26
27
2
12
STRAIGHT CONNECTION TECHNOLOGY
7
1
20
16
14
15
17
10
15
14
16
18
22
21
25
19
11
6
13
3
5
9
4
3
8
D.E.Ca. Lugo

bimota | SB6/SB7 | CARENATURA COMPLETA — FULL FAIRING — CARENAGE HINTERSCHALE — CARROCERIA | Tav. 33

Note	Pos. N.	CODICE CODE	Qt.	DENOMINAZIONE	DESCRIPTION	DESIGNATION	BEZEICHNUNG	DENOMINACIONES	MOD.	Qt. %
○	1A	502670021	1	Carenatura completa	Full fairing	Carenage	Hinterschale	Carroceria	6H2	4
○	1B	502670251	1	Carenatura completa	Full fairing	Carenage	Hinterschale	Carroceria	7H2	4
○	1C	503570021	1	Carenatura completa	Full fairing	Carenage	Hinterschale	Carroceria	7H3	4
○	1D	503570161	1	Carenatura completa	Full fairing	Carenage	Hinterschale	Carroceria	7H4	4
○	1E	503170021	1	Carenatura completa	Full fairing	Carenage	Hinterschale	Carroceria	5H1	4
●	2	501370210	1	Decalcomania	Transfer	Décalcomanie	Streifen	Calcomanía	2H1	10
●	3	502670080	2	Decalcomania	Transfer	Décalcomanie	Streifen	Calcomanía	2H2	10
●	4	216000001	3	Stelo	Stem	Tige	Schaft	Vastago		25
●	5	216000002	3	Boccola	Bushing	Douille	Buchse	Casquillo		25
●	6	216000004	3	Ranellla	Washer	Rondelle	Scheibe	Arandela		25
●	7	503570140	2	Decalcomania	Transfer	Décalcomanie	Streifen	Calcomanía	7H5	10
●	8	503570120	2	Decalcomania	Transfer	Décalcomanie	Streifen	Calcomanía	7H5	10
●	9	503170110	1	Set decalcomanie	Set for decal	Groupe décalcomanie	Kit fur kastenabziehbild	Grupo calcomanias rondo	5H1	10
	10	210000440 SK	1	Indicatore di direzione Dx.	R.H. Blinker	Clignotant D.	Blinker R.	Intermitente Der.		30
	11	210000441 SK	1	Indicatore di direzione Sx.	L.H. Blinker	Clignotant G.	Blinker L.	Intermitente Izq.		30
	12	502671040	2	Distanziale	Spacer	Entretoise	Distanzstück	Separador		20
	13	210000332	2	Lampada spia 12V-21W	Lamp 12V-21W	Lampe 12V-21W	Lampe 12V-21W	Lamparilla chivato 12V-21W		50
	14	212000016	4	Gommino	Rubber	Caoutchouc	Gummi	Goma		20
	15	501445110	4	Boccola	Bushing	Douille	Buchse	Casquillo		20
	16	502271070	4	Boccola	Bushing	Douille	Buchse	Casquillo		20
	17	201070007	2	Vite TCEI bassa (6x20)	Screw	Vis	Schraube	Tornillo		25
	18	201070049	2	Vite TCEI bassa (6x40)	Screw	Vis	Schraube	Tornillo		25
	19	201030002	6	Vite TBEI (4x12)	Screw	Vis	Schraube	Tornillo		25
	20	215000762	2	Guarnizione	Gasket	Garniture	Dichtung	Junta		20
	21	201070018	2	Vite TCEI bassa (6x16)	Screw	Vis	Schraube	Tornillo		25
	22	202020004	2	Dado autobloccante (M6)	Nut	Ecrou	Mutter	Tuerca		25
	23	502670190	2	Guarnizione	Gasket	Garniture	Dichtung	Junta		20
	24	502670051	1	Resert glass	Resert glass	Resert glass	Resert glass	Resert glass		30
	25	203010002	1	Rondella (D4)	Washer	Rondelle	Scheibe	Arandela	5H1	
	26	502670200	1	Specchio retrovisore Dx.	R.H. driving mirror	Rétroviseur D.	Rückspiegel R.	Espejo retrovisor der.		30
	27	502670210	1	Specchio retrovisore Sx.	L.H. driving mirror	Rétroviseur G.	Rückspiegel L.	Espejo retrovisor izq.		30

bimota SB6/SB7

Tav. 34

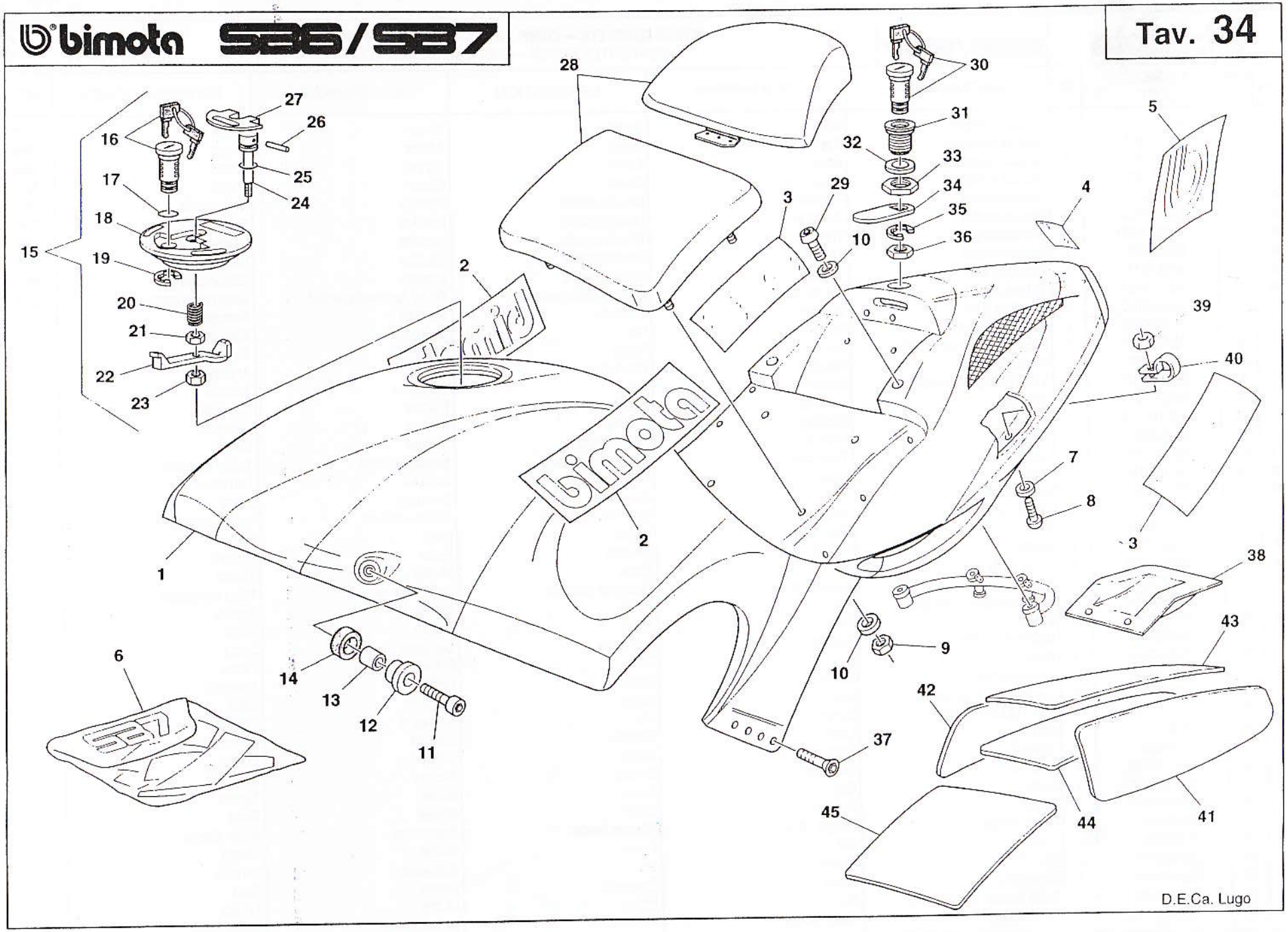

bimota SB6/SB7

SCOCCA COMPLETA — COMPLETE BODY — COQUE COMPLETE
KOMPLETTER KASTEN — CARROCERIA COMPLETA

Tav. 34

Note	Pos. N.	CODICE CODE	Qt.	DENOMINAZIONE	DESCRIPTION	DESIGNATION	BEZEICHNUNG	DENOMINACIONES	MOD.	Qt. %
○	1A	502670011	1	Scocca completa	Body	Corps	Körper	Corpo	2H2	4
○	1B	503570011	1	Scocca completa	Body	Corps	Körper	Corpo	7H3	4
○	1C	503570171	1	Scocca completa	Body	Corps	Körper	Corpo	7H4	4
○	1D	503170011	1	Scocca completa	Body	Corps	Körper	Corpo	5H1	4
●	2A	502670110	2	Decalcomania	Transfer	Décalcomanie	Streifen	Calcomanía	2H2	10
●	2B	503570100	2	Decalcomania	Transfer	Décalcomanie	Streifen	Calcomanía	7H5	10
●	3	502670060	2	Decalcomania	Transfer	Décalcomanie	Streifen	Calcomanía	2H2	10
●	4	501370210	1	Decalcomania	Transfer	Décalcomanie	Streifen	Calcomanía	1H1	10
●	5	503570110	2	Decalcomania	Transfer	Décalcomanie	Streifen	Calcomanía	7H5	10
●	6	503170120	1	Set decalcomanie	Set for decal	Groupe décalcomanies	Kit fur kastenabziehdild	Grupo calcomanías	5H1	10
	7	203010002	1	Rondella (D4)	Washer	Rondelle	Scheibe	Arandela		
	8	201030003	1	Vite TBEI (4x8)	Screw	Vis	Schraube	Tornillo		25
	9	202020004	4	Dado autobloccante (M6)	Nut	Ecrou	Mutter	Tuerca		25
	10	203030001	2	Rondella (6x18)	Washer	Rondelle	Scheibe	Arandela		
	11	201070007	2	Vite TCEI bassa (6x20)	Screw	Vis	Schraube	Tornillo		25
	12	502271070	2	Boccola	Bushing	Douille	Buchse	Casquillo		20
	13	501145110	2	Boccola	Bushing	Douille	Buchse	Casquillo		20
	14	212000016	2	Gommino	Rubber	Caoutchouc	Gummi	Goma		20
○	15	502672151	1	Tappo serbatoio	Tank cap	Bouchon reservoir	Behälterstöpsel	Tapón depósito		10
●	16	215000785	1	Serratura	Lock	Serrure	Schloss	Cerradura		10
●	17	204020004	1	Guarnizione OR	Gasket	Garniture	Dichtung	Junta		20
●	18	500272010	1	Tappo serbatoio	Tank cap	Bouchon reservoir	Behälterstöpsel	Tapón depósito		10
●	19	214000029	1	Anello	Ring	Bague	Ring	Anillo		10
●	20	500272060	1	Molla	Spring	Ressort	Feder	Resorte		20
●	21	202010003	1	Dado (M6)	Nut	Ecrou	Mutter	Tuerca		25
●	22	500272030	1	Fermo di chiusura	Spreading clip	Crampon ecartem	Spreizklammer	Placa de fijaciòn		20
●	23	202020004	1	Dado autobloccante (M6)	Nut	Ecrou	Mutter	Tuerca		25
●	24	500272040	1	Perno	Pin	Pivot	Bolzen	Perno		10
●	25	204020003	1	Guarnizione OR	Gasket	Garniture	Dichtung	Junta		20
●	26	215000348	1	Perno	Pin	Pivot	Bolzen	Perno		10
●	27	500272020	1	Leva apertura	Lever	Levier	Hebel	Planquita		10
	28	502670030	1	Corpo sella e sellino	Seat	Siège	Sattel	Sillín		10
	29	201070023	4	Vite TCEI bassa (8x16)	Screw	Vis	Schraube	Tornillo		25
	30	500770110	1	Serratura	Lock	Serrure	Schloss	Cerradura		10
	31	215000457	1	Statore	Stator	Stator	Stator	Stator		10
	32	502270140	1	Boccola	Bushing	Douille	Buchse	Casquillo		20
	33	215000460	1	Dado	Nut	Ecrou	Mutter	Tuerca		25
	34	502671020	1	Staffa	Bracket	Etrier	Buegel	Brida		10
	35	214000041	1	Anello Seeger	Seeger ring	Anneau seeger	Seegerring	Anillo Seeger		10
	36	215000461	1	Dado	Nut	Ecrou	Mutter	Tuerca		25
	37	201050034	8	Vite TSPEI (6x20)	Screw	Vis	Schraube	Tornillo		25
	38	502670230	1	Coperchio	Cover	Couvercle	Deckel	Tapa		5
	39	202020002	1	Dado autobloccante (M4)	Nut	Ecrou	Mutter	Tuerca		25
	40	229000110	4	Fermacavo	Cable clamp	Ferme câble	Kabelklemme	Sujeta-cable		25

bimota	SB6/SB7	SCOCCA COMPLETA — COMPLETE BODY — COQUE COMPLETE KOMPLETTER KASTEN — CARROCERIA COMPLETA	Tav. 34

Note	Pos. N.	CODICE CODE	Qt.	DENOMINAZIONE	DESCRIPTION	DESIGNATION	BEZEICHNUNG	DENOMINACIONES	MOD.	Qt. %
	41	502615110	1	Pannello Sx.	L.H. panel	Panneau. G.	Streifen. L.	Panel izrdo.	1H1	25
	42	502615100	1	Pannello Dx.	R.H. panel	Panneau. D.	Streifen. R.	Panel derech.	1H1	25
	43	502615120	1	Pannello superiore	Panel	Panneau	Streifen	Panel	1H1	25
	44	502615130	1	Pannello inferiore	Panel	Panneau	Streifen	Panel	1H1	25
	45	502615090	1	Pannello sotto-sella	Panel	Panneau	Streifen	Panel	1H1	25

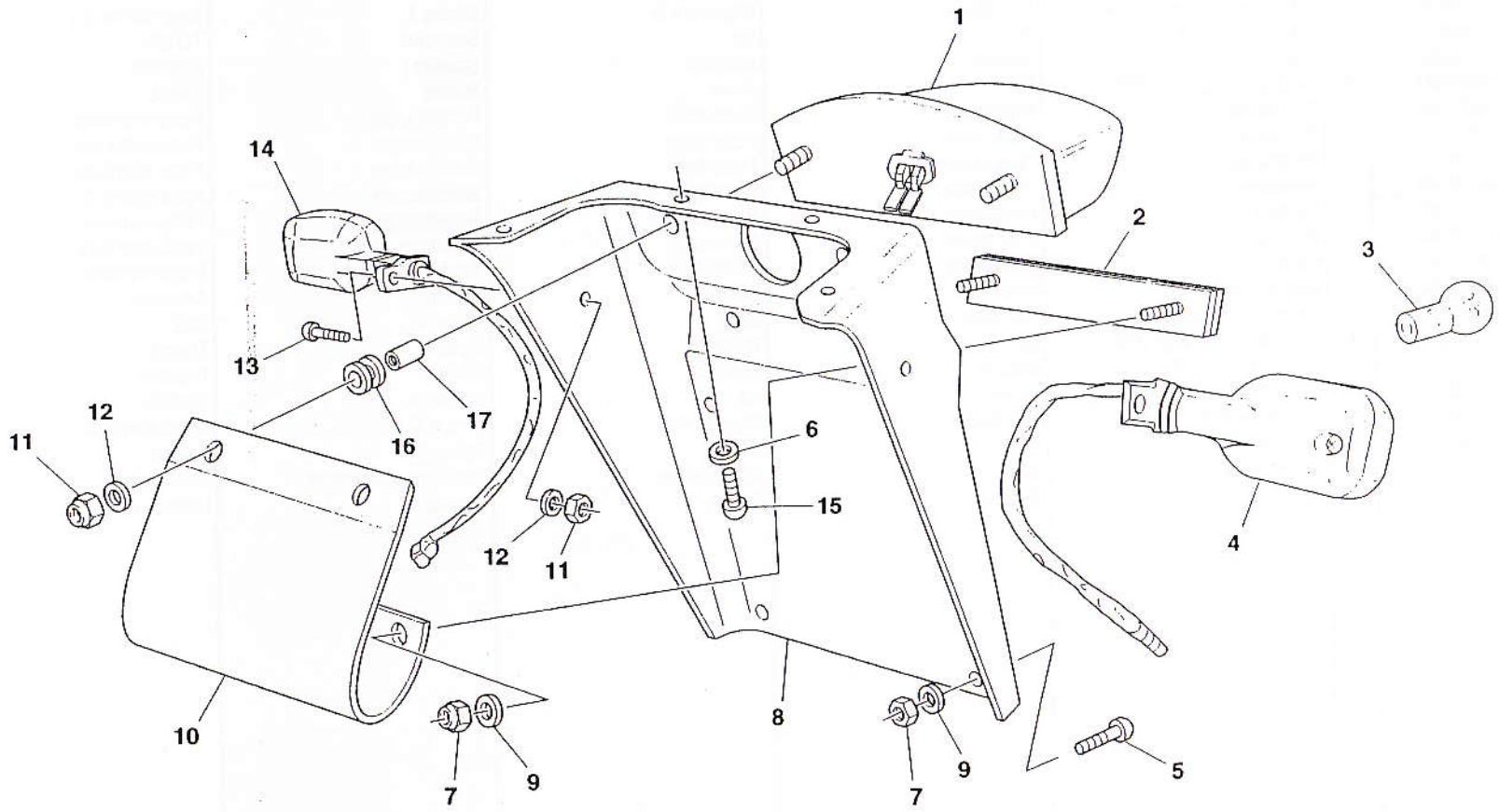

D.E.Ca. Lugo

bimota | SB6/SB7 | FANALE POSTERIORE E PORTATARGA — REAR LIGHTS — PHARE ARRIERE SCHEINWERFER HINTER — FARO TRASERO | Tav. 35

Note	Pos. N.	CODICE CODE	Qt.	DENOMINAZIONE	DESCRIPTION	DESIGNATION	BEZEICHNUNG	DENOMINACIONES	MOD.	Qt. %
	1	210000443	1	Fanale posteriore	Tail-light	Feu arriére	Rücklicht	Faro trasero		10
	2	210000134	1	Catarifrangente	Reflector	Catadioptre	Rückstrahler	Catadioptro		10
	3	210000332	2	Lampada 12V-21W	Lamp 12V-21W	Lampe 12V-21W	Lampe 12V-21W	Lamparilla 12V-21W		50
	4	210000440	1	Indicatore di direzione SX.	L.H. Blinker	Clignotant G.	Blinker L.	Intermitente Izq.		30
	5	201030002	4	Vite TBEI (4x12)	Screw	Vis	Schraube	Tornillo		25
	6	203010002	12	Rondella (D4)	Washer	Rondelle	Scheibe	Arandela		
	7	202020002	6	Dado autobloccante (M4)	Nut	Ecrou	Mutter	Tuerca		25
	8A	502670160	1	Portatarga	Plate holder	Porte-balai	Schildtraeger	Porta-matrícula	6H2	10
	8B	502670170	1	Portatarga	Plate holder	Porte-balai	Schildtraeger	Porta-matrícula	2G1	10
	8B	502670170	1	Portatarga	Plate holder	Porte-balai	Schildtraeger	Porta-matrícula	2S1	10
	8C	502670160	1	Portatarga	Plate holder	Porte-balai	Schildtraeger	Porta-matrícula	2F1	10
	8C	502670160	1	Portatarga	Plate holder	Porte-balai	Schildtraeger	Porta-matrícula	2J1	10
	8C	502670160	1	Portatarga	Plate holder	Porte-balai	Schildtraeger	Porta-matrícula	2R1	10
	8C	502670160	1	Portatarga	Plate holder	Porte-balai	Schildtraeger	Porta-matrícula	7I1	10
	9	203030005	6	Rondella (M4x12)	Washer	Rondelle	Scheibe	Arandela		
	10	502690110	1	Padelletta in gomma	Tile lifters	Boîte	Gehause	Caja		10
	11	202020004	4	Dado autobloccante (M6)	Nut	Ecrou	Mutter	Tuerca		25
	12	203030001	4	Rondella (M6x18)	Washer	Rondelle	Scheibe	Arandela		
	13	201070018	2	Vite TCEI bassa (6x16)	Screw	Vis	Schraube	Tornillo		25
	14	210000441	1	Indicatore di direzione Dx.	R.H. Blinker	Clignotant D.	Blinker R.	Intermitente Der.		30
	15	201030001	4	Vite TBEI (4x10)	Screw	Vis	Schraube	Tornillo		25
	16	212000016	2	Antivibrante	Silent-block	Antivibration	Schwingungsdämpfer	Anti-vibrador		
	17	501145110	2	Boccola	Bushing	Douille	Buchse	Casquillo		

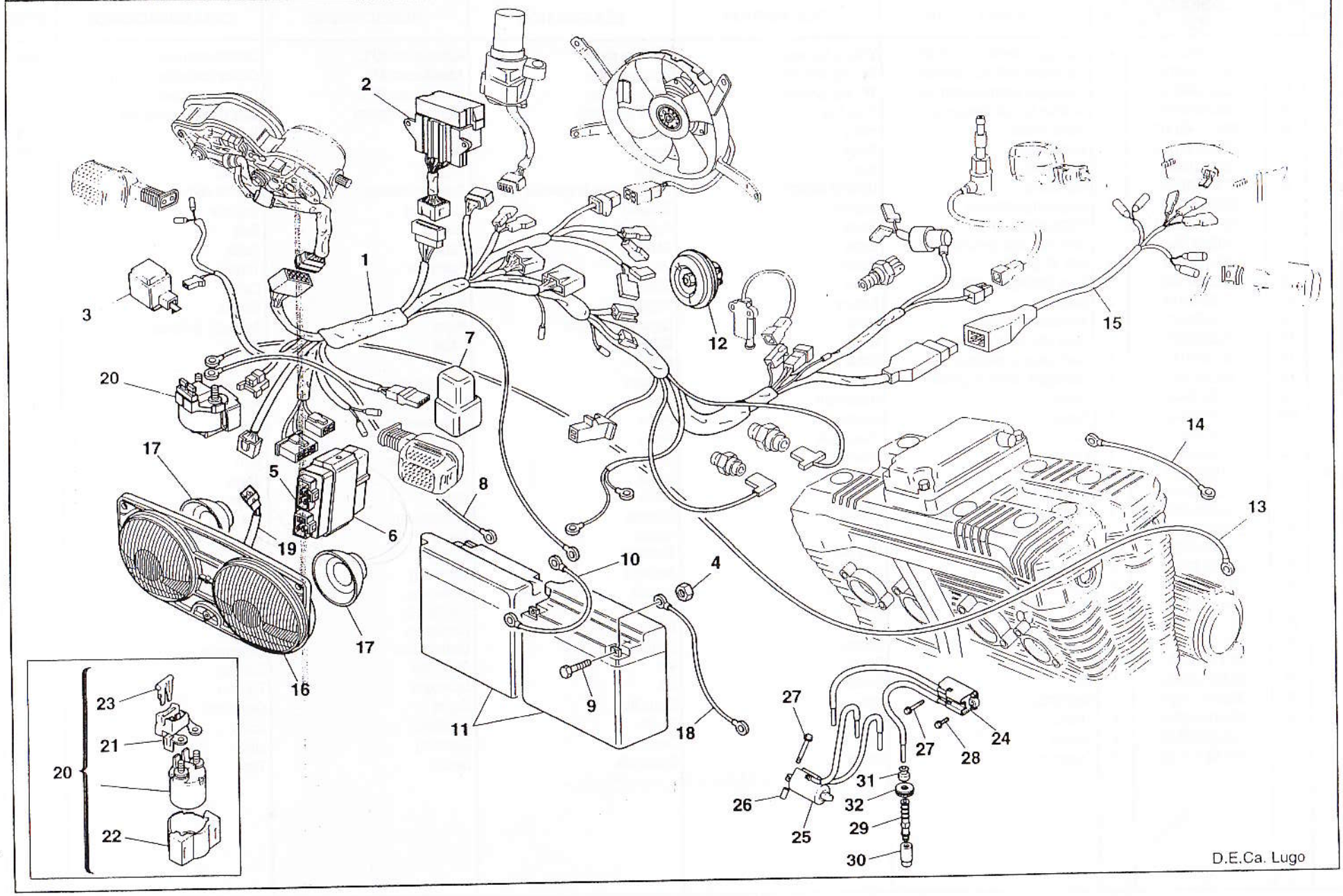
1
2
3
4
5
6
7
8
9
10
11
12
13
14
15
16
17
17
18
19
20
20
21
22
23
24
25
26
27
27
28
29
30
31
32
D.E.Ca. Lugo

bimota | SB6/SB7 | IMPIANTO ELETTRICO — WIRING SYSTEM — INSTALL ELECTRIQUE ELEKTRISCHE-ANLAGE — SISTEMA ELECTRICO | Tav. 36

Note	Pos. N.	CODICE CODE	Qt.	DENOMINAZIONE	DESCRIPTION	DESIGNATION	BEZEICHNUNG	DENOMINACIONES	MOD.	Qt. %
	1A	502690010	1	Cablaggio elettrico centrale	Wiring harness	Cablage centr.	Kabelbaum. KPL.	Cables centrales	6H2	5
	1B	503590015	1	Cablaggio elettrico centrale	Wiring harness	Cablage centr.	Kabelbaum. KPL.	Cables centrales	7H1	5
	1C	503190010	1	Cablaggio elettrico centrale	Wiring harness	Cablage centr.	Kabelbaum. KPL.	Cables centrales	5H1	5
	2	502690040	1	Scatola fusibili completa	Fuse box	Bôite à fusibles	Sicherungskasten	Caja fusibles completa		10
	3A	38610-45D01	1	Relais frecce	Relay	Relais	Relais	Relé	7H1	5
	3B	38610-45D00	1	Relais frecce	Relay	Relais	Relais	Relé	5H1	5
	4	202010003	4	Dado (M6)	Nut	Ecrou	Mutter	Tuerca		25
	5	32900-46E00	1	Centralina	Control-station	Groupe pour le contrôle	Steuergehaeuse	Central control		5
	6	32980-40C01	1	Supporto centralina	Support	Support	Halterung	Soporte		10
	7	38740-24B10	1	Relais stampella	Relay	Relais	Relais	Relé		5
	8	502690060	1	Cavo (da pos. batteria a relé)	Cable	Câble	Kabel	Cable		8
	9	201020001	4	Vite TE (6x10)	Screw	Vis	Schraube	Tornillo		25
	10	502690100	1	Cavo (collegam. batterie)	Cable	Câble	Kabel	Cable		8
	11	210000444	2	Batteria	Battery	Batterie	Batterie	Batería		10
	12	210000422	1	Avvisatore acustico	Horn	Signal acoustique	Hupe	Avisador acústico		5
	13	502690070	1	Cavo (da relé a motorino)	Cable	Câble	Kabel	Cable		8
	14	502690120	1	Cavo (massa motore)	Cable	Câble	Kabel	Cable		8
	15	502690050	1	Cablaggio elettrico posteriore	Wiring	Cablage	Verkabelung	Cables		5
○	16A	210000442	1	Fanale	Head-light	Phare	Scheinwerfer	Faro	5H1	5
○	16A	210000442	1	Fanale	Head-light	Phare	Scheinwerfer	Faro	6H2	5
○	16B	215000819	1	Fanale	Head-light	Phare	Scheinwerfer	Faro	7H1	5
○	16C	215000851	1	Fanale	Head-light	Phare	Scheinwerfer	Faro	7Y1	5
●	17	215000824	2	Cuffia	Cap	Coiffe	Haube	Gorro		10
	18	503590050	1	Cavo nagativo	Cable	Câble	Kabel	Cable		8
	19	503590020	1	Cablaggio fanale	Wiring	Cablage	Verkabelung	Cables	7H1	5
	20	31800-07D00	1	Relais motorino avviamento	Relay	Relais	Relais	Relé		5
	21	31841-07D00	1	Terminale	End part	Terminal	Endteil	Terminal		5
	22	31892-07D00	1	Supporto	Holder	Support	Halterung	Soporte		
	23	09481-30201	1	Fusibile 30A	Fuse 30A	Fusible	Sicherung	Fusible		
	24	33410-17E00	1	Bobina	Coil	Bobine	Zündspule	Bobina		
	25	33420-17E00	1	Bobina	Coil	Bobine	Zündspule	Bobina		
	26	502660730	2	Distanziale	Spacer	Entretoise	Distanzstück	Separador		
	27	01550-06203	3	Vite	Screw	Vis	Schraube	Tornillo		
	28	01550-06403	1	Vite	Screw	Vis	Schraube	Tornillo		
	29	33510-17E00	4	Cappuccio	Cap	Capuchon	Kappe	Capuchón		
	30	33541-20C00	4	Tenuta	Seal	Tenue	Dichtung	Junta		
	31	33542-38B00	4	Tenuta	Seal	Tenue	Dichtung	Junta		
	32	33543-17E00	4	Coperchio	Cover	Couvercle	Deckel	Tapa		

bimota SB7

Tav. 37

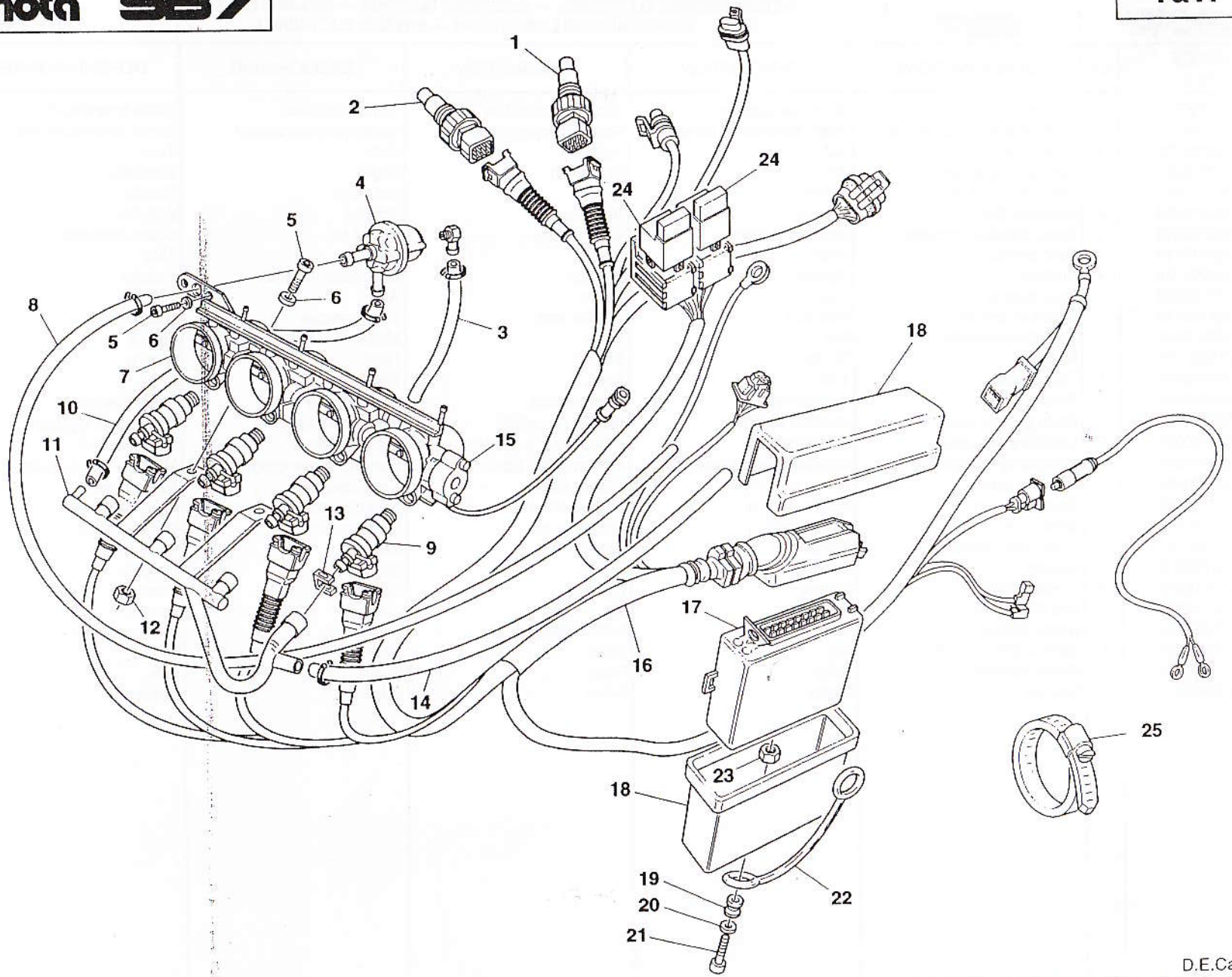

D.E.Ca. Lugo

bimota | SB7 | SISTEMA INIEZIONE ELETTRONICA — ELECTRONIC INJECTION — INIECTION ELECTRONIQUE ELEKTRONISCHER EINSPRITZUNG — INYECION ELECTRONICA | Tav. 37

Note	Pos. N.	CODICE CODE	Qt.	DENOMINAZIONE	DESCRIPTION	DESIGNATION	BEZEICHNUNG	DENOMINACIONES	MOD.	Qt. %
	1	501090020	1	Sensore temperatura aria	Air temperature sensor	Capteur température	Temperaturfühler	Sonda temperatura	5H1	5
	2	501090030	1	Sensore temperatura acqua	Water temperature sensor	Capteur température eau	Wassertemperaturfühler	Sonda temperatura agua	5H1	5
	3	503106220	1	Tubo benzina	Tube	Tuyau	Rohr	Tubo	5H1	10
	4	502706060	1	Regolatore pressione	Adjuster	Régulateur	Regler	Regulador	5H1	5
	5	201070052	4	Vite TCEI bassa (6x12)	Screw	Vis	Schraube	Tornillo	5H1	25
	6	203010004	4	Rondella (D6)	Washer	Rondelle	Scheibe	Arandela	5H1	
	7	503106010	1	Corpo farfallato completo	Housing complete	Corps compl.	Korper kpl.	Cuerpo completa	5H1	5
	8	503172110	1	Tubo benzina	Tube	Tuyau	Rohr	Tubo	5H1	10
	9	501206230	4	Iniettore	Injector	Injecteur	Elektroeinspritzventil	Inyector	5H1	5
	10	503106230	1	Tubo benzina	Tube	Tuyau	Rohr	Tubo	5H1	10
	11	503106140	1	Collettore benzina	Inlet duct	Conduit adm.	Ansaugstutzen	Colector	5H1	5
	12	202020004	2	Dado autobloccante	Nut	Ecrou	Mutter	Tuerca	5H1	25
	13	215000208	4	Molla	Spring	Ressort	Feder	Resorte	5H1	10
	14	503106210	1	Tubo benzina	Tube	Tuyau	Rohr	Tubo	5H1	10
	15	501006058	1	Potenziometro	Potentiometer	Potentiomètre	Potentiometer	Potenciómetro	5H1	5
	16	503190020	1	Cablaggio iniezione	Injection wiring	Cablage d'injection	Injektionsverkabelung	Cableado de inyección	5H1	5
	17	503190030	1	Centralina iniezione	Control-station	Groupe pour le contrôle	Steuergehaeuse	Central control	5H1	5
	-	503190040		Memoria epron standard	Standard eprom memory	Memoir epron standard	Standard epron-speicher	Memoria epron standard	3H1	
	-	503190060		Memoria epron	Eprom memory	Memoir epron	Epron-speicher	Memoria epron	5S1	
	-	503190070		Memoria epron	Eprom memory	Memoir epron	Epron-speicher	Memoria epron	5F1	
	-	503106140		Memoria epron	Eprom memory	Memoir epron	Epron-speicher	Memoria epron	4H1	
	18	503106200	1	Contenitore centralina	Container	Récipient	Behaelter	Contenedor	5H1	10
	19	502790070	1	Boccola	Bushing	Douille	Buchse	Casquillo	5H1	20
	20	203010003	2	Rondella (D5)	Washer	Rondelle	Scheibe	Arandela	5H1	
	21	201030022	1	Vite TBEI (5x20)	Screw	Vis	Schraube	Tornillo	5H1	25
	22	215000039	1	Gancio elastico	Elastic clamp	Collier elastique	Federschelle	Gancho elástico	5H1	20
	23	202020003	1	Dado autobloccane (M5)	Nut	Ecrou	Mutter	Tuerca	5H1	25
	24	210000320	2	Relais intermittenza	Relay	Relais	Relais	Relé	5H1	5
	25	215000087	-	Fascetta	Clamp	Collier	Schelle	Banda	5H1	50

Tav. 38

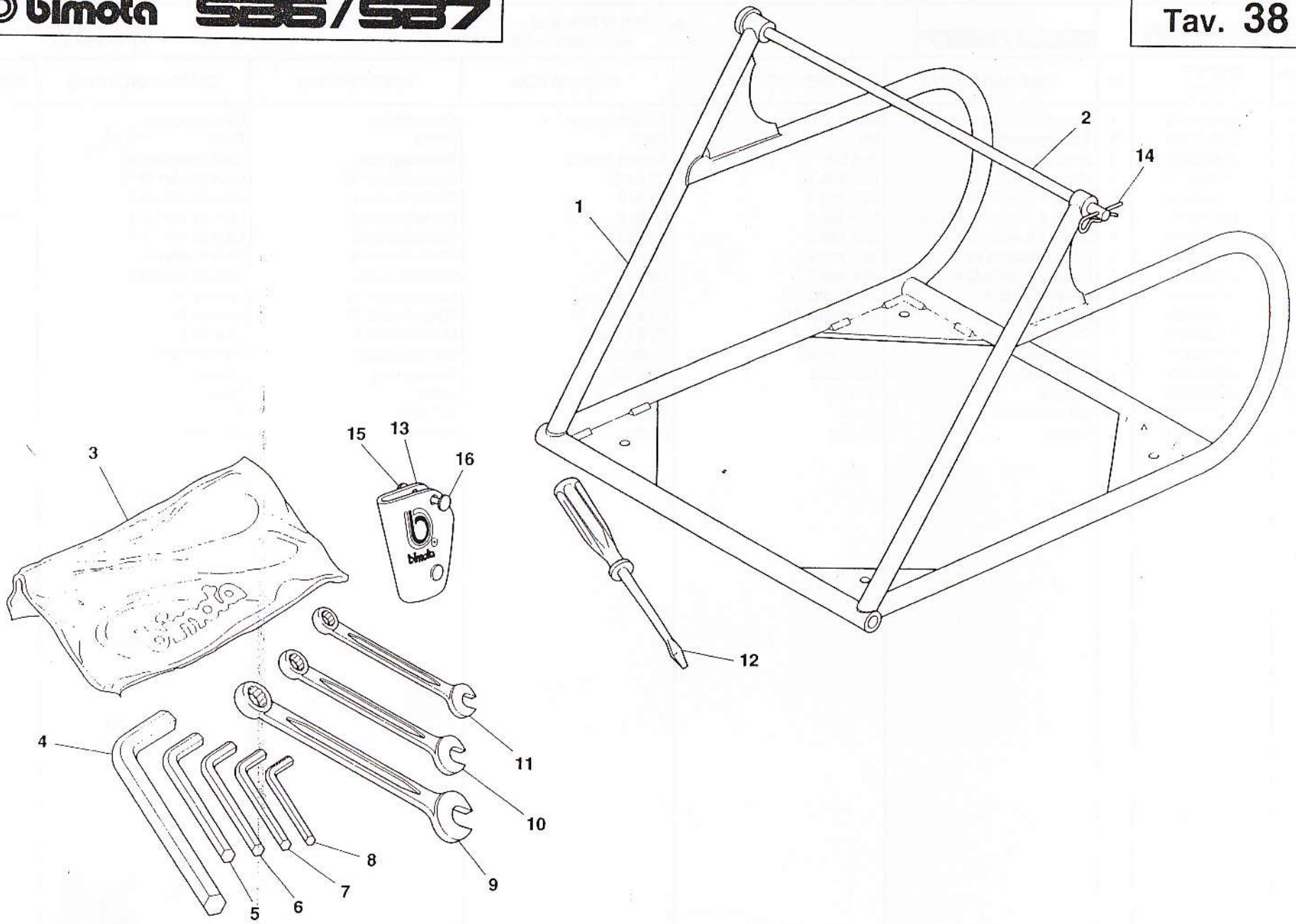

bimota | SB6/SB7 | ATTREZZI DI CORREDO — KIT TOOL — OUTILS WERKZEUG — HERRAMIENTAS | Tav. 38

Note	Pos. N.	CODICE CODE	Qt.	DENOMINAZIONE	DESCRIPTION	DESIGNATION	BEZEICHNUNG	DENOMINACIONES	MOD.	Qt. %
	1	502297100	1	Cavalletto laterale	Side stand	Bequille laterale	Seitenständer	Caballete lateral		2
	2	502397020	1	Perno cavalletto	Pin	Pivot	Bolzen	Perno		2
	3	215000463	1	Borsa attrezzi	Tool bag	Trousse à outils	Werkzeugtasche	Bolsa herramientas		5
	4	215000278	1	Chiave a brugola da 12	Allen keis 12	Clé de 12	Steckschlussel 12	Llave de allen de 12		
	5A	215000275	1	Chiave a brugola da 6	Allen keis 6	Clé de 6	Steckschlussel 6	Llave de allen de 6		
	5B	503199010	1	Chiave a brugola da 6 corta	Allen keis 6	Clé de 6	Steckschlussel 6	Llave de allen de 6	5H1	
	6	215000274	1	Chiave a brugola da 5	Allen keis 5	Clé de 5	Steckschlussel 5	Llave de allen de 5		
	7	215000273	1	Chiave a brugola da 4	Allen keis 4	Clé de 4	Steckschlussel 4	Llave de allen de 4		
	8	215000469	1	Chiave a brugola da 3	Allen keis 3	Clé de 3	Steckschlussel 3	Llave de allen de 3		
	9	215000281	1	Chiave fissa da 12	Box Wrench 12	Clé à écrous 12	Maulschlussel 12	Llave de 12		
	10	215000280	1	Chiave fissa da 10	Box Wrench 10	Clé à écrous 10	Maulschlussel 10	Llave de 10		
	11	215000279	1	Chiave fissa da 8	Box Wrench 8	Clé à écrous 8	Maulschlussel 8	Llave de 8		
	12	215000470	1	Cacciavite	Screw driver	Tournevis	Schraubenzieher	Destornillador		
	13	502097010	1	Portachiavi	Keis holder	Porte-clé	Schlusselring	Llavero		5
	14	215000235	1	Copiglia	Split pin	Goupille	Splint	Clavija		
	15	502097020	1	Vite portachiavi	Screw	Vis	Schraube	Tornillo		5
	16	502097030	1	Boccola	Bushing	Doullie	Buchse	Casquillo		5