bimota®

YB11

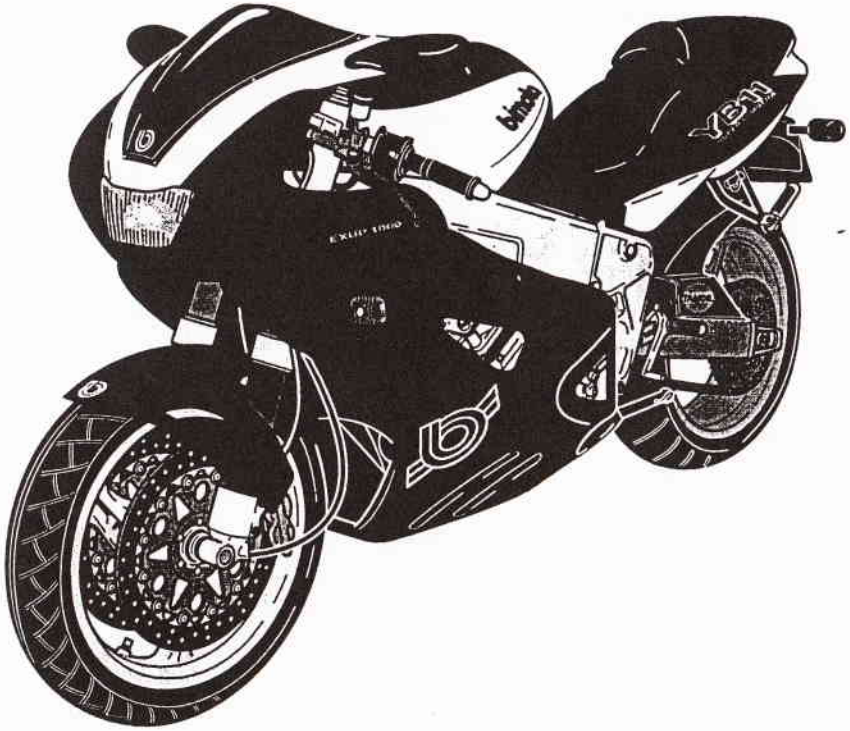

CATALOGO RICAMBI
SPARE PARTS-CATALOGUE
CATALOGUE DES PIECES DETACHEES
ERSATZTEILE-KATALOG
CATALOGO PIEZAS DE REPUESTO

06/96

Ammortizzatore Ohlins 21302301

INDICE - INDEX - INDEX - INHALTSVERZEICHNIS - INDICE

1	TESTA CILINDRI	CYLINDER HEAD	CULASSE	ZYLINDERKOPF	CULATA
2	CILINDRO	CYLINDER	CILINDRE	ZYLINDER	CILINDRO
3	ALBERO MOTORE . PISTONE	CRANKSHAFT . PISTON	ARBRE MOTEUR . PISTON	MOTORWELLE . KOLBEN.	EJE MOTOR. PISTON
4	VALVOLE	VALVES	VANNES	VENTILE	VALVULAS
5	ALBERI A CAMME - CATENA	CAMSHAFT-CHAIN	ARBRE A CAMMES-CHAÎNE	NOCENWELLE-KETTE	ARBRE A CAMMES-CADENA
6	POMPA ACQUA	WATER PUMP	POMPE EAU	WASSERPUMPE	BOMBA AGUA
7	POMPA OLIO	OIL PUMP	POMPE HUILE	OLPUMPE	BOMBA DEL ACEITE
8	FILTRO OLIO	OIL FILTER	FILTRE HUILE	ÖLFILTER	FILTRE ACEITE
9	CARBURATORI	CARBURETOR	CARBURATEUR	VERSAGER	CARBURADOR
10	CARTER MOTORE	CRANKCASE	CARTER MOTEUR	MOTORABDECKUNG	CARTER MOTOR
11	COPERCHIO CARTER (1)	CRANKCASE COVER (1)	COUVERCLE CARTER (1)	DECKEL DER GEHAUSE (1)	TAPA DE CARTER (1)
12	MOTORINO DI AVVIAMENTO	STARTING MOTOR	DEMARREUR	ANLASSERMOTOR	MOTOR DE ARRANQUE
13	FRIZIONE	CLUTCH	EMBRAYAGE	KUPPLUNG	EMBRAGUE
14	TRASMISSIONE	TRANSMISSION	TRANSMISSION	ANTRIEB	TRANSMISION
15	CAMBIO-FORCELLE	GEARBOX - FORKS	BOITE DE VITESSES-FOURCHES	GETRIEBE - GABEL	CAMBIO - HORQUILLAS
16	TELAIO	FRAME	CHASSIS	RAHMEN	BASTIDOR
17	RADIATORE ACQUA	WATER RADIATOR	BOMBA DEL ACEITE	WASSERKUHLER	RADIADOR AGUA
18	GRUPPO DI STERZO	STEERING SYSTEM	DIRECTION	LENKUNG	DIRECCION
18/A	COMANDO FRENO E FRIZIONE	BRAKE AND CLUTCH CONTROL	COMMANDE FREIN ET EMBRAYAGE	BREMS-UND KUPPLUNGSSTEUERUNG	MANDO FRENO Y EMBRAGUE
19	SOSPENSIONE ANTERIORE	FRONT SUSPENSION	SUSPENSION AVANT	VORDERFEDERUNG	SUSPENSION DELANT
19/A	SOSPENSIONE ANTERIORE	FRONT SUSPENSION	SUSPENSION AVANT	VORDERFEDERUNG	SUSPENSION DELANT
20	GRUPPO AMMORTIZZATORE POSTERIORE	REAR SHOCK ABSORBER SYSTEM	AMMORTISSEUR ARRIERE	STOSSDAMPFER HINTER	AMORTIGUADOR TRASERO
21	PEDANA DESTRA	RIGHT FOOT-REST	REPOSE-PIEDS D.	FUSSRASTE R.	PEDAL D.
22	PEDANA SINISTRA	LEFT FOOTREST	REPOSE-PIEDS G.	FUSSRASTE L.	PEDAL IZQ.
23	TELAIETTO POSTERIORE	REAR FRAME	CHASSIS ARRIERE	KLEBSCHWAMM	BASTIDOR TRASERO
24	RUOTA ANTERIORE	FRONT WHEEL	ROUE AVANT	VORDERRAD	RUEDA DELANT
25	RUOTA POSTERIORE	REAR WHEEL	ROUE ARRIERE	HINTERRAD	RUEDA TRASERA

26	PINZA FLOTTANTE	FLOATING CALIPER	ETRIER	SATTERL	PINZA
27	GRUPPO DI SCARICO	EXHAUST UNIT	GROUPE DE DECHARGEMENT	HINTERER RAHMEN	GRUPO DE DESCARGA
28	FANALE ANTERIORE E CRUSCOTTO	FRONT LIGHTS AND DASHBOARD	PHARE AV. ET TABLEAU DE BORD	SCHEINWERFER VORD UND INSTRUMENTEMENTENBRETT	FARO DEL. Y TABLERO DE MANDOS
29	SISTEMA DI ASPIRAZIONE	INLET SYSTEM	SYSTEME D'ASPIRATION	ANSAUGSSYSTEM	SISTEMA DE ASPIRACION
30	SERBATOIO CARBURANTE	FUEL TANK	RESERVOIR CARBURANT	KRAFTSTOFFTANK	DEPOSITO CARBURANTE
31	IMP. ELETTRICO	WIRING SYSTEM	INSTALL ELECTRIQUE	ELEKTRISCHE-ANLAGE	SISTEMA ELECTRICO
32	CARENATURA (VERSIONE IN VETRORESINA)	FAIRING (MADE OF PLASTIC REINFORCED BY FIBER GLASS)	CARENAGE (EN FIBRE DE VERRE)	HINTERSCHALE (AUS GLASFASERKUNSTSTOFF)	CARENADO (VERSION DE FIBRA DE VIDRIO)
32/A	CARENATURA (VERSIONE IN PLASTICA)	FAIRING (MADE OF PLASTIC)	CARENAGE (EN PLASTIQUE)	VERKLEIDUNG (AUS KUNSTSTOFF)	CARENADO (VERSION DE PLASTICO)
33	SCOCCA	BODY	COQUE	KASTEN	CARROCERIA
33/A	FANALE POSTERIORE E PORTATARGA	REAR LIGHT	PHARE ARRIERE	SCHEINWERFER HINTER	FARO TRASERO
34	ATTREZZI DI CORREDO	KIT TOOL	OUTILS	WERKZEUG	HERRAMIENTAS

NORME DA OSSERVARE PER L'ORDINAZIONE DELLE PARTI DI RICAMBIO

1. Per le ordinazioni delle parti di ricambio citare sempre:
   il numero di codice, la denominazione e i numeri di matricola del motore e del telaio.
2. La ricerca del pezzo di ricambio si effettua come segue:
   individuare nella tavola il numero di figura del pezzo occorrente; ricercare nella parte descrittiva il relativo numero di codice e la denominazione.
3. I particolari contrassegnati con un "cerchio vuoto" (○), vengono consegnati unitamente ai particolari aventi come riferimento un "cerchio pieno" (●), che nella distinta sono elencati di seguito.
4. Le cifre riportate nella colonna contrassegnata con "Q%", stanno a indicare la quantità di ricambi, in percentuale, consigliata dalla Ditta costruttrice.
5. Definizione del modello specifico: la prima cifra índica il tipo di moto e l'anno di costruzione, la lettera indica il paese di destinazione (es. I=Italia oppure I/S=Italia/Svizzera), la seconda cifra indica la colorazione. Vedere tabella relativa per l'identificazione del modello.

INSTRUCTIONS TO BE FOLLOWED WHEN ORDERING SPARE PARTS

1. All orders of spare parts must clearly indicate:
   item code number, description and serial numbers both of frame and engine.
2. To determinate the spare part proceed as follows:
   on the drawing find out the position number of the required item; on the part list you will find relevant code number and description.
3. The parts marked with an empty circle (○), are delivered together with details marked by a full circle (●), which are listed below.
4. The figures listed on the column marked "Q%" indicate the quantity of spare parts, in percentage, suggested by the Manufacturer.
5. Definition of the specific model: the first figure shows the kind of motorcycle and its year of manufacture, the letter shows th country of destination (e.g. I=Italy or I/S=Italy/Switzerland), the second figure shows the colour. See relevant table for model identification.

REGLES A SUIVRE POUR LA COMMANDE DES PIECES DETACHEES

1. Pour la commande des pièces détachées, indiquez toujours:
   Le numéro de code, le nom et les numéros matricule du moteur et du châssis.
2. L'identification de la pièce détachée a lieu de la façon suivante:
   Cherchez dans le tableau le numéro de figure de la pièce desirée; dans la description cherchez le numéro de code e le nom.
3. Les détails indiqués par un "cercle vide" (○) sont livrés avec les détails indiqués par un "cercle plein" (●), que dans la liste sont indiqués de suite.
4. Les chiffres reportés dans la colonne marquée "Q%" indiquent la quantité des pièces de rechange (en pourcentage) recommandée par le fabricant.
5. Définition du modèle spécifique: le premier chiffre indique le type de motocyclette et l'année de construction; la lettre indique le pays de destination (ex. I = Italie ou bien I/S = Italie/Suisse); le second chiffre indique la couleur. Voir tableau correspondant pour l'identification du modèle.

EINZUHALTENDE NORMEN ZUR BESTELLUNG DER ERSATZTEILE

1. Zur Bestellung der Ersatzteile muss man immer die Bestell-Nummer, die Bezeichnung und die Kennummer des Motors und des Rahmens angeben.
2. Um den Ersatzteil zu finden, geht man wie folgt vor:
   Die Abbildungsnummer des notwendigen Teils in der Tabelle herausfinden; die dazugehörige Bestell-Nummer und Bezeichnung in der Beschreibung heraussuchen.
3. Die mit einem "leeren Kreis" (O) bezeichneten Einzelteilen werden zusammen mit den Einzelteilen geliefert, die einen vollen "Kreis" (●) als Bezug haben, welche in dem Verzeichnis nacheinander aufgezeichnet sind.
4. Die in der mit "Q%" gekennzeichneten Spalte angeführten Zahlen geben die vom Hersteller empfohlene Ersatzteilmenge in Prozent an.
5. Definition des spezifischen Modells: die erste Zahl gibt den Motorradtyp sowie das Baujahr an; der Buchstabe gibt das Bestimmungsland an (z.B. I=Italien bzw. I/S=Italien/Schweiz); die zweite Zahl steht für die Farbe. Siehe Tabelle für die F-ststellung des Modells.

NORMAS A OBSERVAR PARA EL PEDIDO DE LOS REPUESTOS

1. Para el pedido de los repuestos es necesario indicar siempre:
   El número de código, la denominación y los números de matrícula del motor y del bastidor.
2. La búsqueda de un repuesto se efectua de la manera siguiente:
   Localizar en la tabla el número de figura de la pieza; buscar en la parte descriptiva el número de código relativo y la denominación.
3. Las piezas marcadas con un "círculo vacío" (O) se entregan junto a las piezas marcadas con un "círculo lleno" (●), que están detalladas a continuación en la lista.
4. Las cifras expuestas en la columna marcada con "Q%", indican la cantidad de repuestos, en porcentaje, aconsejada por la Empresa constructora.
5. Definición del modelo específico: la primera cifra indica el tipo de moto y el año de fabricación, la letra indica el pais de destinación (ej. Italia o I/S= Italia/Suiza) la segunda cifra indica el color. Ver tabla relativa para la identificación del modelo.

TABELLA IDENTIFICAZIONE MODELLO

Esempio

codice 1 A 1

- 1 — definizione colorazione
- A — definizione paese di destinazione
- 1 — definizione tipo di motociclo e anno di costruzione

motociclo	anno di costruzione	cifra di riferimento
YB11	1996	1

colorazione	cifra di riferimento
Bianco - Rosso - Nero	1

Paese di destinazione	lettera di riferimento
Italia	I
Giappone	J
Germania	G
Francia	F
Stati Uniti (California esclusa)	U
California	C
Svizzera	S
Austria	A
Inghilterra - Regno Unito	R
Olanda	O
Belgio	B
Tutte	H

Y

MODEL IDENTIFICATION TABLE

Example

code 1 A 1

- 1 — motorcycle type definition and manufacturing year
- A — destination country definition
- 1 — color definition

motorcycle	manufacturing year	reference figure
YB11	1996	1

color	reference figure
White - Red - Black	1

Destination country	Reference letter	
Italy	I	
Japan	J	Y
Germany	G	Y
France	F	Y
United States (excluding California)	U	Y
California	C	Y
Switzerland	S	Y
Austria	A	Y
United Kingdom	R	Y
The Netherlands	O	
Belgium	B	
All	H	

TABLE D'IDENTIFICATION DU MODELE

Exemple

code 1 A 1

- 1 — définition type motocyclette et année de production
- A — définition pays de destination
- 1 — définition couleur

motopcyclette	année de production	chiffre de repère
YB11	1996	1

couleur	chiffre de repère
Blanc - Rouge - Noire	1

Pays de destination	Lettre de repère	
Italie	I	
Japon	J	Y
Allemagne	G	Y
France	F	Y
Etats Unis (excluant Californie)	U	Y
Californie	C	Y
Suisse	S	Y
Autriche	A	Y
Grande Bretagne	R	Y
Hollande	O	
Belgique	B	
Tous	H	

TABELLE FÜR DIE MODELLIDENTIFIKATION

Beispiel

code 1 A 1

- farbenbenennung
- benennung des bestimmungl'andes
- benennung des Motorradtyps und Herstellungsjahr

motorrad	herstellungsjahr	bezugsnummer
YB11	1996	1

farbe	bezugsnummer
Weiss - Rot - Schwarz	1

Bestimmungsland	Bezugsbuchstabe	
Italien	I	
Japan	J	Y
Deutschland	G	Y
Frankreich	F	Y
Vereinignite Staaten (Kalifornien ausgeschlossen)	U	Y
Kalifornien	C	Y
Schweiz	S	Y
Österreich	A	Y
Grossbritannien	R	Y
Holland	O	
Belgien	B	
Alle	H	

TABLA IDENTIFICACION MODELO

Ejemplo

código 1 A 1

- definición color
- definición nación de destino
- definición tipo motocicleta y año de producción

motocicleta	año de producción	Cifra de referencia
YB11	1996	1

color	cifra de referencia
Blanco - Rojo - Negro	1

Nación de destino	Letra de referencia	
Italia	I	
Japón	J	Y
Alemania	G	Y
Francia	F	Y
Estados Unidos (California excluida)	U	Y
California	C	Y
Suiza	S	Y
Austria	A	Y
Gran Bretaña	R	Y
Países Bajos	O	
Bélgica	B	
Todas	H	

bimota YB11

Tav. 1

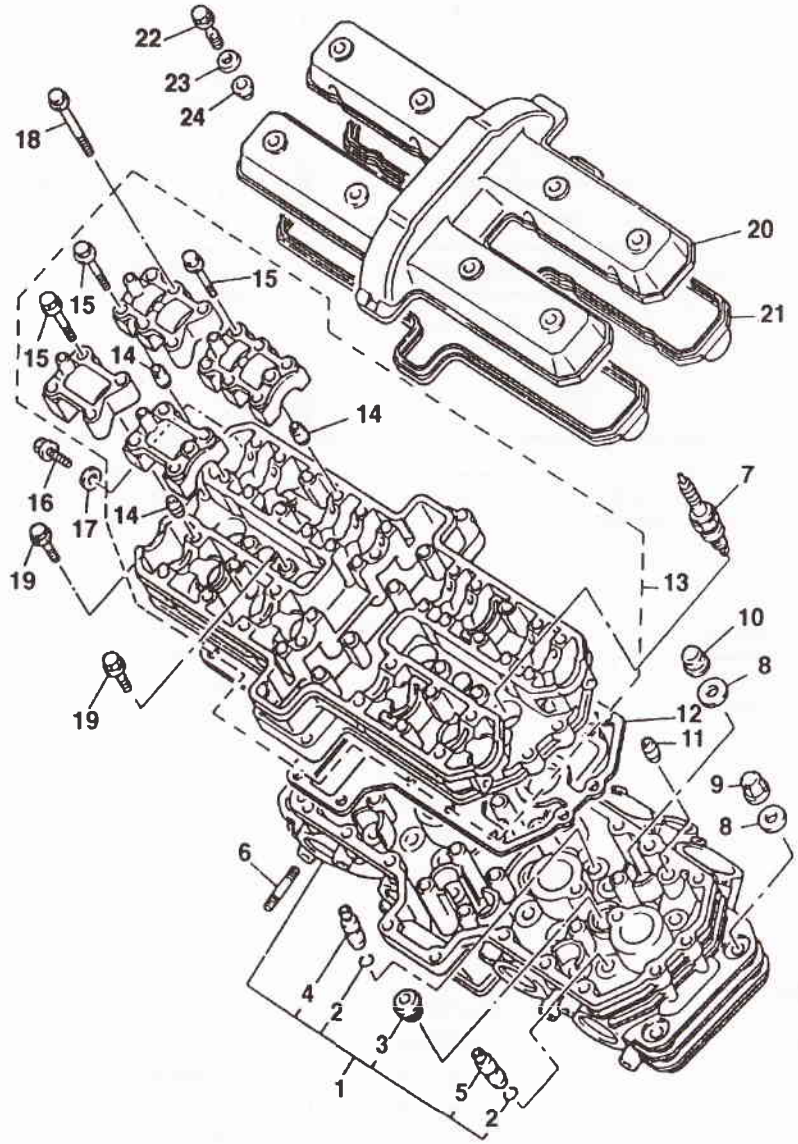

D.E.Ca. Lugo

bimota YB11

TESTA CILINDRI — CYLINDER HEAD — CULASSE
ZYLINDERKOPF — CULATA

Tav. 1

Note	Pos. N.	CODICE CODE	Qt.	DENOMINAZIONE	DESCRIPTION	DESIGNATION	BEZEICHNUNG	DENOMINACIONES	MOD.	Qt. %
○	1	4SV-11102-00	1	Cilindro	Cylinder	Cylindre	Zylinder	Cilindro		1
●	2	93440-10153	20	Segmento	Circlip	Segment	Kolbenring	Segmento		3
●	3	90340-18101	4	Tappo	Plug	Bouchon	Verschluss	Tapón		2
●	4	3GM-11133-10	12	Guida principale	Guide	Guide	Führung	Guía principal		1
●	5	3GM-11134-10	8	Guida principale	Guide	Guide	Führung	Guía principal		1
	6	95617-08625	8	Prigioniero	Stud bolt	Prisonnier	Stiftschraube	Prisionero		25
	7A	94701-00333	4	Candela	Spark plug	Bougie	Zündkerze	Bujía		-
	7B	94701-00222	4	Candela	Spark plug	Bougie	Zündkerze	Bujía		-
	8	90201-103M4	12	Rondella	Washer	Rondelle	Scheibe	Arandela		25
	9	90176-10075	4	Dado	Nut	Ecrou	Mutter	Tuerca		25
	10	90179-10584	8	Dado	Nut	Ecrou	Mutter	Tuerca		25
	11	99530-10014	2	Spina	Pin	Pivot	Bolzen	Perno		25
	12	3FV-11182-00	1	Guarnizione cilindro-testa	Head-cylinder gasket	Garniture cylindre tête	Zylinder-Kopf-Dichtung	Junta		3
○	13	3GM-1115A-01	1	Testa cilindri	Head-cylinder	Culasse	Zylinderkopf	Culata		1
●	14	99510-08016	16	Spina	Pin	Pivot	Bolzen	Perno		25
●	15	90105-06153	16	Bullone	Bolt	Boulon	Mutter	Perno		25
	16	95027-06012	1	Bullone	Bolt	Boulon	Mutter	Perno		25
	17	90430-06014	1	Guarnizione	Gasket	Garniture	Dichtung	Junta		3
	18	90105-06541	24	Bullone	Bolt	Boulon	Mutter	Perno		25
	19	90105-060A0	11	Bullone	Bolt	Boulon	Mutter	Perno		25
	20	3GM-11191-00	1	Coperchio	Cover	Couvercle	Deckel	Tapa		1
	21	4SV-11193-00	1	Guarnizione coperchio centrale	Cover gasket	Joint couvercle	Dichtungsdeckel	Junta tapa central		3
	22	90109-064F0	8	Bullone	Bolt	Boulon	Mutter	Perno		25
	23	90209-11262	8	Rondella	Washer	Rondelle	Scheibe	Arandela		25
	24	2GH-1111G-00	8	Gommino	Rubber	Caoutchouc	Gummi	Goma		20

bimota YB11

Tav. 2

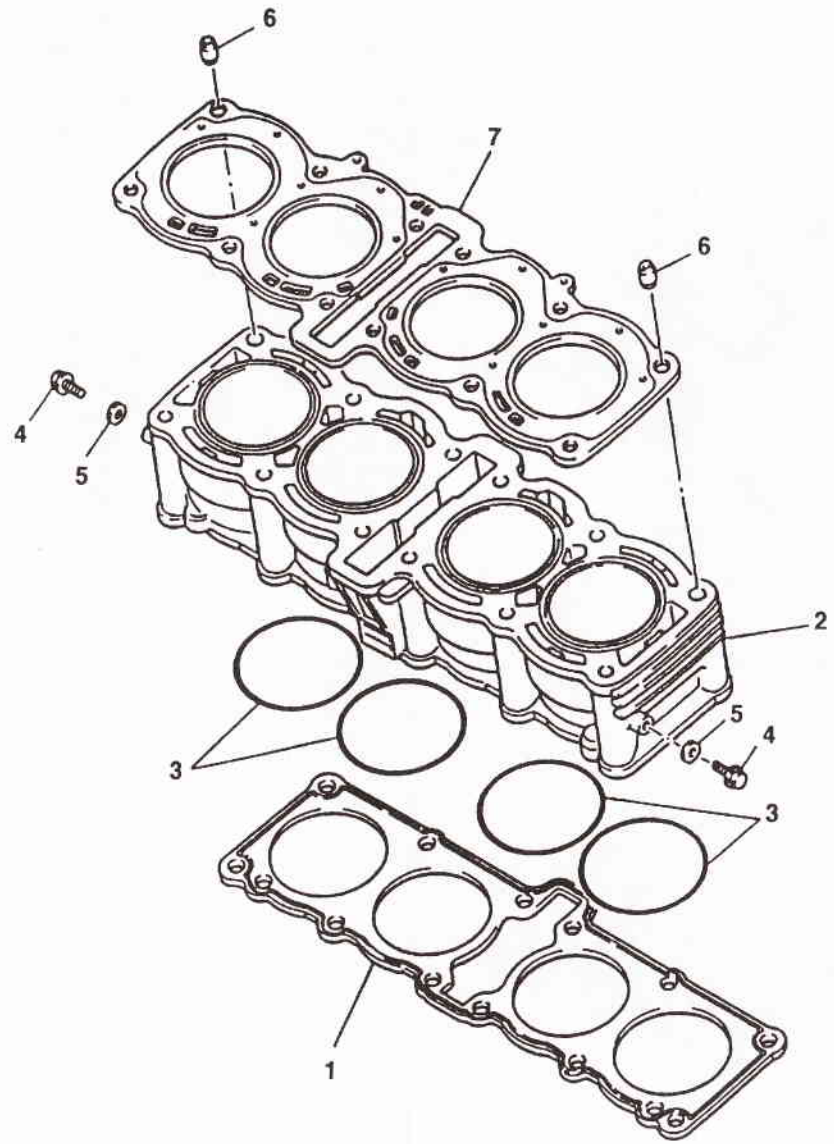

D.E.Ca. Lugo

bimota YB11

CILINDRO — CYLINDER — CILINDRE — ZYLINDER — CILINDRO

Tav. 2

Note	Pos. N.	CODICE CODE	Qt.	DENOMINAZIONE	DESCRIPTION	DESIGNATION	BEZEICHNUNG	DENOMINACIONES	MOD.	Qt. %
	1	4SV-11351-00	1	Guarnizione	Gasket	Garniture	Dichtung	Junta		3
	2	3GM-11310-01	1	Cilindro	Cylinder	Cylindre	Zylinder	Cilindro		1
	3	93210-77363	4	Anello OR	O-ring	Bague OR	O-Ring	Anillo OR		15
	4	95027-06012	2	Bullone	Bolt	Boulon	Mutter	Perno		25
	5	90430-06014	2	Guarnizione	Gasket	Garniture	Dichtung	Junta		3
	6	99530-14016	2	Spina	Pin	Pivot	Bolzen	Perno		25
	7	4SV-11181-00	1	Guarnizione	Gasket	Garniture	Dichtung	Junta		3

bimota YB11

Tav. 3

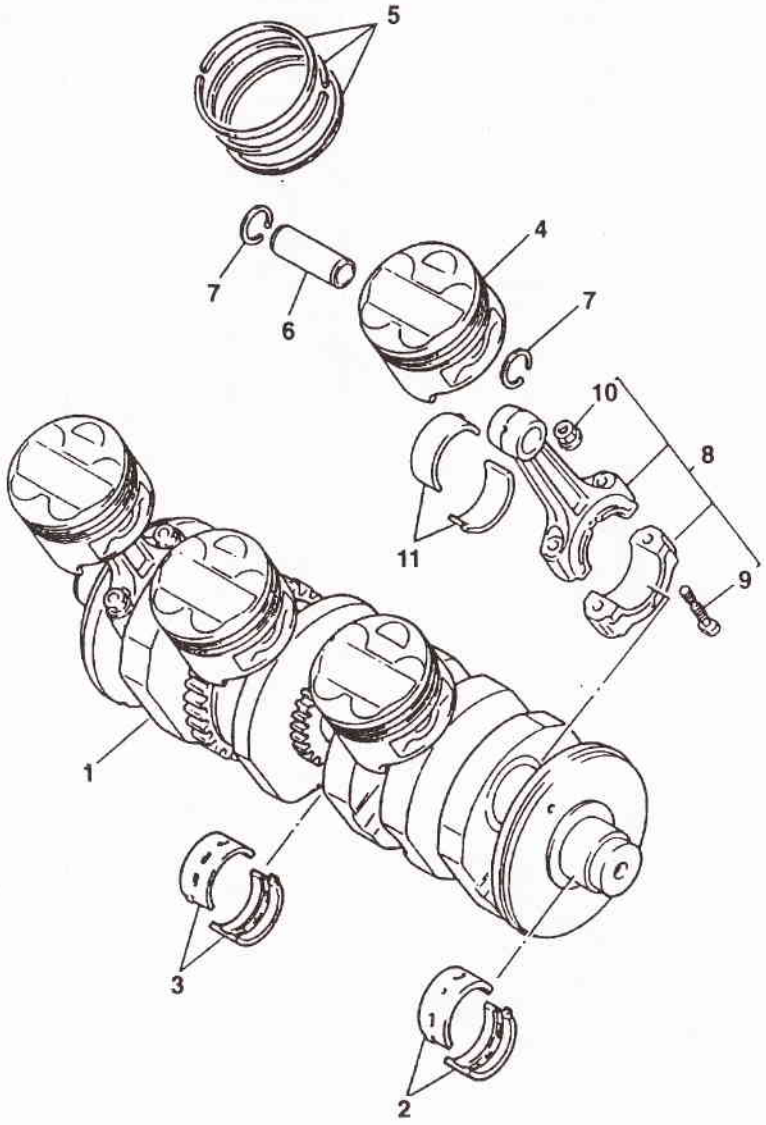

D.E.Ca. Lugo

bimota YB11

ALBERO MOTORE-PISTONI — CRANKSHAFT-PISTON — ARBRE MOTEUR-PISTON
MOTORWELLE-KOLBEN — EJE MOTOR-PISTÓN

Tav. 3

Note	Pos. N.	CODICE CODE	Qt.	DENOMINAZIONE	DESCRIPTION	DESIGNATION	BEZEICHNUNG	DENOMINACIONES	MOD.	Qt. %
	1	4SV-11411-00	1	Albero motore	Crankshaft	Vilebrequin compl.	Kurbewelle kpl.	Cigüeñal compl.		1
	2A	4SV-11416-00	2	Semicuscinetto (blu)	Half-bearing (blue)	Demi-roulement (bleu)	Halflager. (blau)	Semi-cojinete (azul)		3
	2B	4SV-11416-10	2	Semicuscinetto (nero)	Half-bearing (black)	Demi-roulement (noire)	Halflager. (schwarz)	Semi-cojinete (negro)		3
	2C	4SV-11416-20	2	Semicuscinetto (marrone)	Half-bearing (brown)	Roulement (marron)	Lager (braun)	Cojinete (moreno)		3
	2D	4SV-11416-30	2	Semicuscinetto (verde)	Half-bearing (green)	Demi-roulement (vert)	Halflager. (grün)	Semi-cojinete (verde)		3
	2E	4SV-11416-40	2	Semicuscinetto (giallo)	Half-bearing (yellow)	Demi-roulement (jaune)	Halflager. (gelb)	Semi-cojinete (amarillo)		3
	3A	3GM-11416-00	8	Semicuscinetto (blu)	Half-bearing (blue)	Demi-roulement (bleu)	Halflager. (blau)	Semi-cojinete (azul)		3
	3B	3GM-11416-10	8	Semicuscinetto (nero)	Half-bearing (black)	Demi-roulement (noire)	Halflager. (schwarz)	Semi-cojinete (negro)		3
	3C	3GM-11416-20	8	Semicuscinetto (marrone)	Half-bearing (brown)	Demi-roulement (marron)	Halflager. (braun)	Semi-cojinete (moreno)		3
	3D	3GM-11416-30	8	Semicuscinetto (verde)	Half-bearing (green)	Demi-roulement (verte)	Halflager. (grün)	Semi-cojinete (verde)		3
	3E	3GM-11416-40	8	Semicuscinetto (giallo)	Half-bearing (yellow)	Demi-roulement (jaune)	Halflager. (gelb)	Semi-cojinete (amarillo)		3
	4A	4SV-11631-00	4	Pistone (standard)	Piston (standard)	Piston (standard)	Kolben. (standard)	Pistón (standard)		2
	4B	4SV-11636-00	4	Pistone (0-50 mm 0/5)	Piston (0-50 mm 0/5)	Piston (0-50 mm 0/5)	Kolben. (0-50 mm 0/5)	Pistón (0-50 mm 0/5)		2
	5A	3GM-11610-00	4	Serie anelli raschiatori (standard)	Ring set (standard)	Bague (standard)	Ring (standard)	Set anillo (standard)		2
	5B	3GM-11610-20	4	Serie anelli raschiatori (0-50 mm 0/5)	Ring set (0-50 mm 0/5)	Bague (0-50 mm 0/5)	Ring (0-50 mm 0/5)	Set anillo (0-50 mm 0/5)		2
	6	4SV-11633-00	4	Spinotto	Gudgeon	Axe	Bolzen	Perno		2
	7	93450-19095	8	Segmento	Circlip	Segment	Kolbenring	Segmento		2
○	8	3GM-11650-10	4	Biella completa	Connecting rod compl.	Bielle compl.	Pleuelstange kpl.	Biela completa		2
●	9	12R-11654-00	2	Bullone	Bolt	Boulon	Mutter	Perno		25
●	10	90179-08327	2	Dado	Nut	Ecrou	Mutter	Tuerca		25
	11A	3GM-11656-00	8	Semicuscinetto (blu)	Half-bearing (blue)	Demi-roulement (bleu)	Halflager. (blau)	Semi-cojinete (azul)		3
	11B	3GM-11656-10	8	Semicuscinetto (nero)	Half-bearing (black)	Demi-roulement (noire)	Halflager. (schwarz)	Semi-cojinete (negro)		3
	11C	3GM-11656-20	8	Semicuscinetto (marrone)	Half-bearing (brown)	Demi-roulement (marron)	Halflager. (braun)	Semi-cojinete (moreno)		3
	11D	3GM-11656-30	8	Semicuscinetto (verde)	Half-bearing (green)	Demi-roulement (verte)	Halflager. (grün)	Semi-cojinete (verde)		3

bimota YB11

Tav. 4

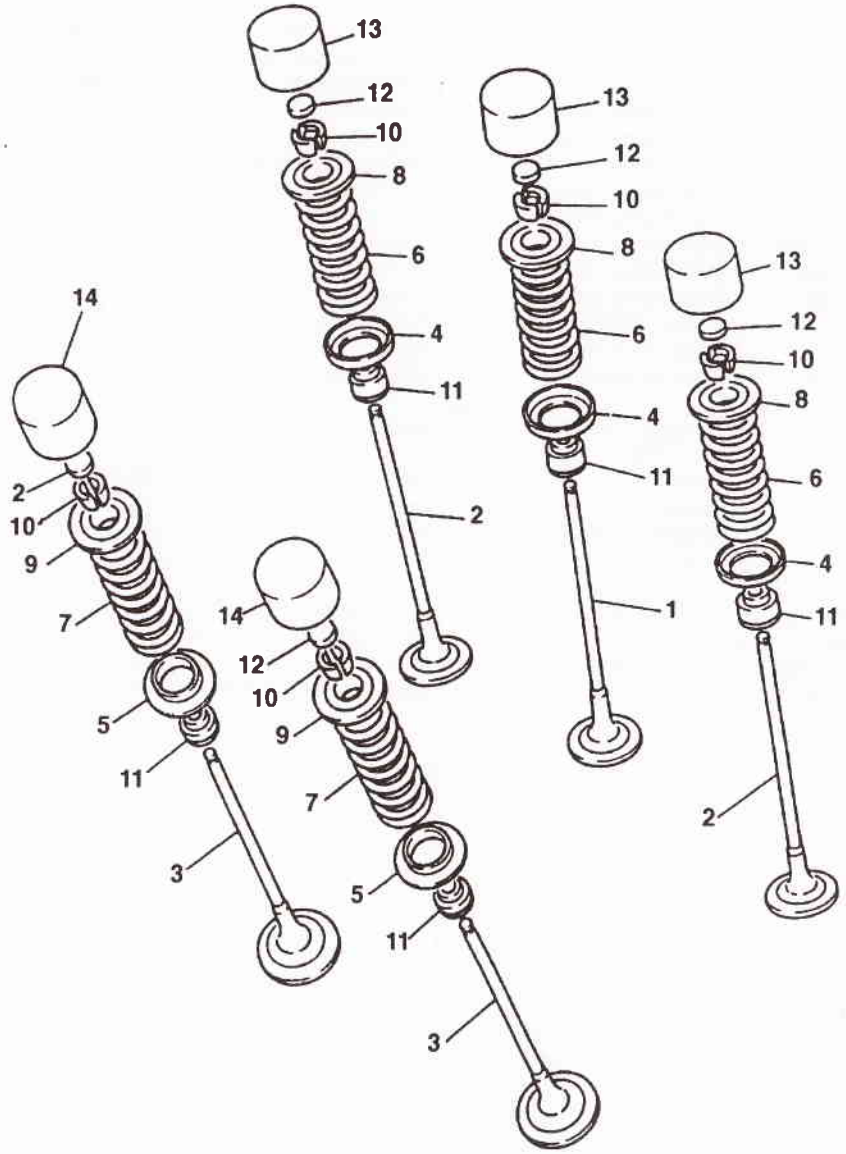

D.E.Ca. Lugo

bimota YB11

VALVOLE — VALVE — VANNES
VENTILE — VALVULAS

Tav. 4

Note	Pos. N.	CODICE CODE	Qt.	DENOMINAZIONE	DESCRIPTION	DESIGNATION	BEZEICHNUNG	DENOMINACIONES	MOD.	Qt. %
	1	3GM-12111-00	4	Valvola aspirazione	Inlet valve	Soupape admission	Einlass-Ventil	Válvula aspiración		2
	2	3GM-12112-00	8	Valvola aspirazione	Inlet valve	Soupape admission	Einlass-Ventil	Válvula aspiración		2
	3	4SV-12121-00	8	Valvola di scarico	Exhaust valve	Soupape d'échappement	Auslass-Ventil	Válvula de escape		2
	4	3GM-12116-00	12	Sede molla	Spring seat	Siège du ressort	Federsitz	Asiento muelle		2
	5	3GM-12126-00	8	Sede molla	Spring seat	Siège du ressort	Federsitz	Asiento muelle		2
	6	3GM-12113-00	12	Molla	Spring	Ressort	Feder	Resorte		5
	7	3GM-12114-00	8	Molla	Spring	Ressort	Feder	Resorte		5
	8	3GM-12117-00	12	Arresto molla	Spring retainer	Arrêt ressort	Federstopp	Tope de muelle		5
	9	1WG-12117-00	8	Arresto molla	Spring retainer	Arrêt ressort	Federstopp	Tope de muelle		5
	10	1WG-12118-00	40	Cono	Cone	Cone	Kegel	Cono		5
	11	4SV-12119-00	20	Paraolio per guida valvole	Oil ring for valve guide	Bague collectrice d'huile pour glissiere soupapes	Oeldichtung ventilfuehrung	Tapa retencion aceite para guia valvulas		10
	12A	1HX-12168-00	20	Piattello (1.20)	Plate (1.20)	Plateau (1.20)	Teller (1.20)	Placa (1.20)		5
	12B	1HX-12168-20	20	Piattello (1.25)	Plate (1.25)	Plateau (1.25)	Teller (1.25)	Placa (1.25)		5
	12C	1HX-12168-40	20	Piattello (1.30)	Plate (1.30)	Plateau (1.30)	Teller (1.30)	Placa (1.30)		5
	12D	1HX-12168-60	20	Piattello (1.35)	Plate (1.35)	Plateau (1.35)	Teller (1.35)	Placa (1.35)		5
	12E	1HX-12168-80	20	Piattello (1.40)	Plate (1.40)	Plateau (1.40)	Teller (1.40)	Placa (1.40)		5
	12F	1HX-12168-A0	20	Piattello (1.45)	Plate (1.45)	Plateau (1.45)	Teller (1.45)	Placa (1.45)		5
	12G	1HX-12168-F0	20	Piattello (1.50)	Plate (1.50)	Plateau (1.50)	Teller (1.50)	Placa (1.50)		5
	12H	1HX-12168-H1	20	Piattello (1.55)	Plate (1.55)	Plateau (1.55)	Teller (1.55)	Placa (1.55)		5
	12I	1HX-12168-K1	20	Piattello (1.60)	Plate (1.60)	Plateau (1.60)	Teller (1.60)	Placa (1.60)		5
	12J	1HX-12168-M1	20	Piattello (1.65)	Plate (1.65)	Plateau (1.65)	Teller (1.65)	Placa (1.65)		5
	12K	1HX-12168-R1	20	Piattello (1.70)	Plate (1.70)	Plateau (1.70)	Teller (1.70)	Placa (1.70)		5
	12L	1HX-12168-U1	20	Piattello (1.75)	Plate (1.75)	Plateau (1.75)	Teller (1.75)	Placa (1.75)		5
	12M	1HX-12168-W1	20	Piattello (1.80)	Plate (1.80)	Plateau (1.80)	Teller (1.80)	Placa (1.80)		5
	12N	1HX-12168-Y1	20	Piattello (1.85)	Plate (1.85)	Plateau (1.85)	Teller (1.85)	Placa (1.85)		5
	12O	1HX-12169-11	20	Piattello (1.90)	Plate (1.90)	Plateau (1.90)	Teller (1.90)	Placa (1.90)		5
	12P	1HX-12169-31	20	Piattello (1.95)	Plate (1.95)	Plateau (1.95)	Teller (1.95)	Placa (1.95)		5
	12Q	1HX-12169-50	20	Piattello (2.00)	Plate (2.00)	Plateau (2.00)	Teller (2.00)	Placa (2.00)		5
	12R	1HX-12169-70	20	Piattello (2.05)	Plate (2.05)	Plateau (2.05)	Teller (2.05)	Placa (2.05)		5
	12S	1HX-12169-90	20	Piattello (2.10)	Plate (2.10)	Plateau (2.10)	Teller (2.10)	Placa (2.10)		5
	12T	1HX-12169-E0	20	Piattello (2.15)	Plate (2.15)	Plateau (2.15)	Teller (2.15)	Placa (2.15)		5
	12U	1HX-12169-G0	20	Piattello (2.20)	Plate (2.20)	Plateau (2.20)	Teller (2.20)	Placa (2.20)		5
	12V	1HX-12169-J0	20	Piattello (2.25)	Plate (2.25)	Plateau (2.25)	Teller (2.25)	Placa (2.25)		5
	12W	1HX-12169-L0	20	Piattello (2.30)	Plate (2.30)	Plateau (2.30)	Teller (2.30)	Placa (2.30)		5
	12Y	1HX-12169-N0	20	Piattello (2.35)	Plate (2.35)	Plateau (2.35)	Teller (2.35)	Placa (2.35)		5
	12Z	1HX-12169-T0	20	Piattello (2.40)	Plate (2.40)	Plateau (2.40)	Teller (2.40)	Placa (2.40)		5
	13A	2NK-12153-02	12	Punteria (2.45)	Tappet (2.45)	Poussoir (2.45)	Stoessel (2.45)	Taque (2.45)		5
	13B	2NK-12153-09	12	Punteria (2.50)	Tappet (2.50)	Poussoir (2.50)	Stoessel (2.50)	Taque (2.50)		5
	14A	1WG-12153-21	8	Punteria (2.55)	Tappet (2.55)	Poussoir (2.55)	Stoessel (2.55)	Taque (2.55)		5
	14B	1WG-12153-09	8	Punteria (3.00)	Tappet (3.00)	Poussoir (3.00)	Stoessel (3.00)	Taque (3.00)		5

bimota YB11

Tav. 5

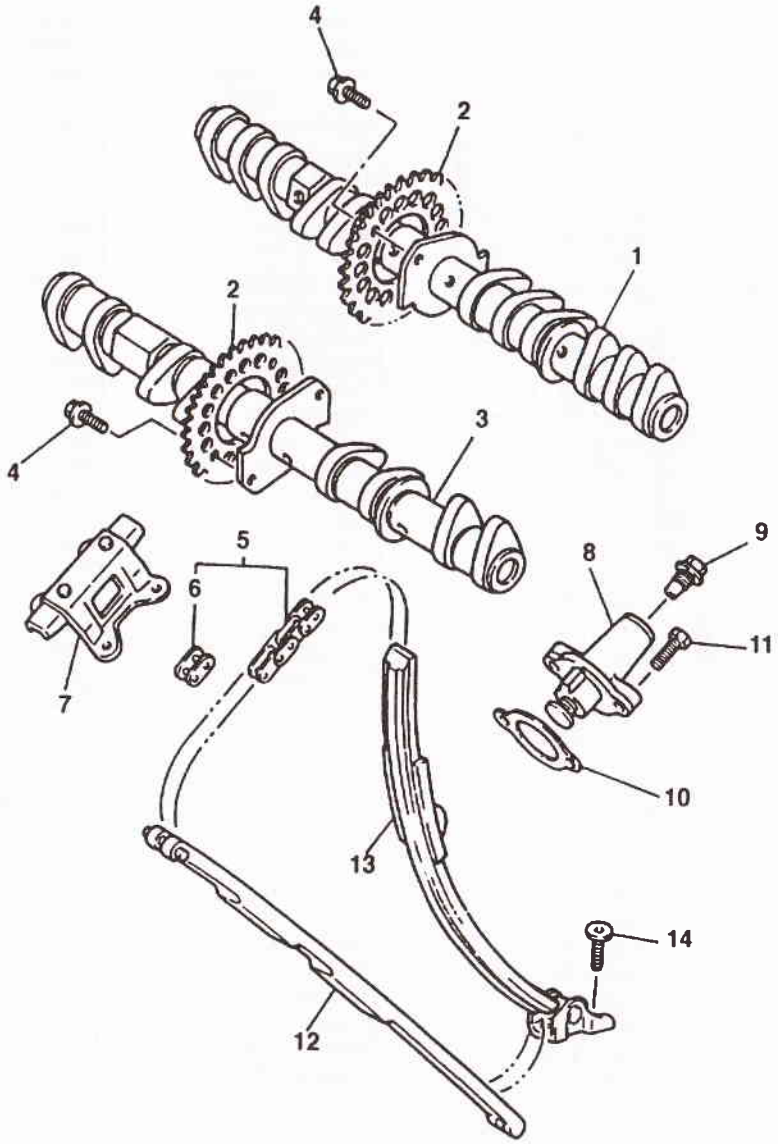

D.E.Ca. Lugo

bimota YB11

ALBERI A CAMME - CATENA — CAMSHAFT-CHAIN — ARBRE A CAMMES-CHAÎNE
NOCKENWELLE-KETTE — ARBRE A CAMMES-CADENA

Tav. 5

Note	Pos. N.	CODICE CODE	Qt.	DENOMINAZIONE	DESCRIPTION	DESIGNATION	BEZEICHNUNG	DENOMINACIONES	MOD.	Qt. %
	1	4SV-12171-00	1	Albero a camme	Camshaft	Arbre a cammes	Nockenwelle	Arbre a cammes		1
	2	3GM-12176-00	2	Corona	Ring Gear	Couronne	Kranz	Corona		3
	3	4SV-12181-00	1	Albero a camme	Camshaft	Arbre a cammes	Nockenwelle	Arbre a cammes		2
	4	90105-07342	4	Bullone	Bolt	Boulon	Mutter	Perno		25
○	5	9Y581-01107	1	Catena	Chain	Chaîne	Kette	Cadena		5
●	6	4SV-11498-00	1	Spina	Pin	Pivot	Bolzen	Perno		20
	7	2GH-12241-00	1	Guida principale	Guide	Guide	Führung	Guía principal		5
	8	3GM-12210-00	1	Tendicatena	Chain adjuster	Tendeur de chaine	Kettenspanner	Tensor de cadena		5
	9	90109-112F1	1	Bullone	Bolt	Boulon	Mutter	Perno		25
	10	4BE-12213-00	1	Guarnizione	Gasket	Garniture	Dichtung	Junta		5
	11	90105-060A0	2	Bullone	Bolt	Boulon	Mutter	Perno		25
	12	3GM-12251-00	1	Tenditore	Tensioner	Tendeur	Zylinderspanner	Tensor		5
	13	3GM-12252-01	1	Tenditore	Tensioner	Tendeur	Zylinderspanner	Tensor		5
	14	90109-065A8	2	Bullone	Bolt	Boulon	Mutter	Perno		25

bimota YB11

Tav. 6

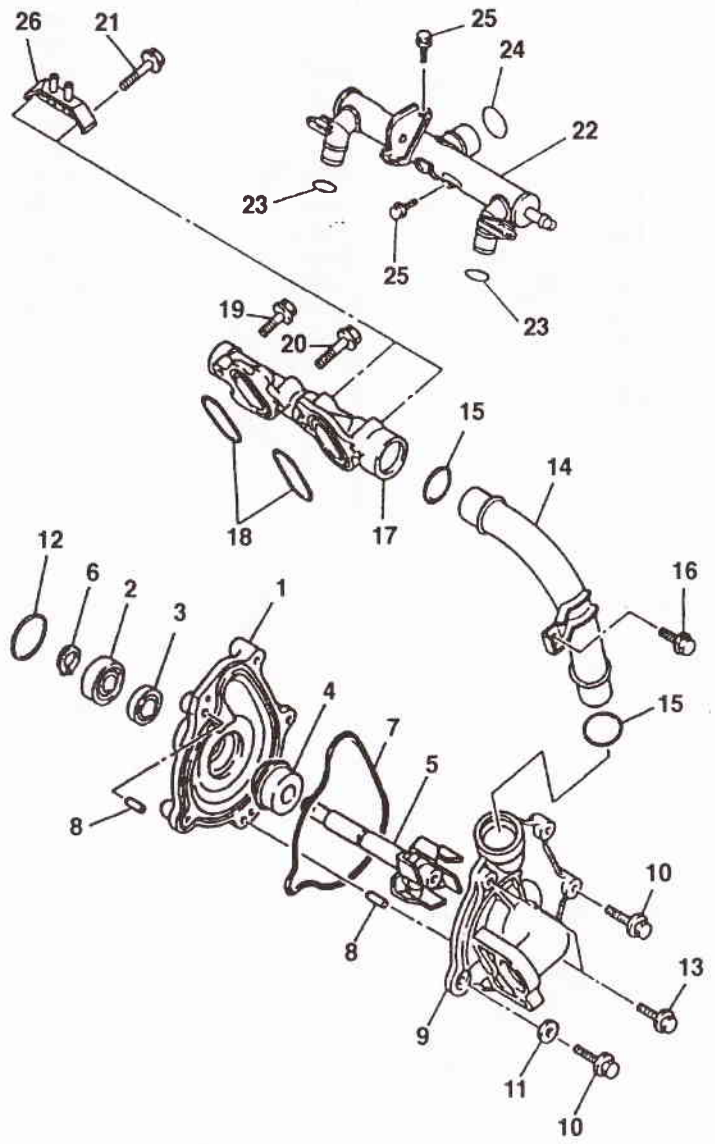

D.E.Ca. Lugo

bimota YB11

POMPA ACQUA — WATER PUMP — POMPE EAU
WASSERPUMPE — BOMBA AGUA

Tav. 6

Note	Pos. N.	CODICE CODE	Qt.	DENOMINAZIONE	DESCRIPTION	DESIGNATION	BEZEICHNUNG	DENOMINACIONES	MOD.	Qt. %
	1	1UF-12421-09	1	Carter pompa acqua	Housing, water pump	Carter pompe a eau	Wasser pumpengehause	Carter bomba agua		2
	2	93306-00105	1	Cuscinetto	Bearing	Roulement	Lager	Cojinete		10
	3	93101-12060	1	Anello di tenuta	Seal	Bague d'étanchéité	Dichtungsring	Anillo de retención		20
	4	11H-12438-00	1	Tenuta meccanica	Mechanical seal	Tenue mecanique	Mechanische dichtung	Junta mecánica		5
	5	1UF-12450-00	1	Girante pompa acqua	Water pump impeller	Rotor pompe a eau	Wasserpumpenrad	Rotor bomba agua		3
	6	99009-12400	1	Segmento	Circlip	Segment	Kolbenring	Segmento		10
	7	1AE-12439-00	1	Anello OR	O-ring	Bague OR	O-Ring	Anillo OR		10
	8	93604-10011	2	Spina	Pin	Pivot	Bolzen	Perno		20
	9	3GM-12422-00	1	Coperchio pompa acqua	Water pump cover	Couvercle pompe eau	Wasserpumpendeckel	Tapa		2
	10	90105-060A0	3	Bullone	Bolt	Boulon	Mutter	Perno		25
	11	90430-06014	1	Guarnizione	Gasket	Garniture	Dichtung	Junta		3
	12	93210-33133	1	Anello OR	O-ring	Bague OR	O-Ring	Anillo OR		20
	13	90105-06798	2	Bullone	Bolt	Boulon	Mutter	Perno		25
	14	1AE-12481-01	1	Tubo	Pipe	Tuyau	Rohr	Tubo		10
	15	93210-23787	2	Anello OR	O-ring	Bague OR	O-Ring	Anillo OR		20
	16	95027-06012	1	Bullone	Bolt	Boulon	Mutter	Perno		25
	17	3FV-12469-00	1	Raccordo	Union	Raccord	Anschluss	Empalme		10
	18	93210-30694	2	Anello OR	O-ring	Bague OR	O-Ring	Anillo OR		20
	19	90105-06790	1	Bullone	Bolt	Boulon	Mutter	Perno		25
	20	95027-06030	1	Bullone	Bolt	Boulon	Mutter	Perno		25
	21	95027-06040	2	Bullone	Bolt	Boulon	Mutter	Perno		25
	22	4SV-12482-00	1	Tubo	Pipe	Tuyau	Rohr	Tubo		10
	23	93210-18417	2	Anello OR	O-ring	Bague OR	O-Ring	Anillo OR		20
	24	93210-23787	1	Anello OR	O-ring	Bague OR	O-Ring	Anillo OR		20
	25	95027-06010	2	Bullone	Bolt	Boulon	Mutter	Perno		25
	26	2GH-14413-00	1	Fermo	Stay	Arret	Feststellvorrichtung	Retencion		20

bimota YB11

Tav. 7

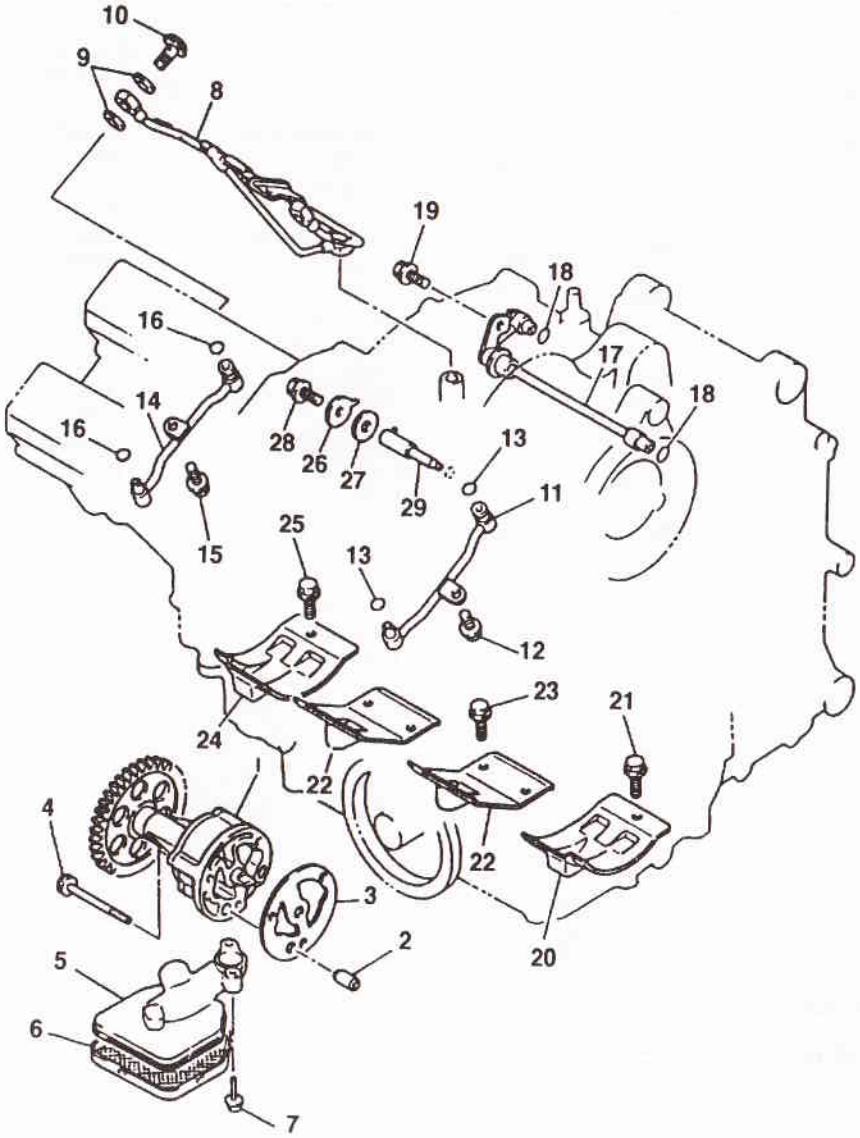

D.E.Ca. Lugo

bimota YB11

POMPA OLIO — OIL PUMP — POMPE HUILE
ÖLPUMPE — BOMBA DEL ACEITE

Tav. 7

Note	Pos. N.	CODICE CODE	Qt.	DENOMINAZIONE	DESCRIPTION	DESIGNATION	BEZEICHNUNG	DENOMINACIONES	MOD.	Qt. %
	1	4SV-13300-00	1	Gruppo pompa olio	Oil pump assy	Groupe pompe huile	Kupplungölpumpe	Grupo bomba del aceite		2
	2	99530-08012	1	Spina	Pin	Pivot	Bolzen	Perno		10
	3	2GH-13329-00	1	Guarnizione	Gasket	Garniture	Dichtung	Junta		5
	4	91317-06050	3	Bullone	Bolt	Boulon	Mutter	Perno		25
	5	3GM-13412-50	1	Corpo filtro	Body strainer	Corps filtre	Brett filter	Corpo filtro		2
	6	3GM-13411-00	1	Filtro	Strainer	Filtre	Filter	Filtro		-
	7	95027-06030	2	Bullone	Bolt	Boulon	Mutter	Perno		25
	8	3GM-13171-00	1	Tubó	Pipe	Tuyau	Rohr	Tubo		10
	9	90430-10171	6	Guarnizione	Gasket	Garniture	Dichtung	Junta		5
	10	904C1-10139	3	Bullone	Bolt	Boulon	Mutter	Perno		25
	11	3GM-13181-00	1	Tubo	Pipe	Tuyau	Rohr	Tubo		10
	12	95027-06012	1	Bullone	Bolt	Boulon	Mutter	Perno		25
	13	93210-06632	2	Anello OR	O-ring	Bague OR	O-Ring	Anillo OR		20
	14	3GM-13191-00	1	Tubo	Pipe	Tuyau	Rohr	Tubo		10
	15	95027-06012	1	Bullone	Bolt	Boulon	Mutter	Perno		25
	16	93210-06632	2	Anello OR	O-ring	Bague OR	O-Ring	Anillo OR		20
	17	2GH-1316E-01	1	Tubo	Pipe	Tuyau	Rohr	Tubo		10
	18	93210-07135	2	Anello OR	O-ring	Bague OR	O-Ring	Anillo OR		20
	19	95027-06012	1	Bullone	Bolt	Boulon	Mutter	Perno		25
	20	2GH-15123-00	1	Piastra	Plate	Plaque	Platte	Placa		5
	21	95027-06012	2	Bullone	Bolt	Boulon	Mutter	Perno		25
	22	1AE-15124-00	2	Piastra	Plate	Plaque	Platte	Placa		5
	23	95027-06012	6	Bullone	Bolt	Boulon	Mutter	Perno		25
	24	2GH-15133-00	1	Piastra	Plate	Plaque	Platte	Placa		5
	25	95027-06012	2	Bullone	Bolt	Boulon	Mutter	Perno		25
	26	90201-061M7	1	Rondella	Washer	Rondelle	Scheibe	Arandela		25
	27	4FM-13475-00	1	Guarnizione	Gasket	Garniture	Dichtung	Junta		5
	28	95817-06016	1	Bullone	Bolt	Boulon	Mutter	Perno		25
	29	3GM-13454-00	1	Ugello	Nozzle	Gicleur	Duese	Tobera		5

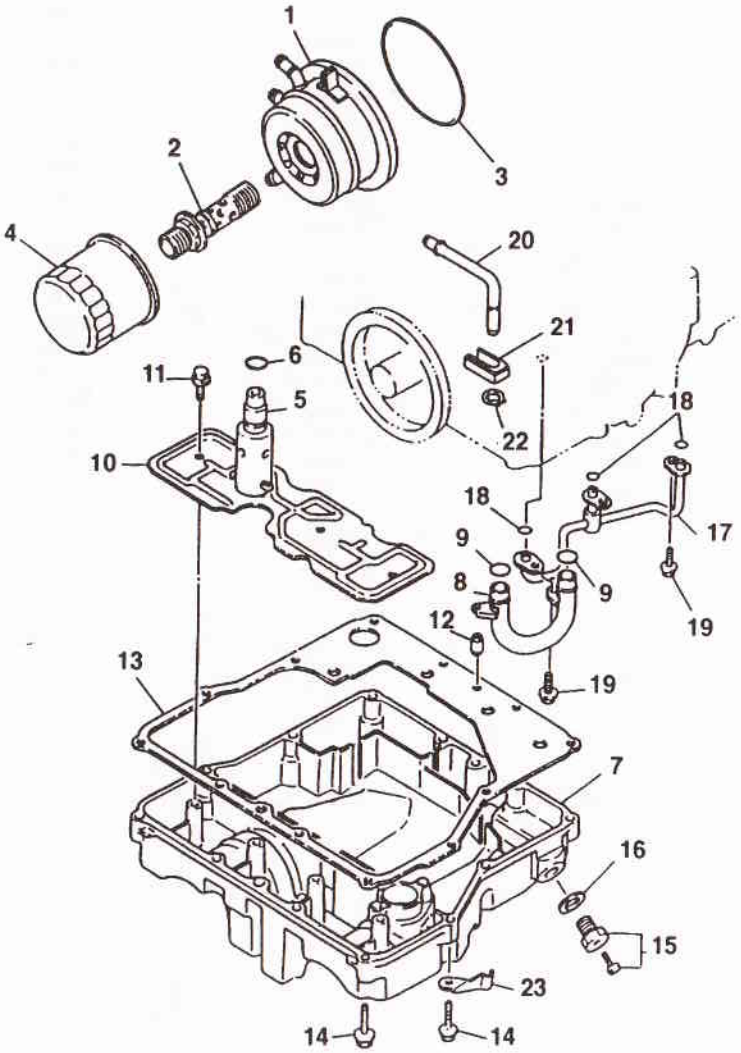
1
2
3
4
20
21
6
11
5
22
18
10
18
17
9
9
8
19
12
19
13
7
16
15
23
14
14

bimota YB11

FILTRO OLIO — OIL FILTER — FILTRE HUILE
ÖLFILTER — FILTRE ACEITE

Tav. 8

Note	Pos. N.	CODICE CODE	Qt.	DENOMINAZIONE	DESCRIPTION	DESIGNATION	BEZEICHNUNG	DENOMINACIONES	MOD.	Qt. %
	1	4FM-13470-10	1	Gruppo raffreddamento olio	Oil cooler assy	Groupe refroidissement huile	Olkuhlgruppe	Grupo refrigeracion aceite		2
	2	90401-20161	1	Bullone	Bolt	Boulon	Mutter	Perno		25
	3	93210-87723	1	Anello OR	O-ring	Bague OR	O-Ring	Anillo OR		20
	4	3FV-13440-00	1	Cartuccia olio	Oil cartridge	Cartouche huile	Filterpatrone	Cartucho aceite		-
	5	3KS-13490-00	1	Gruppo valvola di sicurezza	Relief valve assy	Groupe vannes de surete	Sicherheitsventilgruppe	Grupo valvula de securidad		3
	6	93210-15566	1	Anello OR	O-ring	Bague OR	O-Ring	Anillo OR		20
	7	4FM-13417-00	1	Coperchio	Cover	Couvercle	Deckel	Tapa		2
	8	3FV-13416-01	1	Tubo	Pipe	Tuyau	Rohr	Tubo		10
	9	93210-14579	2	Anello OR	O-ring	Bague OR	O-Ring	Anillo OR		20
	10	3GM-13337-00	1	Piastra	Plate	Plaque	Platte	Placa		5
	11	95027-06010	4	Bullone	Bolt	Boulon	Mutter	Perno		25
	12	99510-08016	2	Spina	Pin	Pivot	Bolzen	Perno		20
	13	4FM-13414-00	1	Guarnizione	Gasket	Garniture	Dichtung	Junta		5
	14	95027-06030	12	Bullone	Bolt	Boulon	Mutter	Perno		25
	15	3VD-13455-00	1	Tappo	Plug	Bouchon	Verschluss	Tapón		5
	16	214-11198-01	1	Guarnizione	Gasket	Garniture	Dichtung	Junta		5
	17	3GM-13161-01	1	Tubo	Pipe	Tuyau	Rohr	Tubo		10
	18	93210-06714	3	Anello OR	O-ring	Bague OR	O-Ring	Anillo OR		20
	19	95027-06012	3	Bullone	Bolt	Boulon	Mutter	Perno		25
	20	3GM-15373-00	1	Tubo	Pipe	Tuyau	Rohr	Tubo		10
	21	3GM-13174-00	1	Supporto tubo olio	Holder tuyau oil	Support tuyau huile	Halterung rohr	Soporte tubo aceite		5
	22	99009-10400	1	Segmento	Circlip	Segment	Kolbenring	Segmento		5
	23	90465-08076	1	Fascetta	Clamp	Collier	Schelle	Banda		20

bimota YB11

Tav. 9

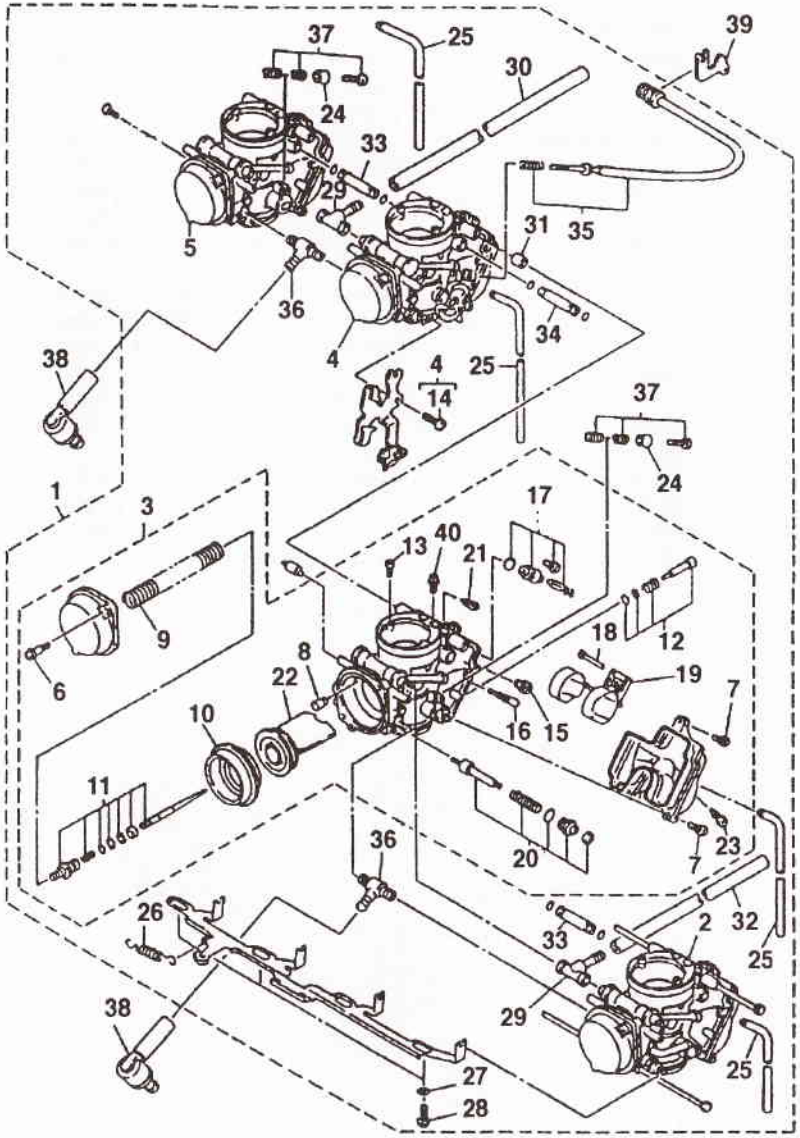

D.E.Ca. Lugo

bimota YB11

CARBURATORI — CARBURETOR — CARBURATEUR
VERSAGER — CARBURADOR

Tav. 9

Note	Pos. N.	CODICE CODE	Qt.	DENOMINAZIONE	DESCRIPTION	DESIGNATION	BEZEICHNUNG	DENOMINACIONES	MOD.	Qt. %
○	1	504206200	1	Assieme carburatore	Carburetor assy	Carburateur complet	Vegaser. kpl.	Carburador compl.		2
●	2	4VF-14901-00	1	Assieme carburatore	Carburetor assy	Carburateur complet	Vegaser. kpl.	Carburador compl.		2
●	3	4VF-14902-00	1	Assieme carburatore	Carburetor assy	Carburateur complet	Vegaser. kpl.	Carburador compl.		2
●	4	4VF-14903-00	1	Assieme carburatore	Carburetor assy	Carburateur complet	Vegaser. kpl.	Carburador compl.		2
●	5	4VF-14904-00	2	Assieme carburatore	Carburetor assy	Carburateur complet	Vegaser. kpl.	Carburador compl.		2
●●	6	4KM-14216-00	2	Vite	Screw	Vis	Schraube	Tornillo		25
●●	7	98517-05012	3	Vite	Screw	Vis	Schraube	Tornillo		25
●●	8	4SV-14968-00	1	Cappuccio	Cap	Capuchon	Kappe	Capuchón		15
●●	9	502806050	4	Molla	Spring	Ressort	Feder	Resorte		25
●●	10	4SV-24411-00	1	Diaframma	Diaphragm	Diaphragme	Diaphragma	Diafragma		15
●●	11	4VF-1490J-00	1	Gruppo spillo	Needle set	Aguille	Nadel	Aguja		25
●●	12	4SV-14105-00	1	Set viti di registro del minimo	Pilot screw set	Set vis de reglage du ralenti	Schrauben f. leerlaufregulierung	Set tornillos de regulacion del minimo		-
●●	13	98057-04014	2	Vite	Screw	Vis	Schraube	Tornillo		25
●●	14	98507-05010	1	Vite	Screw	Vis	Schraube	Tornillo		25
●●	15	215000238	1	Getto massimo (122.5 # 1 # 4)	Main jet	Gicleur principal	Hauptdüse	Chiclé máximo		15
●●	15A	215000001	1	Getto massimo (120 # 2 # 3)	Main jet	Gicleur principal	Hauptdüse	Chiclé máximo		15
●●	15B	8CC-1423A-76	1	Getto massimo (127.5)	Main jet	Gicleur principal	Hauptdüse	Chiclé máximo		15
●●	16	4KM-14142-15	15	Getto	Jet	Gicleur	Düse	Chiclé		
●●	17	4SV-14107-15	1	Set valvole a spillo	Needle valve set	Set de vannes pointeau	Nadelventile	Set valvulas de aguja		-
●●	18	620-14186-00	1	Spina	Pin	Pivot	Bolzen	Perno		25
●●	19	4SV-14985-00	1	Galleggiante	Float	Flotteur	Schwimmer	Flotador		10
●●	20	4SV-1410A-00	1	Set starter	Starter set	Set demarreur	Anlasserset	Set arranque		10
●●	21	1KT-14994-00	1	Filtro a rete	Grid filter	Filtre à filet	Netzfilter	Filtro de malla		20
●●	22	4VF-14112-00	1	Valvola gas	Throttle valve	Papillon de gaz	Drosselklappe	Válvula		15
●●	23	4KP-14191-00	1	Tappo	Plug	Bouchon	Verschluss	Tapón		15
●	24	4SV-14261-00	2	Supporto	Support	Support	Halterung	Soporte		5
●	25	3LK-14987-00	1	Tubo	Pipe	Tuyau	Rohr	Tubo		10
●	26	4SV-14935-00	1	Molla	Spring	Ressort	Feder	Resorte		10
●	27	4NK-14327-00	3	Rondella	Washer	Rondelle	Scheibe	Arandela		25
●	28	4SV-24453-00	3	Vite	Screw	Vis	Schraube	Tornillo		25
●	29	4SV-14987-00	2	Tubo	Pipe	Tuyau	Rohr	Tubo		10
●	30	4SV-14987-20	1	Tubo	Pipe	Tuyau	Rohr	Tubo		10
●	31	4SV-14996-30	1	Tubo	Pipe	Tuyau	Rohr	Tubo		10
●	32	4SV-14987-30	1	Tubo	Pipe	Tuyau	Rohr	Tubo		10
●	33	4SV-14996-40	2	Tubo	Pipe	Tuyau	Rohr	Tubo		10
●	34	4SV-14996-50	1	Tubo	Pipe	Tuyau	Rohr	Tubo		10
●	35	4SV-14103-00	1	Vite	Screw	Vis	Schraube	Tornillo		25
●	36	4SV-14987-10	2	Tubo	Pipe	Tuyau	Rohr	Tubo		10
●	37	3EN-1490K-00	3	Vite di fermo	Stopping screw	Vis	Schraube	Tornillo		20
●	38	4SV-14197-00	2	Tubo	Pipe	Tuyau	Rohr	Tubo		10
●	39	4FN-14413-00	1	Fermo	Stay	Arret	Feststellvorrichtung	Retencion		20

bimota YB11

Tav. 10

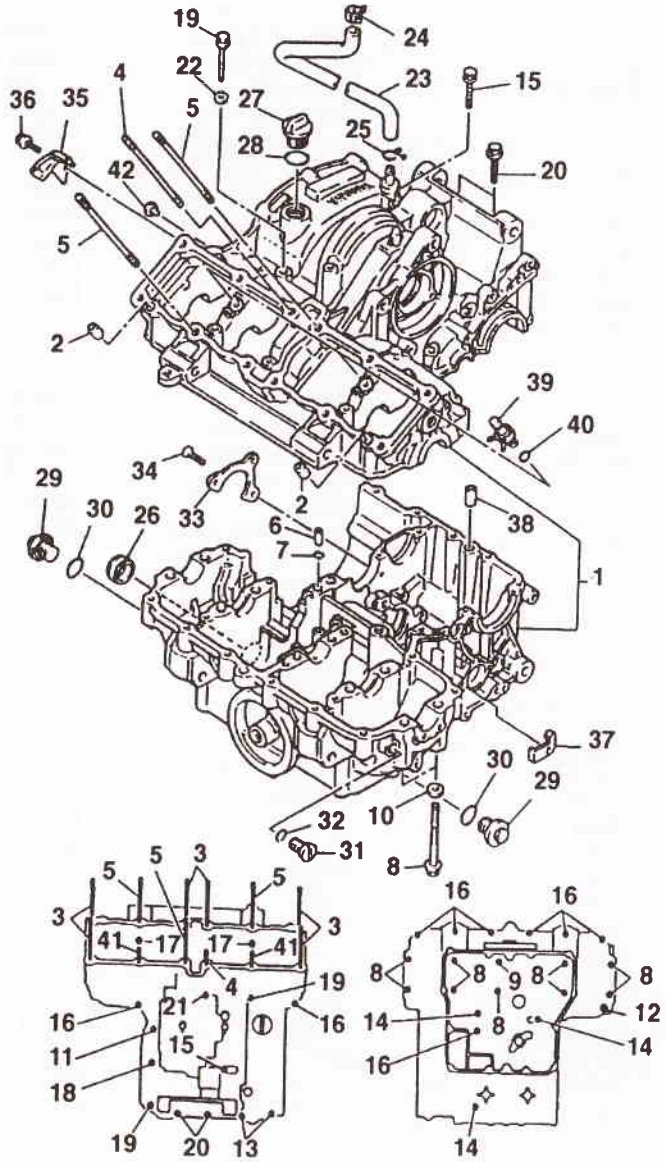

D.E.Ca. Lugo

bimota YB11

CARTER MOTORE — CRANKCASE — CARTER MOTEUR
MOTORABDECKUNG — CARTER MOTOR

Tav. 10

Note	Pos. N.	CODICE CODE	Qt.	DENOMINAZIONE	DESCRIPTION	DESIGNATION	BEZEICHNUNG	DENOMINACIONES	MOD.	Qt. %
	1	4SV-15100-00	1	Carter motore completo	Crankcase assy	Carter compl.	Kurberlgehause kpl.	Carter		2
	2	99530-10014	2	Spina	Pin	Pivot	Bolzen	Perno		10
	3	90116-10532	6	Prigioniero	Stud bolt	Prisonnier	Stiftschraube	Prisionero		20
	4	90116-10531	1	Prigioniero	Stud bolt	Prisonnier	Stiftschraube	Prisionero		20
	5	90116-10576	3	Prigioniero	Stud bolt	Prisonnier	Stiftschraube	Prisionero		20
	6	90387-05383	1	Perno	Pin	Pivot	Bolzen	Perno		20
	7	93210-07135	1	Anello OR	O-Ring	Bague OR	O-Ring	Anillo OR		20
	8	90105-09373	9	Bullone	Bolt	Boulon	Mutter	Perno		25
	9	90105-09580	1	Bullone	Bolt	Boulon	Mutter	Perno		25
	10	90201-096J9	4	Rondella	Washer	Rondelle	Scheibe	Arandela		25
	11	95817-06035	1	Bullone	Bolt	Boulon	Mutter	Perno		25
	12	95817-08045	1	Bullone	Bolt	Boulon	Mutter	Perno		25
	13	95817-06060	2	Bullone	Bolt	Boulon	Mutter	Perno		25
	14	95817-06080	3	Bullone	Bolt	Boulon	Mutter	Perno		25
	15	95817-06140	1	Bullone	Bolt	Boulon	Mutter	Perno		25
	16	95817-08045	9	Bullone	Bolt	Boulon	Mutter	Perno		25
	17	95817-08055	2	Bullone	Bolt	Boulon	Mutter	Perno		25
	18	95817-08065	1	Bullone	Bolt	Boulon	Mutter	Perno		25
	19	95817-08090	2	Bullone	Bolt	Boulon	Mutter	Perno		25
	20	95817-08060	2	Bullone	Bolt	Boulon	Mutter	Perno		25
	21	90105-09555	1	Bullone	Bolt	Boulon	Mutter	Perno		25
	22	90201-08087	1	Rondella	Washer	Rondelle	Scheibe	Arandela		25
	23	3FV-11166-00	1	Tubo sfiato	Pipe	Tuyau	Rohr	Tubo		10
	24	90467-15054	1	Fascetta	Clamp	Collier	Schelle	Banda		20
	25	90467-14015	1	Fascetta	Clamp	Collier	Schelle	Banda		20
	26	90338-30096	1	Tappo	Plug	Bouchon	Verschluss	Tapón		10
	27	3FV-15363-00	1	Tappo olio	Oil plug	Bouchon huile	VerschlussÖl	Tapón aceite		10
	28	93210-27778	1	Anello OR	O-Ring	Bague OR	O-Ring	Anillo OR		20
	29	4H7-15189-00	2	Tappo	Plug	Bouchon	Verschluss	Tapón		10
	30	93210-20573	2	Anello OR	O-Ring	Bague OR	O-Ring	Anillo OR		20
	31	90340-14068	1	Tappo	Plug	Bouchon	Verschluss	Tapón		10
	32	93210-14369	1	Anello OR	O-Ring	Bague OR	O-Ring	Anillo OR		20
	33	1AE-15383-00	1	Lamella	Plate	Lamelle	Plättchen	Laminilla		10
	34	90151-06014	3	Vite	Screw	Vis	Schraube	Tornillo		25
	35	90462-08184	1	Fascetta	Clamp	Collier	Schelle	Banda		20
	36	95027-06012	1	Bullone	Bolt	Boulon	Mutter	Perno		25
	37	90462-08158	1	Fascetta	Clamp	Collier	Schelle	Banda		20
	38	99510-12016	1	Spina	Pin	Pivot	Bolzen	Perno		20
	39	2TK-15105-00	2	Ugello completo	Nozzle assy	Gigleur	Duese	Tobera		20
	40	93210-06632	2	Anello OR	O-Ring	Bague OR	O-Ring	Anillo OR		20
	41	90116-10569	2	Prigioniero	Stud bolt	Prisonnier	Stiftschraube	Prisionero		20
	42	4SV-15385-00	1	Tappo	Plug	Bouchon	Verschluss	Tapón		10

bimota YB11

Tav. 11

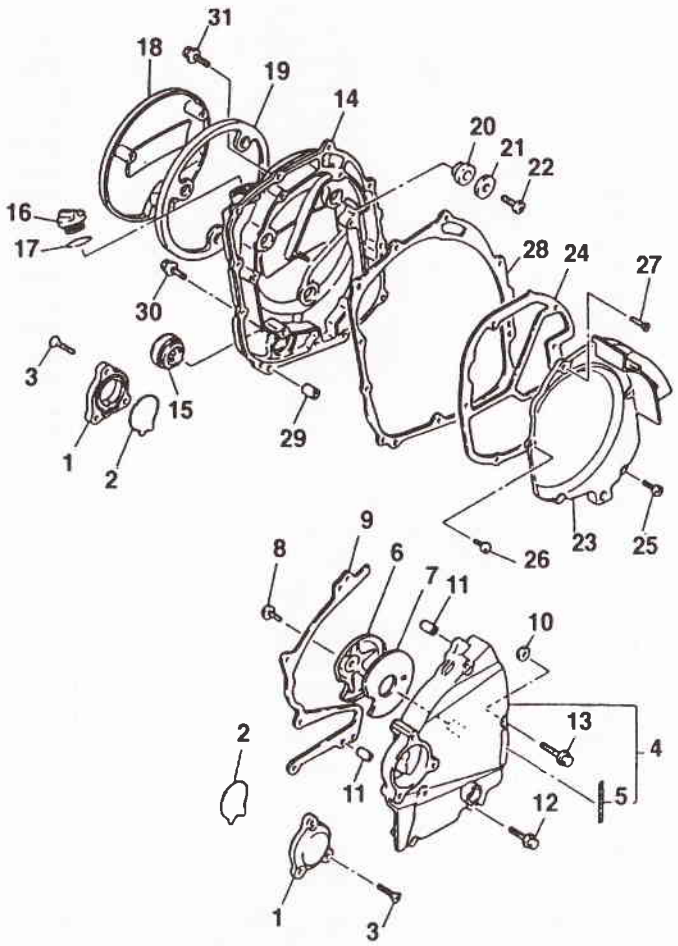

D.E.Ca. Lugo

bimota YB11

COPERCHIO CARTER (1) — CRANKCASE COVER (1) — COUVERCLE CARTER (1)
DECKEL DER GEHAUSE (1) — TAPA DE CARTER (1)

Tav. 11

Note	Pos. N.	CODICE CODE	Qt.	DENOMINAZIONE	DESCRIPTION	DESIGNATION	BEZEICHNUNG	DENOMINACIONES	MOD.	Qt. %
	1	3GM-15416-00	2	Coperchio pompa	Pump cover	Couvercle pompe	Pumpendeckel	Tapa bomba		2
	2	1AE-15456-00	2	Guarnizione	Gasket	Garniture	Dichtung	Junta		5
	3	90152-06014	6	Vite	Screw	Vis	Schraube	Tornillo		25
○	4	3GM-15410-01	1	Carter motore completo	Crankcase assy	Carter compl.	Kurberlgehause kpl.	Carter		2
●	5	2GH-15435-00	1	Targhetta	Marking plate	Plaque d'inscription	Aufschriftschild	Plaquita		-
	6	3GM-15427-00	1	Coperchio	Cover	Couvercle	Deckel	Tapa		2
	7	1AE-15316-00	1	Smorzatore di vibrazione	Vibration damper	Etouffe-vibrations	Vibrationsdampfer	Antivibrador		5
	8	92017-06010	1	Vite	Screw	Vis	Schraube	Tornillo		25
	9	4FM-15451-00	1	Guarnizione	Gasket	Garniture	Dichtung	Junta		5
	10	4FM-15467-00	1	Guarnizione	Gasket	Garniture	Dichtung	Junta		5
	11	99530-08012	2	Spina	Pin	Pivot	Bolzen	Perno		20
	12	95024-06040	3	Bullone	Bolt	Boulon	Mutter	Perno		25
	13	95024-06050	2	Bullone	Bolt	Boulon	Mutter	Perno		25
	14	4FM-15421-01	1	Coperchio	Cover	Couvercle	Deckel	Tapa		2
	15	3Y1-15361-00	1	Indicatore di livello	Fuel gauge	Indicateur reervoir	Tankanzeiger	Indicador nivel		3
	16	4FM-15362-00	1	Tappo livello olio	Oil level plug	Bouchon niveau huile	Ölniveaustöpsel	Tapón nivel aceite		10
	17	93210-27778	1	Anello OR	O-Ring	Bague OR	O-Ring	Anillo OR		20
	18	3GM-15417-00	1	Coperchio	Cover	Couvercle	Deckel	Tapa		2
	19	3GM-15449-00	1	Anello	Ring	Bague	Ring	Anillo		5
	20	4H7-15486-00	3	Anello	Ring	Bague	Ring	Anillo		5
	21	90209-06096	3	Rondella	Washer	Rondelle	Scheibe	Arandela		25
	22	98507-06010	3	Vite	Screw	Vis	Schraube	Tornillo		25
	23	4SV-15346-00	1	Sfiatatoio	Breather	Èvent	Entlüftungs	Purga		3
	24	4FM-15463-00	1	Guarnizione	Gasket	Garniture	Dichtung	Junta		5
	25	98517-06020	4	Vite	Screw	Vis	Schraube	Tornillo		25
	26	90157-06104	1	Vite	Screw	Vis	Schraube	Tornillo		25
	27	90152-06024	1	Vite	Screw	Vis	Schraube	Tornillo		25
	28	4FM-15461-00	1	Guarnizione coperchio centrale	Cover gasket	Joint couvercle	Dichtungsdeckel	Junta tapa central		5
	29	99530-08012	2	Spina	Pin	Pivot	Bolzen	Perno		20
	30	95024-06030	2	Bullone	Bolt	Boulon	Mutter	Perno		25
	31	95024-06020	9	Bullone	Bolt	Boulon	Mutter	Perno		25

bimota YB11

Tav. 12

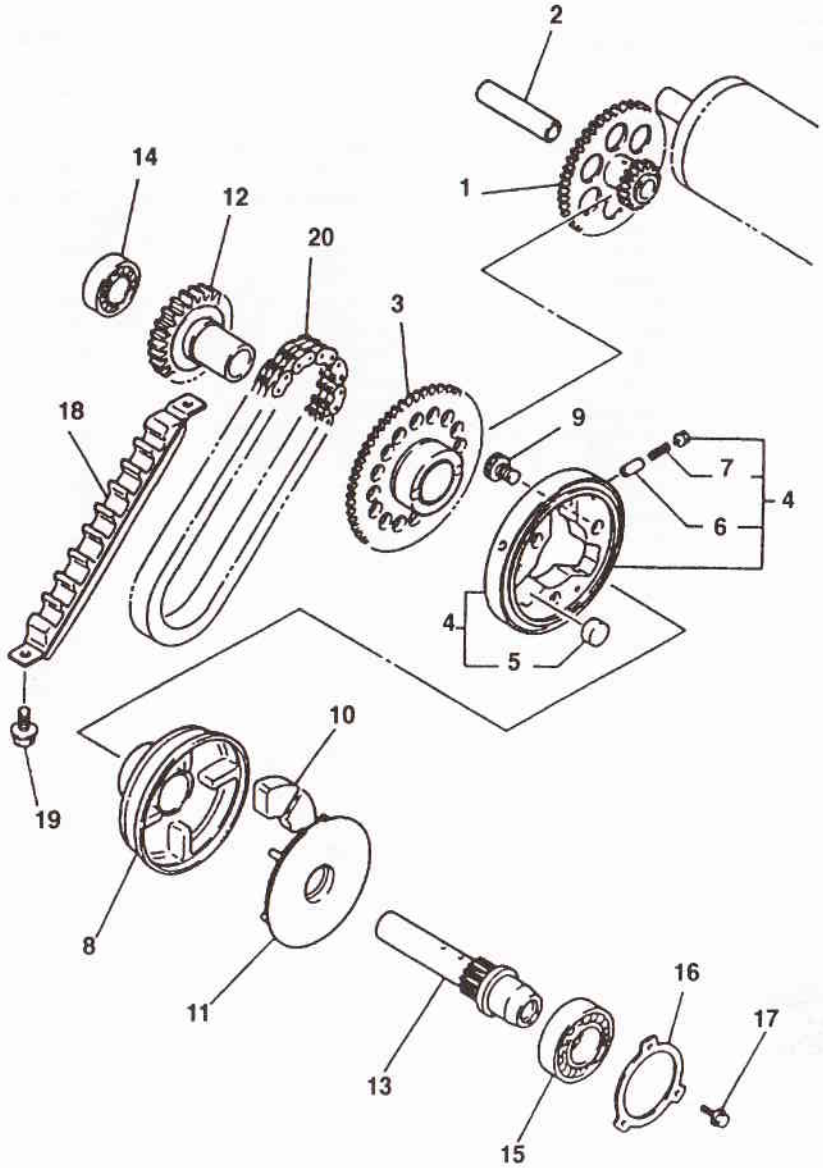

D.E.Ca. Lugo

bimota YB11

MOTORINO DI AVVIAMENTO — STARTING MOTOR — DEMARREUR
ANLASSERMOTOR — MOTOR DE ARRANQUE

Tav. 12

Note	Pos. N.	CODICE CODE	Qt.	DENOMINAZIONE	DESCRIPTION	DESIGNATION	BEZEICHNUNG	DENOMINACIONES	MOD.	Qt. %
	1	3GM-15512-01	1	Ingranaggio	Gear	Engranage	Zahnrad	Engranaje		5
	2	51Y-15521-00	1	Albero primario	Main shaft	Arbre primaire	Hauptwelle	Eje primario		5
	3	4BH-15517-00	1	Ingranaggio	Gear	Engranage	Zahnrad	Engranaje		5
○	4	3GM-15580-00	1	Set starter	Starter set	Set demarreur	Anlasserset	Set arranque		5
●	5	93615-12088	3	Spina	Pin	Pivot	Bolzen	Perno		20
●	6	1J7-15583-01	3	Distanziale	Spacer	Entretoise	Distanzstück	Separador		10
●	7	90501-04623	3	Molla	Spring	Ressort	Feder	Resorte		15
	8	3GM-15524-00	1	Starter ruota	Wheel starter	Demarreur roue	Rad-anlasser	Arranque rueda		5
	9	90110-08177	3	Bullone	Bolt	Boulon	Mutter	Perno		25
	10	4H7-16155-01	4	Ammortizzatore	Shock-absorber	Ammortisseur	Stossdampfer	Amortigüador		5
	11	3GM-15689-00	1	Fermaglio	Retainer	Arret	Klammer	Abrazadera de sujeción		5
	12	3GM-15519-00	1	Corona	Ring Gear	Couronne	Kranz	Corona		5
	13	3GM-15522-00	1	Albero primario	Main shaft	Arbre primaire	Hauptwelle	Eje primario		5
	14	93306-20321	1	Cuscinetto	Bearing	Roulement	Lager	Cojinete		10
	15	93306-20541	1	Cuscinetto	Bearing	Roulement	Lager	Cojinete		10
	16	1AE-15381-00	1	Lamella	Plate	Lamelle	Plättchen	Laminilla		10
	17	95027-06016	3	Bullone	Bolt	Boulon	Mutter	Perno		25
	18	4SV-11474-00	1	Guida principale	Guide	Guide	Führung	Guía principal		5
	19	95817-06014	2	Bullone	Bolt	Boulon	Mutter	Perno		25
	20	4SV-11456-00	1	Catena principale	Chain	Chaîne	Kette	Cadena		15
		3GM818050		[illegible]						

bimota YB11

Tav. 13

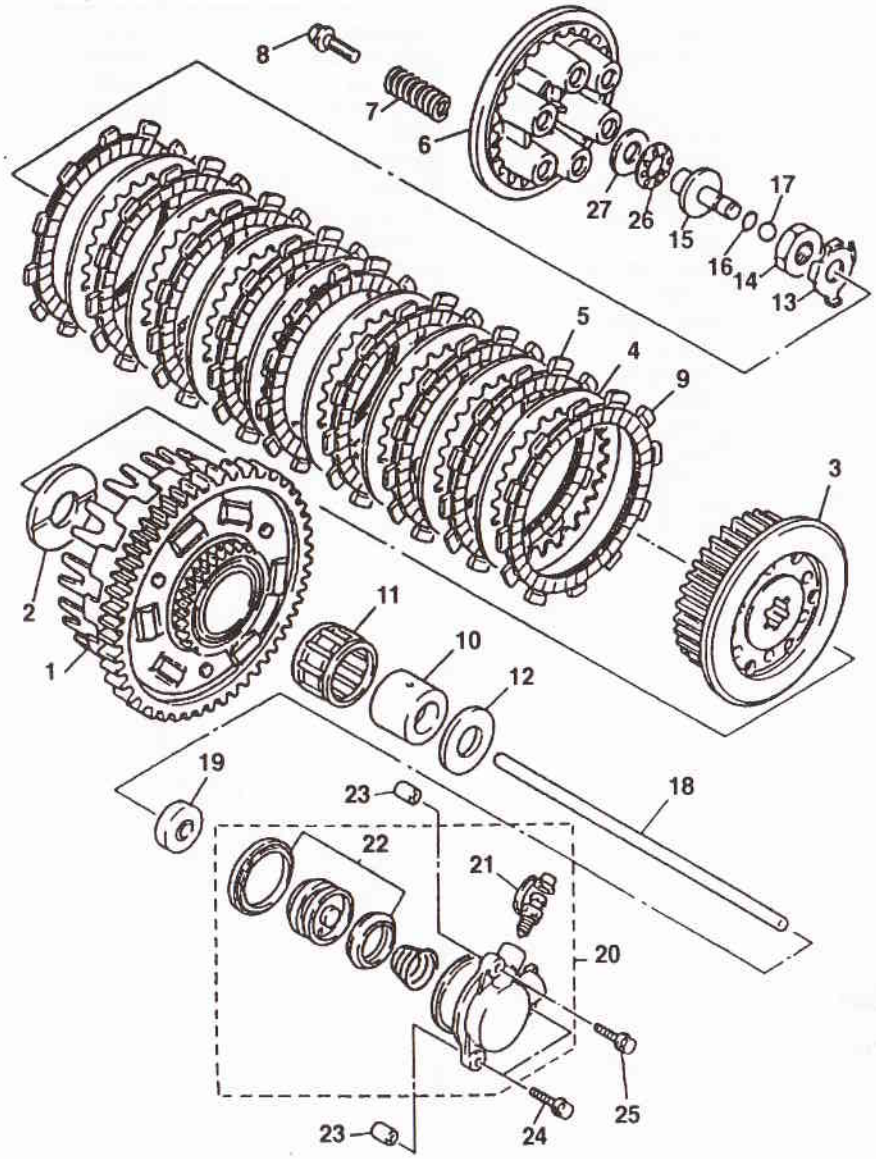

D.E.Ca. Lugo

bimota YB11

FRIZIONE — CLUTCH — EMBRAYAGE
KUPPLUNG — EMBRAGUE

Tav. 13

Note	Pos. N.	CODICE CODE	Qt.	DENOMINAZIONE	DESCRIPTION	DESIGNATION	BEZEICHNUNG	DENOMINACIONES	MOD.	Qt. %
	1	4SV-16150-01	1	Campana frizione con ingranaggio	Clutch bell with gear	Cloche embrayage avec engranage	Kupplungsglocke mit zahnrad	Campana embrague		10
	2	1AE-16154-00	1	Piastrina	Plate	Plaquette	Plättchen	Placa		10
	3	4BH-16371-02	1	Mozzo portadischi	Clutch hub	Moyeu porte-disque	Scheibenhalternabe	Porta-discos		10
	4	31A-16325-00	8	Disco comando frizione	Clutch control disc	Disque comm. embr.	Kupplungs-scheibe	Disco accionamiento embrague		10
	5	4H7-16321-02	8	Disco comando frizione	Clutch control disc	Disque comm. embr.	Kupplungs-scheibe	Disco accionamiento embrague		10
	6	3GM-16351-00	1	Tamburo frizione	Clutch drum	Tambour embrayage	Kupplungstrommel	Tambor embrague		15
	7	90501-230E4	6	Molla	Spring	Ressort	Feder	Resorte		15
	8	90159-06123	6	Vite	Screw	Vis	Schraube	Tornillo		25
	9	3GM-16321-00	1	Disco comando frizione	Clutch control disc	Disque comm. embr.	Kupplungs-scheibe	Disco accionamiento embrague		15
	10	90560-25270	1	Distanziale	Spacer	Entretoise	Distanzstück	Separador		15
	11	93310-340N8	1	Cuscinetto	Bearing	Roulement	Lager	Cojinete		15
	12	1AE-16164-00	1	Rondella	Washer	Rondelle	Scheibe	Arandela		25
	13	90215-20231	1	Rondella	Washer	Rondelle	Scheibe	Arandela		25
	14	90170-20327	1	Dado	Nut	Ecrou	Mutter	Tuerca		25
	15	3GM-16356-00	1	Asta di punteria lunga	Push rod	Tige de culbuteur	Stossstange	Varilla empuje		10
	16	93210-06632	1	Anello OR	O-Ring	Bague OR	O-Ring	Anillo OR		20
	17	93511-32027	1	Sfera	Ball	Bille	Kugel	Esfera		20
	18	1AE-16357-00	1	Asta di punteria lunga	Push rod	Tige de culbuteur	Stossstange	Varilla empuje		10
	19	93109-08061	1	Anello di tenuta	Seal ring	Bague d'étanchéité	Dichtungsring	Anillo de retención		15
○	20	1TV-16381-11	1	Gruppo pistoncino completo	Piston assy	Groupe piston	Kolbenaggregat	Grupo pistón		10
●	21	36Y-W0048-00	1	Gruppo spurgo	Drain	Vidange	Entleerung	Purga		15
●	22	26H-W0098-00	1	Kit guarnizioni	Gasket set	Jeujoints	Dichtungssatz	Serie juntas		15
	23	99530-08012	2	Spina	Pin	Pivot	Bolzen	Perno		15
	24	95027-06030	2	Bullone	Bolt	Boulon	Mutter	Perno		25
	25	95027-06090	1	Bullone	Bolt	Boulon	Mutter	Perno		25
	26	93340-21505	1	Cuscinetto	Bearing	Roulement	Lager	Cojinete		20
	27	90201-150H2	1	Rondella	Washer	Rondelle	Scheibe	Arandela		25

bimota YB11

Tav. 14

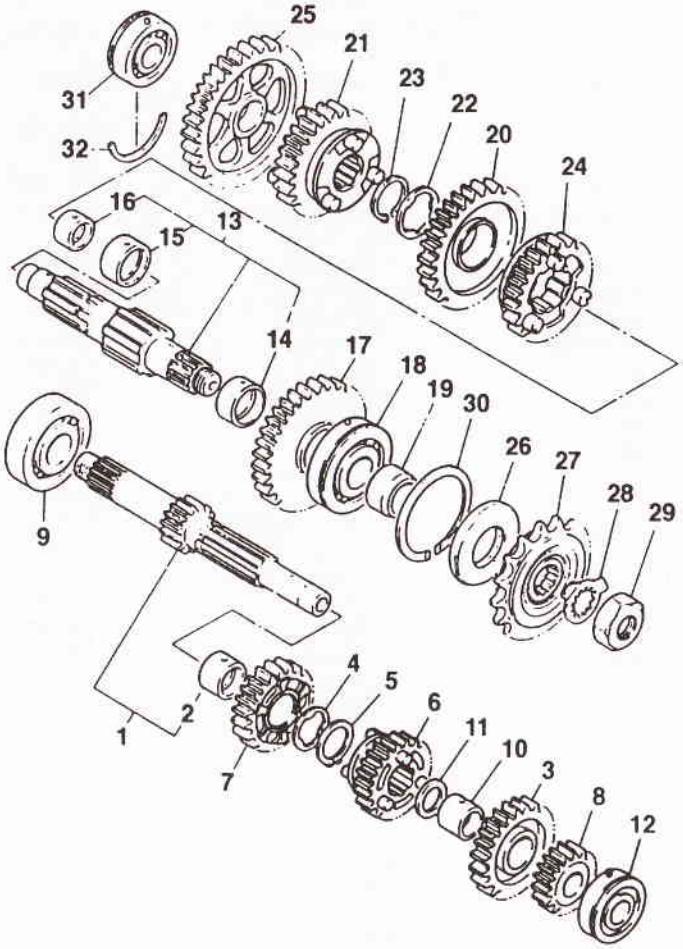

D.E.Ca. Lugo

bimota YB11

TRASMISSIONE — TRANSMISSION — TRANSMISSION
ANTRIEB — TRANSMISION

Tav. 14

Note	Pos. N.	CODICE CODE	Qt.	DENOMINAZIONE	DESCRIPTION	DESIGNATION	BEZEICHNUNG	DENOMINACIONES	MOD.	Qt. %
○	1	3LE-W1741-00	1	Albero primario	Main shaft	Arbre primaire	Hauptwelle	Eje primario		5
●	2	90387-253M6	1	Distanziale	Spacer	Entretoise	Distanzstück	Separador		15
	3	2GH-17151-00	1	Ingranaggio conduttore 5° vel.	Driving gear 5th sp.	Engranage conducteur	Zahnrad	Engranaje conductor 5a. velocidad		5
	4	90209-22191	1	Rondella scanalata	Crinkle washer	Rondele decoupee	Federscheibe	Arandela dentada		5
	5	93440-25084	1	Anello elastico	Spring ring	Bague élastique	Sprengring	Anillo elástico		5
	6	2GH-17131-01	1	Ingranaggio conduttore 3° vel.	Driving gear 3rd sp.	Engranage conducteur	Zahnrad	Engranaje conductor 2a. velocidad		5
	7	2GH-17141-00	1	Ingranaggio conduttore 4° vel.	Driving gear 4th sp.	Engranage conducteur	Zahnrad	Engranaje conductor 5a. velocidad		5
	8	2GH-17121-00	1	Ingranaggio condotto 2° vel.	Driven gear 2nd sp.	Engranage conduit	Zahnrad	Engranaje conducto 2a velocidad		5
	9	93306-30525	1	Cuscinetto	Bearing	Roulement	Lager	Cojinete		15
	10	90387-203M7	1	Distanziale	Spacer	Entretoise	Distanzstück	Separador		15
	11	90201-200K3	1	Rondella	Washer	Rondelle	Scheibe	Arandela		25
	12	93306-20455	1	Cuscinetto	Bearing	Roulement	Lager	Cojinete		15
○	13	4SV-W1742-00	1	Assieme alberino primario	Main shaft compl.	Arbre primaire compl.	Hauptwelle. Kpl.	Eje primario comp.		5
●	14	90387-2707Y	1	Boccola	Bush	Douille	Buchse	Casquillo		15
●	15	90387-281T8	1	Boccola	Bush	Douille	Buchse	Casquillo		15
●	16	90387-211T9	1	Boccola	Bush	Douille	Buchse	Casquillo		15
	17	3GM-17221-00	1	Ingranaggio condotto 2° vel.	Driven gear 2nd sp.	Engranage conduit	Zahnrad	Engranaje conducto 2a velocidad		5
	18	93305-30501	1	Cuscinetto	Bearing	Roulement	Lager	Cojinete		20
	19	90387-255V9	1	Boccola	Bush	Douille	Buchse	Casquillo		15
	20	3GM-17231-01	1	Ingranaggio condotto 3° vel.	Driven gear 3rd sp.	Engranage conduit	Zahnrad	Engranaje conducto 3a velocidad		5
	21	3GM-17241-00	1	Ingranaggio condotto 4° vel.	Driven gear 4th sp.	Engranage conduit	Zahnrad	Engranaje conducto 4a velocidad		5
	22	90209-25196	1	Rondella scanalata	Crinkle washer	Rondele decoupee	Federscheibe	Arandela dentada		15
	23	93440-28062	1	Anello elastico	Spring ring	Bague élastique	Sprengring	Anillo elástico		20
	24	3GM-17251-00	1	Ingranaggio condotto 5° vel.	Driven gear 5th sp.	Engranage conduit	Zahnrad	Engranaje conducto 5a velocidad		5
	25	2GH-17211-02	1	Ingranaggio condotto 1° vel.	Driven gear 1st sp.	Engranage conduit	Zahnrad	Engranaje conducto 1a velocidad		5
	26	93102-35423	1	Anello di tenuta	Seal ring	Bague d'étanchéité	Dichtungsring	Anillo de retención		15
	27	2GH-17460-11	1	Pignone catena	Chain pinion	Pignon chaîne	Ritzel	Piñón cadena		20
	28	90215-21290	1	Rondella di sicurezza	Washer lock	Rondele	Scheibe	Arandela		25
	29	90179-18667	1	Dado	Nut	Ecrou	Mutter	Tuerca		25
	30	278-17424-01	1	Anello elastico	Spring ring	Bague élastique	Sprengring	Anillo elástico		20
	31	93306-20455	1	Cuscinetto	Bearing	Roulement	Lager	Cojinete		20
	32	93440-45144	1	Anello elastico	Spring ring	Bague élastique	Sprengring	Anillo elástico		20

bimota YB11

Tav. 15

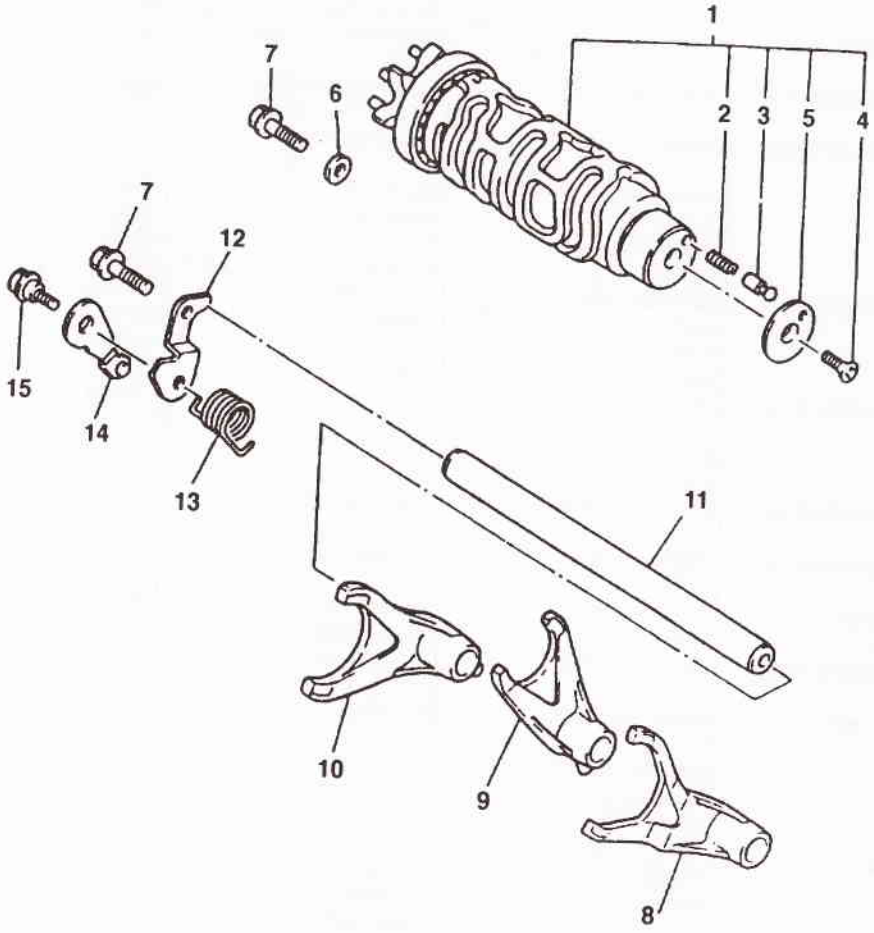

D.E.Ca. Lugo

bimota YB11

CAMBIO-FORCELLE — GEARBOX - FORKS — BOITE DE VITESSES - FOURCHES
GETRIEBE - GABEL — CAMBIO - HORQUILLAS

Tav. 15

ote	Pos. N.	CODICE CODE	Qt.	DENOMINAZIONE	DESCRIPTION	DESIGNATION	BEZEICHNUNG	DENOMINACIONES	MOD.	Qt. %
○	1	4BH-18540-00	1	Tamburo cambio completo	Complete gearbox drum	Tambour complet boite a vitesse	Kompletter wechseltrommel	Tambor cambio completo		5
●	2	90501-06022	1	Molla	Spring	Ressort	Feder	Resorte		15
●	3	278-18542-00	1	Puntatore	Pointer	Pointeur	Zeiger	Apuntador		15
●	4	98707-05012	1	Vite	Screw	Vis	Schraube	Tornillo		25
●	5	278-18566-00	1	Piastrina	Plate	Plaquette	Plättchen	Placa		15
	6	90201-06643	1	Rondella	Washer	Rondelle	Scheibe	Arandela		25
	7	95817-06016	2	Bullone	Bolt	Boulon	Mutter	Perno		25
	8	3LE-18511-00	1	Forcella	Fork	Fourche	Gabel.	Horquilla		5
	9	3LE-18512-00	1	Forcella	Fork	Fourche	Gabel.	Horquilla		5
	10	3LE-18513-00	1	Forcella	Fork	Fourche	Gabel.	Horquilla		5
	11	4SV-18531-00	1	Perno per forcella	Fork pin	Goujon fourche	Gabelbolzen	Perno para horquilla		5
	12	1AE-18536-00	1	Piastrina	Plate	Plaquette	Plättchen	Placa		15
	13	90508-26681	1	Molla	Spring	Ressort	Feder	Resorte		15
	14	36Y-18140-00	1	Piastrina	Plate	Plaquette	Plättchen	Placa		15
	15	90109-063F8	1	Bullone	Bolt	Boulon	Mutter	Perno		25

bimota YB11

Tav. 16

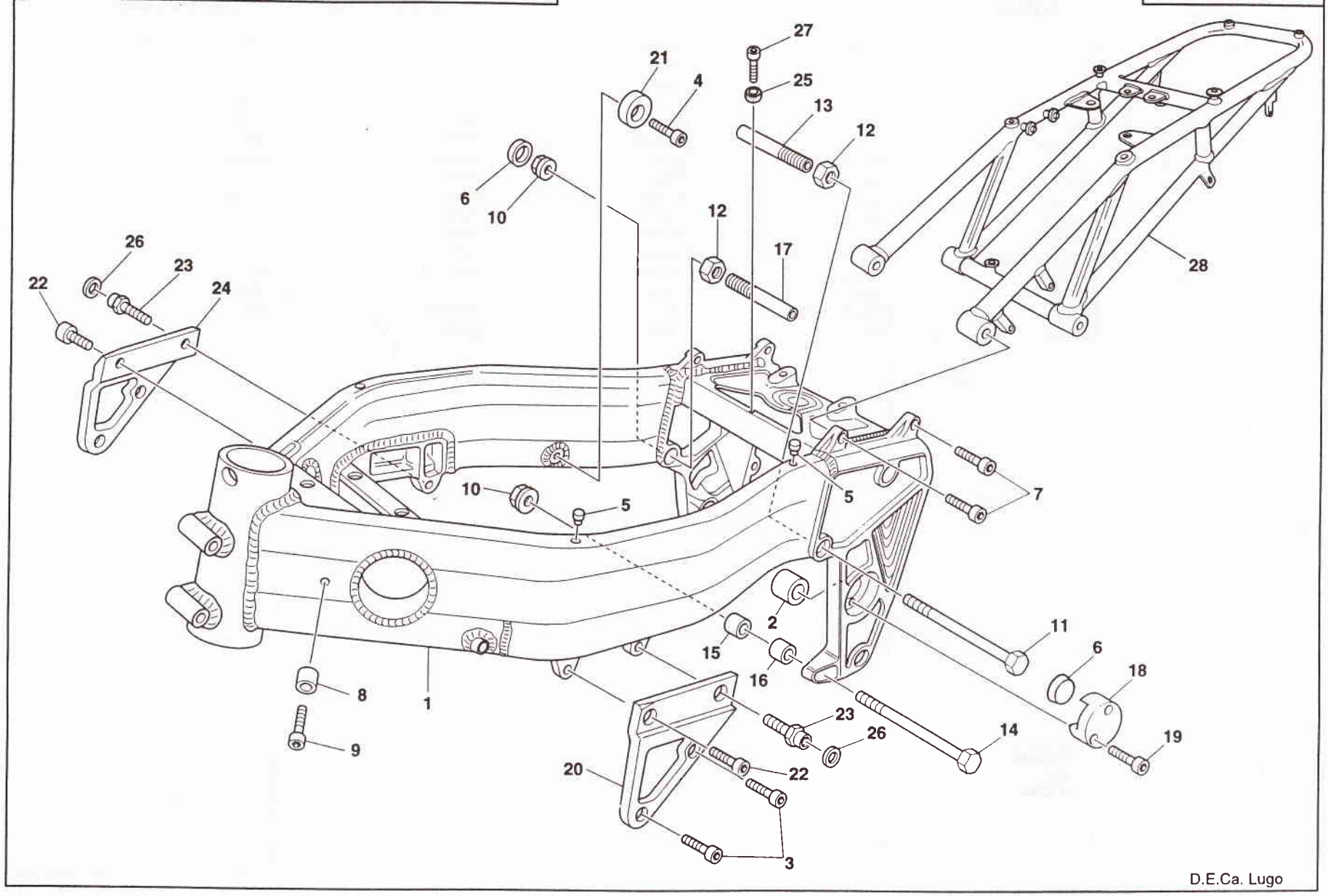

D.E.Ca. Lugo

bimota YB11

TELAIO — FRAME — CHASSIS
RAHMEN — BASTIDOR

Tav. 16

Note	Pos. N.	CODICE CODE	Qt.	DENOMINAZIONE	DESCRIPTION	DESIGNATION	BEZEICHNUNG	DENOMINACIONES	MOD.	Qt. %
○	1	504260011	1	Telaio	Frame	Chassis	Rahmen	Bastidor		3
●	2	500360400	2	Boccola	Bush	Douille	Buchse	Casquillo		20
	3	502860380	4	Vite	Screw	Vis	Schraube	Tornillo		25
	4	201070009	2	Vite TCEI bassa (M6x30)	Screw	Vis	Schraube	Tornillo		25
	5	214000059	4	Gommino	Rubber	Caoutchouc	Gummi	Goma		20
	6	500960450	2	Tampone	Pad	Tampon	Stopfen	Tampón		20
	7	201070011	4	Vite TCEI bassa (M 8x30)	Screw	Vis	Schraube	Tornillo		25
	8	501560200	2	Distanziale	Spacer	Entretoise	Distanzstück	Separador		25
	9	201070008	2	Vite TCEI bassa (M 6x25)	Screw	Vis	Schraube	Tornillo		25
	10	202080001	2	Dado autobloccante (M10x1,25)	Nut	Ecrou	Mutter	Tuerca		25
	11	500360420	1	Perno motore	Pin	Pivot	Bolzen	Perno		8
	12	500360350	2	Ghiera	Nut	Ecrou	Mutter	Tuerca		10
	13	500360330	1	Distanziale Sx.	L.H. distance	Entretoise G.	Distanzstück L.	Espaciador izq.		10
	14	500360410	1	Perno motore	Pin	Pivot	Bolzen	Perno		8
	15	500960230	1	Distanziale Dx.	R.H. distance	Entretoise D.	Distanzstück R.	Espaciador derecho		10
	16	500760203	1	Distanziale Sx.	L.H. distance	Entretoise G.	Distanzstück L.	Espaciador izq.		10
	17	500360340	1	Distanziale Dx.	R.H. distance	Entretoise D.	Distanzstück R.	Espaciador derecho		10
	18	500360390	2	Coperchietto	Cover	Couvercle	Deckel	Tapa		10
	19	201040073	4	Vite TCEI (M 4x25)	Screw	Vis	Schraube	Tornillo		25
	20	504260310	1	Piastra sx.	Plate	Plaque	Platte	Placa		5
	21	504272030	2	Tampone	Pad	Tampon	Stopfen	Tampón		20
	22	201070019	2	Vite TCEI bassa (M8x20)	Screw	Vis	Schraube	Tornillo		25
	23	500960240	2	Perno	Pin	Pivot	Bolzen	Perno		8
	24	504260300	1	Piastra dx.	Plate	Plaque	Platte	Placa		5
	25	504272040	1	Tampone	Pad	Tampon	Stopfen	Tampón		20
	26	203010006	2	Ranella (Ø 10)	Washer	Rondelle	Scheibe	Arandela		25
	27	201070052	1	Vite TCEI bassa (M6x12)	Screw	Vis	Schraube	Tornillo		25
	28	504260100	1	Traliccio sella	Seat	Siège	Sattel	Sillín		5

bimota YB11

Tav. 17

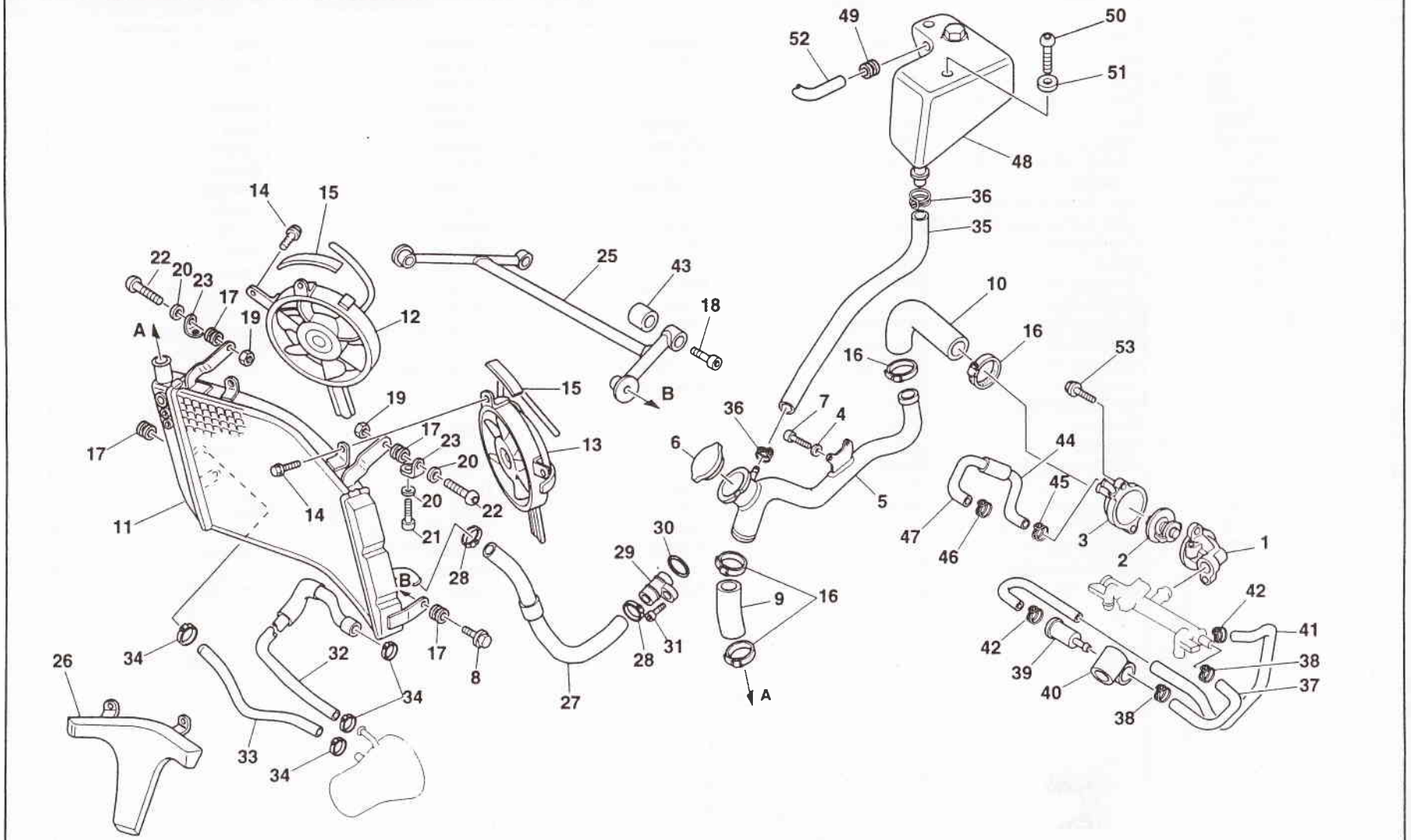

D.E.Ca. Lugo

bimota YB11

RADIATORE ACQUA — WATER RADIATOR — BOMBA DEL ACEITE
WASSEKUHLER — RADIADOR AGUA

Tav. 17

Note	Pos. N.	CODICE CODE	Qt.	DENOMINAZIONE	DESCRIPTION	DESIGNATION	BEZEICHNUNG	DENOMINACIONES	MOD.	Qt. %
	1	3GM-12417-00	1	Corpo termostato	Thermo-switch	Thermostate	Thermostat	Termostato		8
	2	4FM-12410-00	1	Termostato	Thermostat	Thermostat	Thermostatschutz	Termóstato		8
	3	3FV-1240G-00	1	Coperchio termostato	Cover thermostat	Couvercle thermostat	Thermostatschutz	Tapa termóstato		8
	4	203010004	2	Ranella (Ø 6)	Washer	Rondelle	Scheibe	Arandela		25
○	5	504245200	1	Tubo acqua	Pipe	Tuyau	Rohr	Tubo		10
●	6	215000976	1	Tappo radiatore	Plug	Bouchon	Verschluss	Tapón		8
	7	201070052	2	Vite TCEI bassa (M 6x12)	Screw	Vis	Schraube	Tornillo		25
	8	9581706025	2	Vite flangiata	Screw	Vis	Schraube	Tornillo		25
	9	504245060	1	Manicotto	Sleeve	Manchon	Muffe	Manguito		15
	10	504245070	1	Manicotto	Sleeve	Manchon	Muffe	Manguito		15
	11	504245300	1	Radiatore acqua	Radiator assy	Radiateur d'eau	Wasserkuehler	Radiador agua		5
	12	4SV-12405-00	1	Ventola Dx.	R.H. blower	Ventilateur droite	Geblaese R.	Ventilador derecho		5
	13	4SV-12405-10	1	Ventola Sx.	L.H. blower	Ventilateur gauche	Geblaese L.	Ventilador izq.		5
	14	95817-06010	6	Vite flangiata	Screw	Vis	Schraube	Tornillo		25
	15	2TV-21638-00	2	Smorzatore di vibrazioni	Damper	Etouffe-vibrations	Vibrationsdampfer	Antivibrador		15
	16	90450-38040	4	Fascetta metalica	Clamp	Collier	Schelle	Banda		20
	17	90480-15363	3	Silent-block	Silent-block	Silent-block	Silent-block	Silent-block		20
	18	201070008	2	Vite TCEI bassa (M 6x20)	Screw	Vis	Schraube	Tornillo		25
	19	202020003	2	Dado (M 6)	Nut	Ecrou	Mutter	Tuerca		25
	20	203010004	4	Ranella (Ø 6)	Washer	Rondelle	Scheibe	Arandela		25
	21	201070018	2	Vite TCEI bassa (M 6x16)	Screw	Vis	Schraube	Tornillo		25
	22	201030021	2	Vite TBEI (M6x25)	Screw	Vis	Schraube	Tornillo		25
	23	504245020	1	Supporto dx.	R.H. support	Support droite	Halterung R.	Soporte derecho		15
	24	504245030	1	Supporto sx.	L.H. support	Support gauche	Halterung L.	Soporte izq.		15
	25	504245010	1	Supporto inferiore	Lower support	Support inférieur	Unterer enhalter	Soporte inferior		15
	26	504270130	1	Puntale	Push rod	Embout	Stösselschaft	Puntal		10
	27	4SV-12579-00	1	Manicotto	Sleeve	Manchon	Muffe	Manguito		15
	28	90450-38040	2	Fascetta metallica	Clamp	Collier	Schelle	Banda		15
	29	2GH-12484-00	1	Tubo raccordo	Pipe	Tuyau	Rohr	Tubo		5
	30	93210-23787	1	Anello OR	O-ring	Bague OR	O-Ring	Anillo OR		20
	31	90110-06142	1	Vite	Screw	Vis	Schraube	Tornillo		25
	32	4SV-12588-00	1	Manicotto	Sleeve	Manchon	Muffe	Manguito		15
	33	4SV-12589-00	1	Manicotto	Sleeve	Manchon	Muffe	Manguito		15
	34	90450-22052	4	Fascetta metallica	Clamp	Collier	Schelle	Banda		20
	35	504245160	1	Tubo da radiatore a vaso espansione	Pipe	Tuyau	Rohr	Tubo		15
	36	215000336	2	Fascetta metallica	Clamp	Collier	Schelle	Banda		20
	37	4SV-12551-00	1	Manicotto	Sleeve	Manchon	Muffe	Manguito		15
	38	90467-11044	2	Fascetta metallica	Clamp	Collier	Schelle	Banda		20
	39	4SV-1240G-00	1	Filtro	Filter	Filtre	Filter	Filtro		8
	40	4TV-12572-00	1	Raccordo	Union	Raccord	Anschluss	Empalme		15
	41	4SV-12552-00	1	Manicotto	Sleeve	Manchon	Muffe	Manguito		15
	42	90467-11044	2	Fascetta metallica	Clamp	Collier	Schelle	Banda		20
	43	500740250	2	Boccola	Bush	Douille	Buchse	Casquillo		12

bimota YB11

RADIATORE ACQUA — WATER RADIATOR — BOMBA DEL ACEITE
WASSEKUHLER — RADIADOR AGUA

Tav. 17

Note	Pos. N.	CODICE CODE	Qt.	DENOMINAZIONE	DESCRIPTION	DESIGNATION	BEZEICHNUNG	DENOMINACIONES	MOD.	Qt. %
	44	504245150	1	Manicotto	Sleeve	Manchon	Muffe	Manguito		15
	45	90467-10039	1	Fascetta metallica	Clamp	Collier	Schelle	Banda		20
	46	90467-09037	1	Fascetta metallica	Clamp	Collier	Schelle	Banda		20
	47	504245040	1	Manicotto	Sleeve	Manchon	Muffe	Manguito		15
	48	504245050	1	Vaso espansione	Expansion tank	Vas expansion	Expansionsgefäss	Vasa expansión		10
	49	212000016	1	Gommino	Rubber	Caoutchouc	Gummi	Goma		20
	50	201030009	2	Vite TBEI (M 5x10)	Screw	Vis	Schraube	Tornillo		25
	51	203010003	2	Ranella (Ø 5)	Washer	Rondelle	Scheibe	Arandela		25
	52	504245170	1	Tubo sfiato	Pipe	Tuyau	Rohr	Tubo		15
	53	90105-060A0	2	Vite flangiata	Screw	Vis	Schraube	Tornillo		25
	-	209000023	-	Liquido antigelo	Antifreeze	Antigel	Frostschultz	Anticongelante		-

bimota YB11

Tav. 18

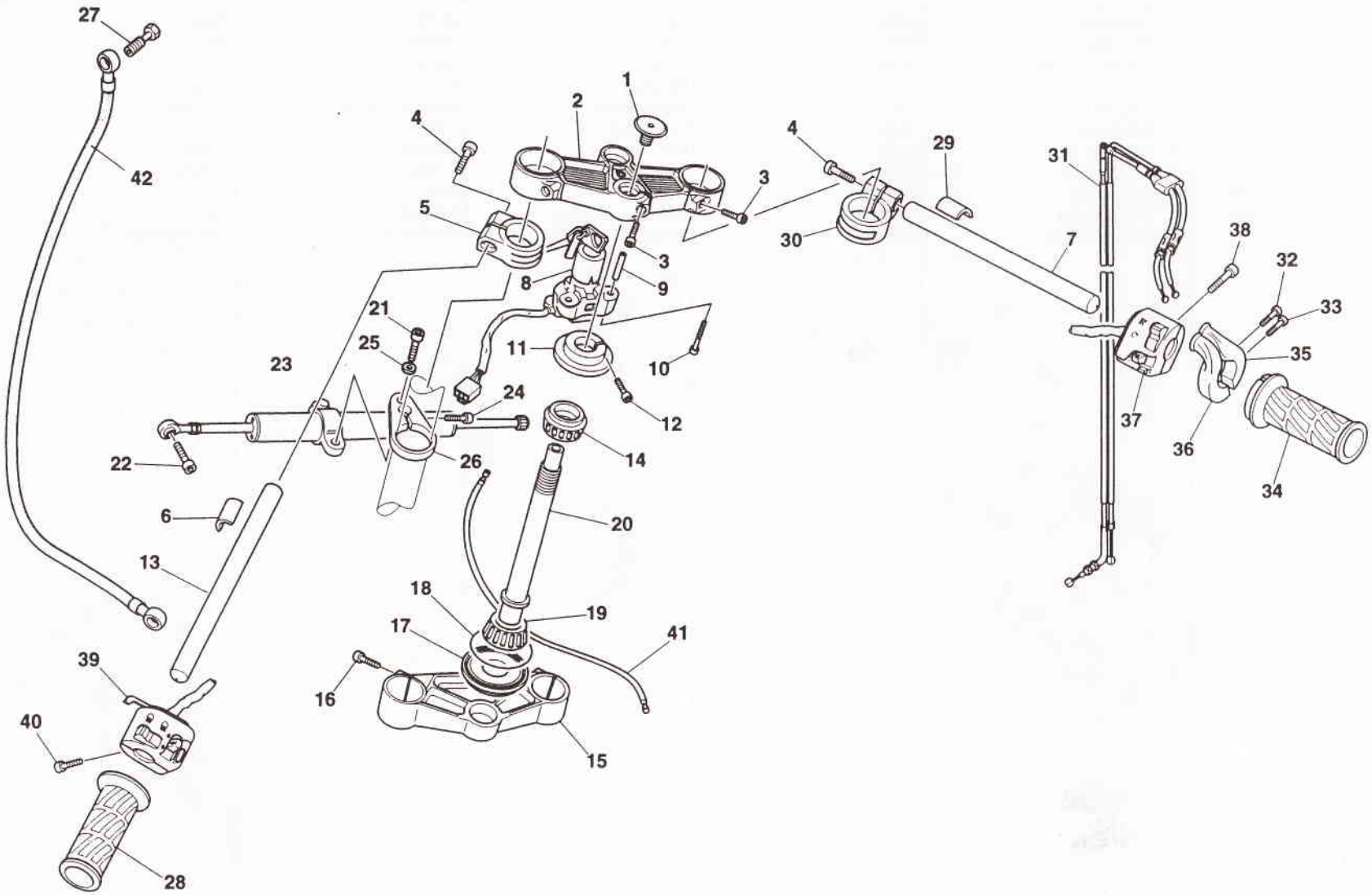

D.E.Ca. Lugo

bimota YB11

GRUPPO DI STERZO — STEERING SYSTEM — DIRECTION
LENKUNG — DIRECCION

Tav. 18

Note	Pos. N.	CODICE CODE	Qt.	DENOMINAZIONE	DESCRIPTION	DESIGNATION	BEZEICHNUNG	DENOMINACIONES	MOD.	Qt. %
	1	503361040	1	Coperchio	Cover	Couvercle	Deckel	Tapa		15
○	2	504261021	1	Piastra	Plate	Plaque	Platte	Placa		5
●	3	201040034	3	Vite TCEI (M 8x30)	Screw	Vis	Schraube	Tornillo		25
	4	201040035	2	Vite TCEI (M 8x35)	Screw	Vis	Schraube	Tornillo		25
	5	501482010	1	Attacco semi-manubrio sx.	L.H. connection	Connexion	Befestigung L.	Conección Izq.		10
	6	502280030	1	Distanziale	Spacer	Entretoise	Distanzstück	Separador		20
	7	504282030	1	Tubo manubrio Dx.	Hanblebar	Guidon	Lenker	Manillar		15
★	8	215000965	1	Commutatore chiave	Switch	Commutateur	Kombischalter.	Conmutador		-
	9	503361050	2	Distanziale	Spacer	Entretoise	Distanzstück	Separador		20
	10	201070012	2	Vite TCEI bassa (M 8x35)	Screw	Vis	Schraube	Tornillo		25
	11	503361030	1	Parapolvere	Dust cover	Pare-poussiere	Staubdeckel	Placa retencion polvo		10
	12	201070029	1	Vite TCEI bassa (M 5x20)	Screw	Vis	Schraube	Tornillo		25
	13	504282040	1	Tubo manubrio sx.	Pipe	Tuyau	Rohr	Tubo		15
	14	206050001	1	Cuscinetto	Bearing	Roulement	Lager	Cojinete		15
○	15	504261011	1	Piastra di sterzo inf.	Plate	Plaque	Platte	Placa		5
●	16	201040034	4	Vite TCEI (M 8x30)	Screw	Vis	Schraube	Tornillo		25
●	17	501361040	1	Parapolvere	Dust cover	Pare-poussiere	Staubdeckel	Placa retencion polvo		10
●	18	204010024	1	Anello OR	O-Ring	Bague OR	O-Ring	Anillo OR		20
●	19	206050001	1	Cuscinetto	Bearing	Roulement	Lager	Cojinete		15
●	20	503561030	1	Perno di sterzo	Pin	Pivot	Bolzen	Perno		5
	21	201030017	1	Vite TBEI (M 6x20)	Screw	Vis	Schraube	Tornillo		25
	22	201030018	1	Vite TBEI (M 8x20)	Screw	Vis	Schraube	Tornillo		25
	23	502695020	1	Ammortizzatore di sterzo	Shock-absorber	Ammortisseur	Stossdampfer	Amortigüador		5
	24	201040008	1	Vite TCEI (M 5x30)	Screw	Vis	Schraube	Tornillo		25
	25	203010004	2	Ranella (Ø 6)	Washer	Rondelle	Scheibe	Arandela		25
	26	504295010	1	Attacco amm. di sterzo	Connection	Connexion	Befestigung	Conección		10
	27	500780050	2	Raccordo	Union	Raccord	Anschluss	Empalme		20
	28	47X2624100	1	Manopola Sx.	L.H. grip	Poignée G.	L. Griff	Manopla izrda.		10
	29	500005061	1	Distanziale	Spacer	Entroise	Distanzstück	Separador		20
	30	501482020	1	Attacco semi-manubrio dx.	Connection	Connexion	Befestigung	Conecíon		10
	31	4SV2630200	1	Cavo gas	Throttle cable	Câble papillon	Kabel f. Klappenöffnung	Cable gas		15
	32	9850705025	1	Vite	Screw	Vis	Schraube	Tornillo		25
	33	9850705020	1	Vite	Screw	Vis	Schraube	Tornillo		25
	34	47X2624000	1	Manopola Dx.	R.H. grip	Poignée D.	R. Griff	Manopla der.		10
	35	3LN2628101	1	Comando gas superiore	Throttle control	Commande gaz	Gasgriff	Accionamiento acelerador		10
	36	3LN2628201	1	Comando gas inferiore	Throttle control	Commande gaz	Gasgriff	Accionamiento acelerador		10
○	37	4PU8396300	1	Blocchetto elettrico dx.	Block	Bloc	Block	Bloqueo		10
●	38	9850705045	2	Vite	Screw	Vis	Schraube	Tornillo		25
○	39	4TV8397200	1	Blocchetto elettrico sx.	Block	Bloc	Block	Bloqueo		10
●	40	9850705025	2	Vite	Screw	Vis	Schraube	Tornillo		25
	41	45VZ633100	1	Cavo starter	Cable	Cable	Kabel	Cable		15
	42	500711010	1	Tubo frizione	Pipe	Tuyau	Rohr	Tubo		15

○ Kit serratura completo
○ Complete lock kit
○ Gr. serrure complet

★ Schlosse gruppe Kpl.
★ Kit serrura completa

bimota YB11

Tav. 18/A

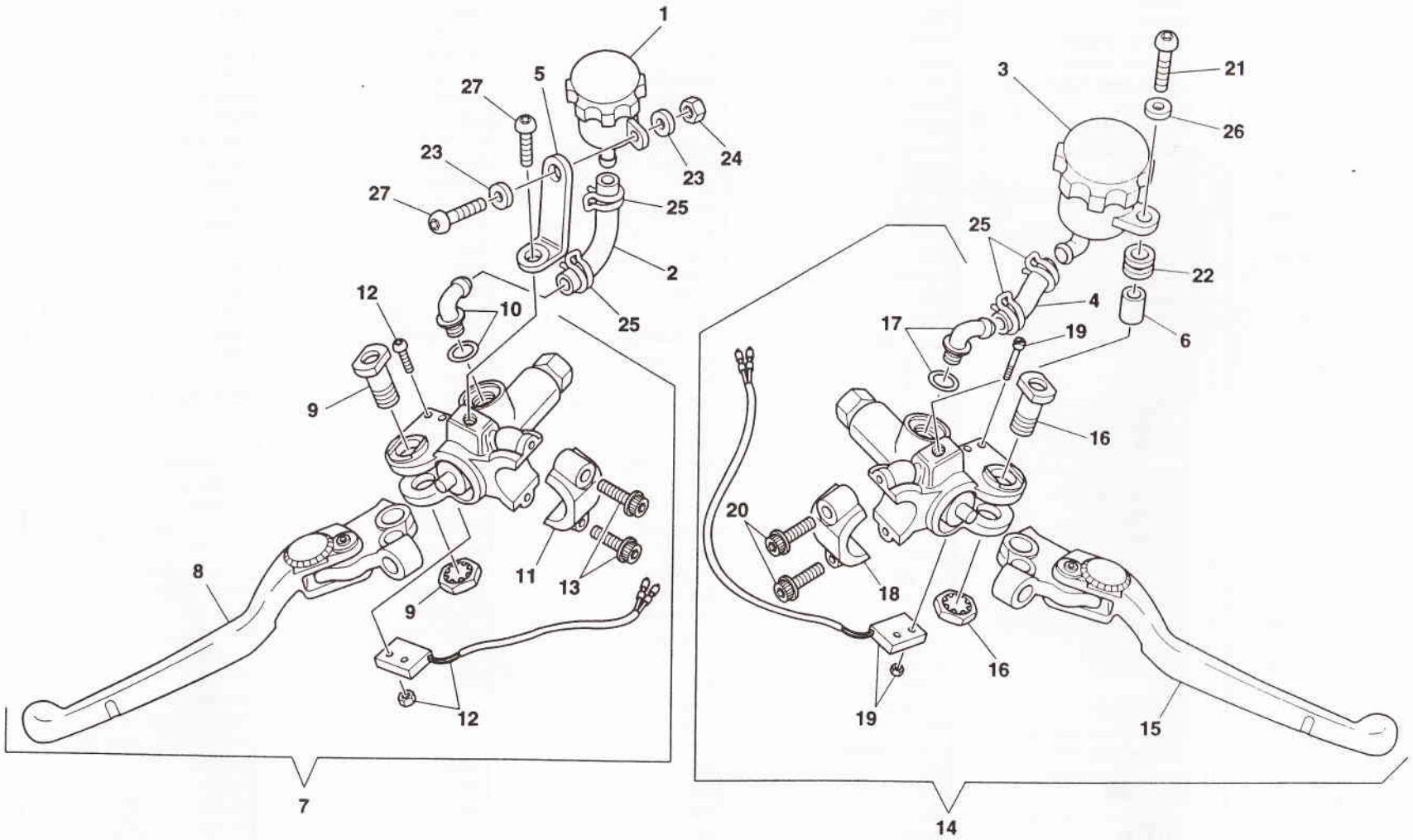

D.E.Ca. Lugo

bimota YB11

COMANDO FRENO E FRIZIONE — BRAKE AND CLUTCH CONTROL — COMMANDE FREIN ET EMBRAYAGE
BREMS-UND KUPPLUNGSSTEUERUNG — MANDO FRENO Y EMBRAGUE

Tav. 18/A

Note	Pos. N.	CODICE CODE	Qt.	DENOMINAZIONE	DESCRIPTION	DESIGNATION	BEZEICHNUNG	DENOMINACIONES	MOD.	Qt. %
	1	211031030	1	Serbatoio olio	Oil tank assy	Reservoir huile compl.	Öltank Kpl.	Depósito aceite completo		5
	2	501711020	1	Tubo	Pipe	Tuyau	Rohr	Tubo		25
	3	211031029	1	Serbatoio olio	Oil tank assy	Reservoir huile compl.	Öltank Kpl.	Depósito aceite completo		5
	4	501780020	1	Tubo olio	Pipe	Tuyau	Rohr	Tubo		25
	5	501711030	1	Piastrino	Plate	Plaquette	Plättchen	Placa		5
	6	501780010	1	Boccola	Bush	Douille	Buchse	Casquillo		5
○	7	211031035	1	Pompa comando frizione compl.	Clutch pump	Pompe embrayage	Kupplungspumpe	Bomba accionam. embrague		10
●	8	110270639	1	Leva	Lever	Levier	Hebel	Palanca		2
●	9	110279850	1	Perno leva	Pin	Pivot	Bolzen	Perno		2
●	10	110312720	1	Raccordo	Union	Raccord	Anschluss	Empalme		2
●	11	110437222	1	Cavallotto	U-Bolt	Cavalier	Bügelbolzen	Caballete		2
●	12	211031040	1	Microinterruttore	Microswitch	Micro interrupteur	Mikro schalter	Micro interruptor		25
●	13	201040023	2	Vite	Screw	Vis	Schraube	Tornillo		25
○	14	211031036	1	Assieme pompa freno	Rear brake pump	Pompe frein AR.	Hint.. Bremspumpe	Bomba freno compl.		10
●	15	110270638	1	Leva	Lever	Levier	Hebel	Palanca		2
●	16	110279850	1	Perno leva	Pin	Pivot	Bolzen	Perno		2
●	17	110312720	1	Raccordo	Union	Raccord	Anschluss	Empalme		2
●	18	110437222	1	Cavallotto	U-Bolt	Cavalier	Bügelbolzen	Caballete		2
●	19	110441813	1	Microinterruttore	Microswitch	Micro interrupteur	Mikro schalter	Micro interruptor		25
●	20	201040023	2	Vite TCEI (M 6x30)	Screw	Vis	Schraube	Tornillo		25
	21	201030026	1	Vite TBEI (M 6x40)	Screw	Vis	Schraube	Tornillo		25
	22	212000016	1	Silent-block	Silent-block	Silent-block	Silent-block	Silent-block		25
	23	203010004	2	Ranella (Ø 6)	Washer	Rondelle	Scheibe	Arandela		25
	24	2020200004	1	Dado autobloccante (M 6)	Nut	Ecrou	Mutter	Tuerca		25
	25	215000049	4	Fascetta	Clamp	Collier	Schelle	Banda		25
	26	203030001	1	Ranella (M 6x18)	Washer	Rondelle	Scheibe	Arandela		25
	27	201030024	2	Vite TBEI (M 6x12)	Screw	Vis	Schraube	Tornillo		25

bimota YB11

Tav. 19

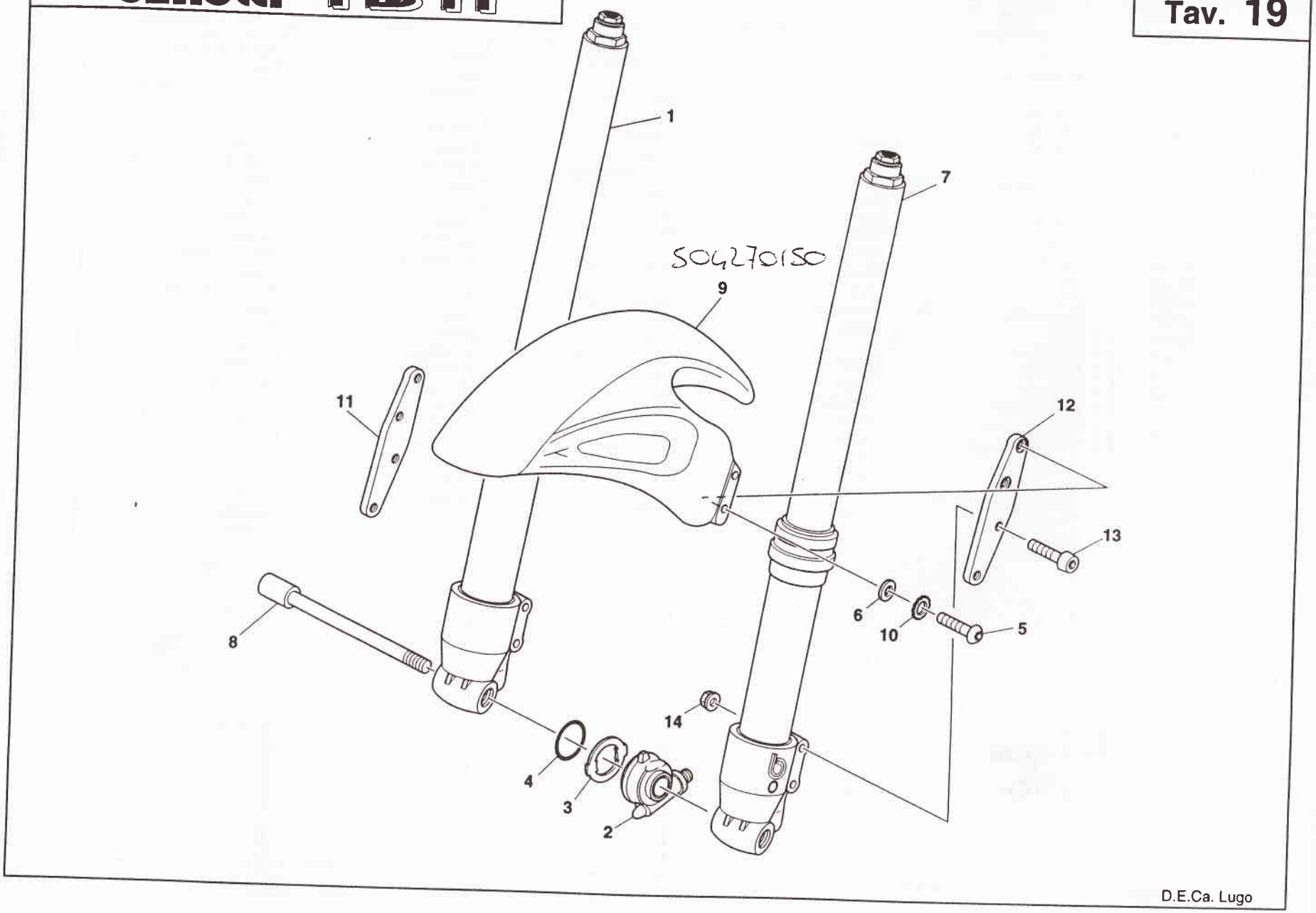

D.E.Ca. Lugo

bimota YB11

SOSPENSIONE ANTERIORE — FRONT SUSPENSION — SUSPENSION AVANT
VORDERFEDERUNG — SUSPENSION DELANT

Tav. 19

Note	Pos. N.	CODICE CODE	Qt.	DENOMINAZIONE	DESCRIPTION	DESIGNATION	BEZEICHNUNG	DENOMINACIONES	MOD.	Qt. %
	1	213011064	1	Stelo dx	R.H. forkeg	Entrier droite	Buegel R.	Estribo der.		3
	2	504281150	1	Rinvio conta chilometri	Odometer transm.	Renvoi compte-km.	Vorgelege Kilometerzahler	Reenvío cuenta-kilómetros		10
	3	215000967	1	Trascinatore	Entrainer	Entraineur	Mitnehmer	Arrastrador		10
	4	205010037	1	Anello di tenuta	Seal ring	Bague d'étanchéité	Dichtungsring	Anillo de retención		25
	5	201030014	4	Vite TBEI (M 6x16)	Screw	Vis	Schraube	Tornillo		25
	6	203010004	4	Ranella (Ø 6)	Washer	Rondelle	Scheibe	Arandela		25
	7	213011065	1	Stelo sx.	L.H. forkleg	Entrier gauche	Buegel L.	Estribo izq.		3
	8	504281020	1	Perno	Pin	Pivot	Bolzen	Perno		5
	9	504270150	1	Parafango	Mudguard	Garde-boue	Kotfluegel	Guarda-barros		15
	10	203040001	4	Ranella grover (Ø 6)	Washer	Rondelle	Scheibe	Arandela		25
	11	504280010	1	Supporto pinza dx.	Caliper bracket	Support pince	Bremszangehalterung	Soporte pinza		10
	12	504280020	1	Supporto pinza sx.	Caliper bracket	Support pince	Bremszangehalterung	Soporte pinza		10
	13	201070038	4	Vite TCEI bassa (M 10x35)	Screw	Vis	Schraube	Tornillo		25
	14	202080010	4	Dado flangiato (M10x1,5)	Nut	Ecrou	Mutter	Tuerca		25

bimota YB11

Tav. 19/A

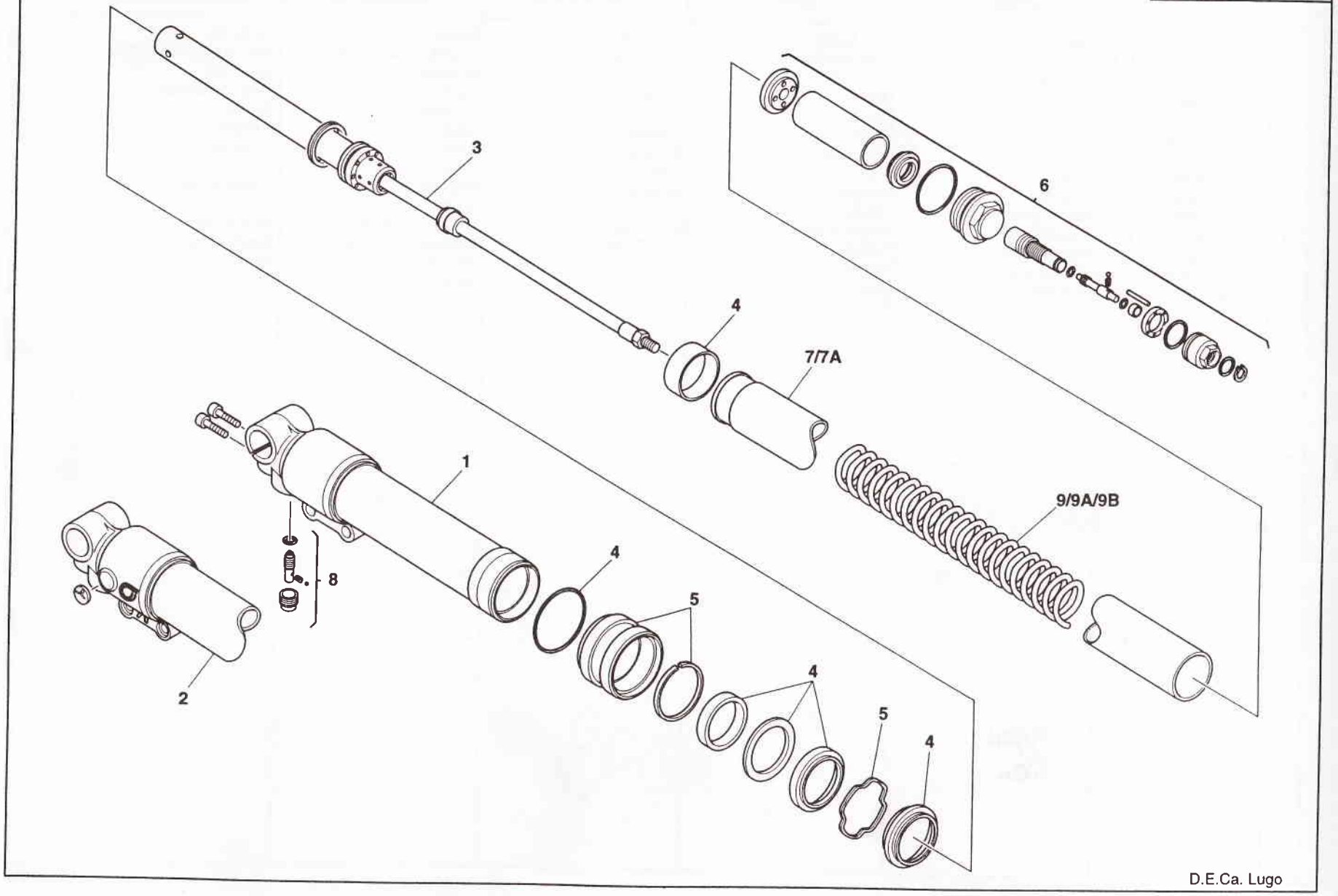

D.E.Ca. Lugo

bimota YB11

SOSPENSIONE ANTERIORE — FRONT SUSPENSION — SUSPENSION AVANT
VORDERFEDERUNG — SUSPENSION DELANTERA

Tav. 19/A

Note	Pos. N.	CODICE CODE	Qt.	DENOMINAZIONE	DESCRIPTION	DESIGNATION	BEZEICHNUNG	DENOMINACIONES	MOD.	Qt. %
	1	849203057	1	Gruppo gamba destra	R.H. fork leg assy	Fourche complete D.	Telegabel Kpl. R.	Horquilla derech. compl.		1
	2	849202060	1	Gruppo gamba sinistra	L.H. fork leg assy	Fourche complete G.	Telegabel Kpl. L.	Horquilla izrda. compl.		1
	3	849350044	2	Gruppo cartuccia	Cartridge set	Groupe cartouche	Patronesatz	Grupo cartucho		1
	4	849340038	1	Kit manutenzione	Maintenance kit	Kit d'entretien	Wartungskit	Kit mantenimiento		-
	5	849330009	2	Gruppo portaparaoli	Suppport assy for oil protection	Groupe support pare-huile	Haltergruppe f. olschutz	Grupo porta guarda-aceite		3
	6	849311544	2	Gruppo tappo precarica	Plug set	Groupe bouchon	Verschlussatz	Grupo tapón		2
	7	949306003	2	Tubo di forza	Force pipe	Tuyau de force	Kraftrohr	Tubo de fuerza		1
	7A	849250009	1	Kit tubi di forza	Force pipe kit	Kit tuyau de force	Kit Kraftrohr	Kit tubo de fuerza		-
	8	849311350	2	Gruppo regolazione compressione	Compression adjustment kit	Kit de réglage compression	Kit fur kompressionsregelung	Kit regulacion compresion		1
	9	949313886	2	Molla	Spring	Ressort	Feder	Resorte		-
	9A	849313019	1	Kit molle K=<	Spring kit K=<	Kit ressort K=<	Kit feder K=<	Kit resorte K=<		-
	9B	849313014	1	Kit molle K=>	Spring kit K=>	Kit ressort K=>	Kit feder K=>	Kit resorte K=>		-
	-	449450015	1	Kit attrezzi	Tool bag	Trousse à outils	Werkzeugtasche	Bolsa herramientas		-

bimota YB11

Tav. 20

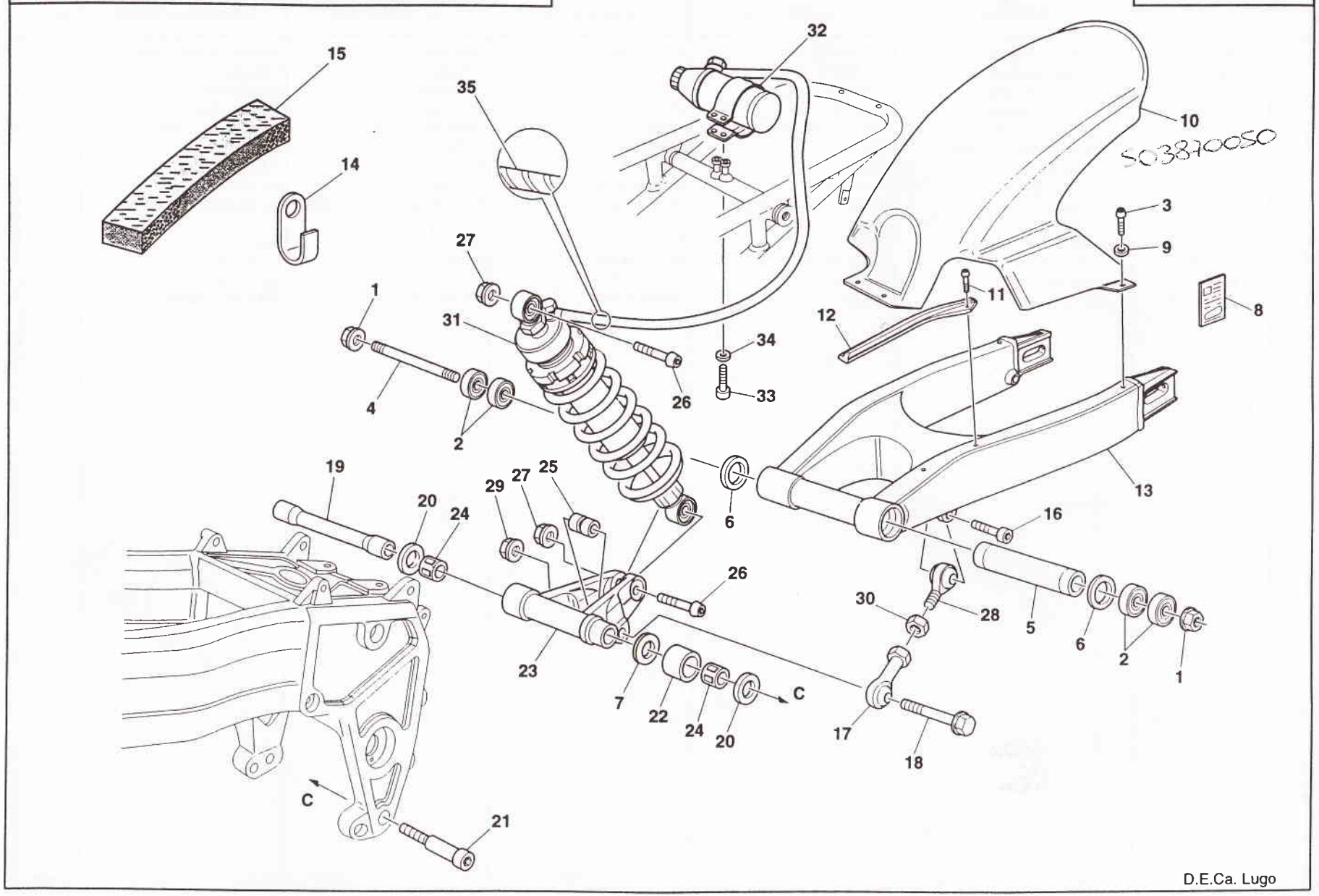

D.E.Ca. Lugo

bimota YB11

GRUPPO AMMORTIZZATORE POSTERIORE — REAR SHOCK ABSORBER SYSTEM — AMMORTISSEUR ARRIERE
STOSSDAMPFER HINTER — AMORTIGUADOR TRASERO

Tav. 20

Note	Pos. N.	CODICE CODE	Qt.	DENOMINAZIONE	DESCRIPTION	DESIGNATION	BEZEICHNUNG	DENOMINACIONES	MOD.	Qt. %
	1	500362340	2	Dado	Nut	Ecrou	Mutter	Tuerca		25
	2	206010003	4	Cuscinetto a sfere	Bearing	Roulement	Lager	Cojinete		15
	3	201030006	1	Vite TBEI (M 4x16)	Screw	Vis	Schraube	Tornillo		25
	4	500362320	1	Perno	Pin	Pivot	Bolzen	Perno		10
	5	500362330	1	Distanziale interno	Inside spacer	Entretoise int.	Distanzstück	Separador		15
	6	500762180	2	Ranella di centraggio	Washer	Rondelle	Scheibe	Arandela		15
	7	501162155	1	Anello	Ring	Bague	Ring	Anillo		20
	8	215000874	1	Decalcomania	Transfer	Décalcomanie	Streifen	Calcomanía		30
	9	203010002	4	Ranella (Ø 4)	Washer	Rondelle	Scheibe	Arandela		25
	10	503870050	1	Parafango	Mudguard	Garde-boue	Kotfluegel	Guarda-barros		15
	11	201050003	4	Vite TSPEI (M 4x16)	Screw	Vis	Schraube	Tornillo		25
	12	503862200	1	Pattino catena	Chain slider	Glissière	Gleitbahn	Plato cadena		20
	13	503862010	1	Forcellone	Compl. fork	Fourche complete	Gabel. Kpl.	Horquilla compl.		5
	14	229000110	3	Collare in nylon	Collar	Collier	Federelement	Collar		30
	15	215000867	1	Spugna adesiva	Adhesive sponge	Eponge adhésive	Klebschwamm	Esponja adhesiva		-
	16	503862150	2	Vite	Screw	Vis	Schraube	Tornillo		25
	17	207010011	2	Snodo sferico	Ball joint	Joint a rotule	Kugelgelenk	Articulación esférica		20
	18	500362360	1	Vite	Screw	Vis	Schraube	Tornillo		25
	19	500362151	1	Perno	Pin	Pivot	Bolzen	Perno		10
	20	500362160	2	Ranella di rasamento	Washer	Rondelle	Scheibe	Arandela		15
	21	500762170	2	Vite	Screw	Vis	Schraube	Tornillo		25
	22	500362025	1	Pattino catena	Chain slider	Glissière	Gleitbahn	Plato cadena		20
	23	500362015	1	Bilancere	Rocker arm	Culbuteur	Skipphebel	Balancín		5
	24	206020009	2	Cuscinetto a rullini	Needle bearing	Roulement à aiguilles	Nadelkäfig	Cojinete de rodillos		15
	25	500362410	1	Distanziale	Spacer	Entretoise	Distanzstück	Separador		20
	26	500362190	2	Vite	Screw	Vis	Schraube	Tornillo		25
	27	202080002	2	Dado autobloccante (M 12x1,25)	Nut	Ecrou	Mutter	Tuerca		25
	28	207020011	2	Snodo sferico	Ball joint	Joint a rotule	Kugelgelenk	Articulación esférica		20
	29	202080001	1	Dado autobloccante (M 10x1,25)	Nut	Ecrou	Mutter	Tuerca		25
	30	202010006	2	Dado (M 10x1,5)	Nut	Ecrou	Mutter	Tuerca		25
	31	213023025	1	Ammortizzatore	Shock-absorber	Ammortisseur	Stossdampfer	Amortigüador		8
	32	502662260	1	Supporto	Bearing sleeve	Douille palier	Lagerhuelse	Manguito		20
	33	201070007	2	Vite TCEI bassa (M 6x20)	Screw	Vis	Schraube	Tornillo		25
	34	203010004	2	Ranella (Ø 6)	Washer	Rondelle	Scheibe	Arandela		25
	35	215000660	1	Spiralite	Spirale made of transparent	Spirale in plastique	Spirale aus durchsichtigem	Spirále de plastico		-
		213023011		Ammortizzatore Öhlins						

bimota YB11

Tav. 21

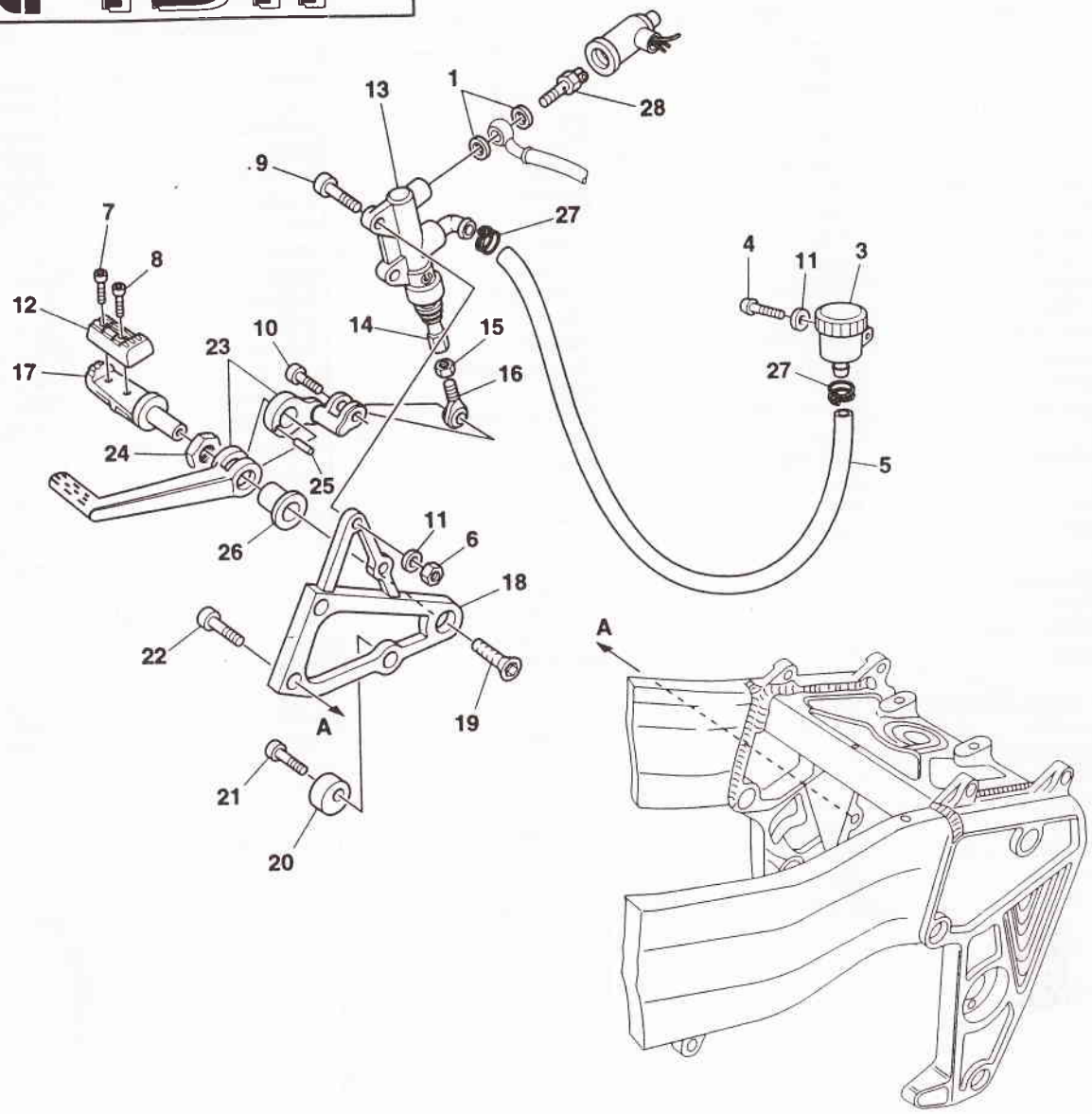

D.E.Ca. Lugo

bimota YB11

PEDANA DESTRA — RIGHT FOOTREST — REPOSE-PIEDS D.
FUSSRASTE R. — PEDAL D.

Tav. 21

Note	Pos. N.	CODICE CODE	Qt.	DENOMINAZIONE	DESCRIPTION	DESIGNATION	BEZEICHNUNG	DENOMINACIONES	MOD.	Qt. %
	1	211101008	2	Guarnizione	Gasket	Garniture	Dichtung	Junta		20
	2	211061001	1	Vite forata	Screw	Vis	Schraube	Tornillo		25
	3	211103004	1	Serbatoio olio	Vent tank	Réservoir event	Entlüftungtank	Depósito purga		12
	4	201030013	1	Vite TBEI (M 6x10)	Screw	Vis	Schraube	Tornillo		25
	5	504280050	1	Tubo olio	Pipe	Tuyau	Rohr	Tubo		15
	6	202020004	2	Dado autobloccante basso (M 6)	Nut	Ecrou	Mutter	Tuerca		25
	7	201070001	1	Vite TCEI bassa (M 5x16)	Screw	Vis	Schraube	Tornillo		25
	8	201070029	1	Vite TCEI bassa (M 5x20)	Screw	Vis	Schraube	Tornillo		25
	9	203010004	2	Vite TCEI bassa (M 6x20)	Screw	Vis	Schraube	Tornillo		25
	10	201070001	1	Vite TCEI bassa (M 5x16)	Screw	Vis	Schraube	Tornillo		25
	11	203010004	3	Ranella (Ø 6)	Washer	Rondelle	Scheibe	Arandela		25
	12	500982020	1	Gomma pedana	Foot-rest	Repose-pieds	Fussraste	Pedal delantera		20
	13	211031024	1	Pompa freno	Bbrake pump	Pompe frein	Bremsepumpe	Bomba freno		5
	14	501982030	1	Puntale	Push rod	Embout	Stösselschaft	Puntal		10
	15	202010002	1	Dado (M 5)	Nut	Ecrou	Mutter	Tuerca		25
	16	207020005	1	Snodo sferico	Ball joint	Joint a rotule	Kugelgelenk	Articulación esférica		20
	17	500982010	1	Pedana	Foot-rest	Repose-pieds	Fussraste	Pedal delantera		10
	18	501982110	1	Supporto pedana	Support	Support	Halterung	Soporte		10
	19	201050033	1	Vite TSPEI (M 10x25)	Screw	Vis	Schraube	Tornillo		25
	20	500004690	1	Eccentrico	Eccentric	Excentrique	Exzenter	Excéntrico		20
	21	201070001	1	Vite TCEI bassa (M 5x16)	Screw	Vis	Schraube	Tornillo		25
	22	201070019	2	Vite TCEI bassa (M 8x20)	Screw	Vis	Schraube	Tornillo		25
○	23	501982100	1	Leva e levetta	Lever	Levier	Hebel	Palanca		10
●	24	500182050	1	Ghiera	Ring nut	Embout	Nutmutter	Virola		20
●	25	215000041	1	Spina cilindrica	Pin	Pivot	Bolzen	Perno		20
●	26	500182040	1	Tampone	Pad	Tampon	Stopfen	Tampón		20
	27	215000049	2	Fascetta metallica	Clamp	Collier	Schelle	Banda		20
	28	211071001	1	Interruttore stop	Stop switch	Interrupteur stop	Bremslicht schalter	Interruptor stop		5

bimota YB11

Tav. 22

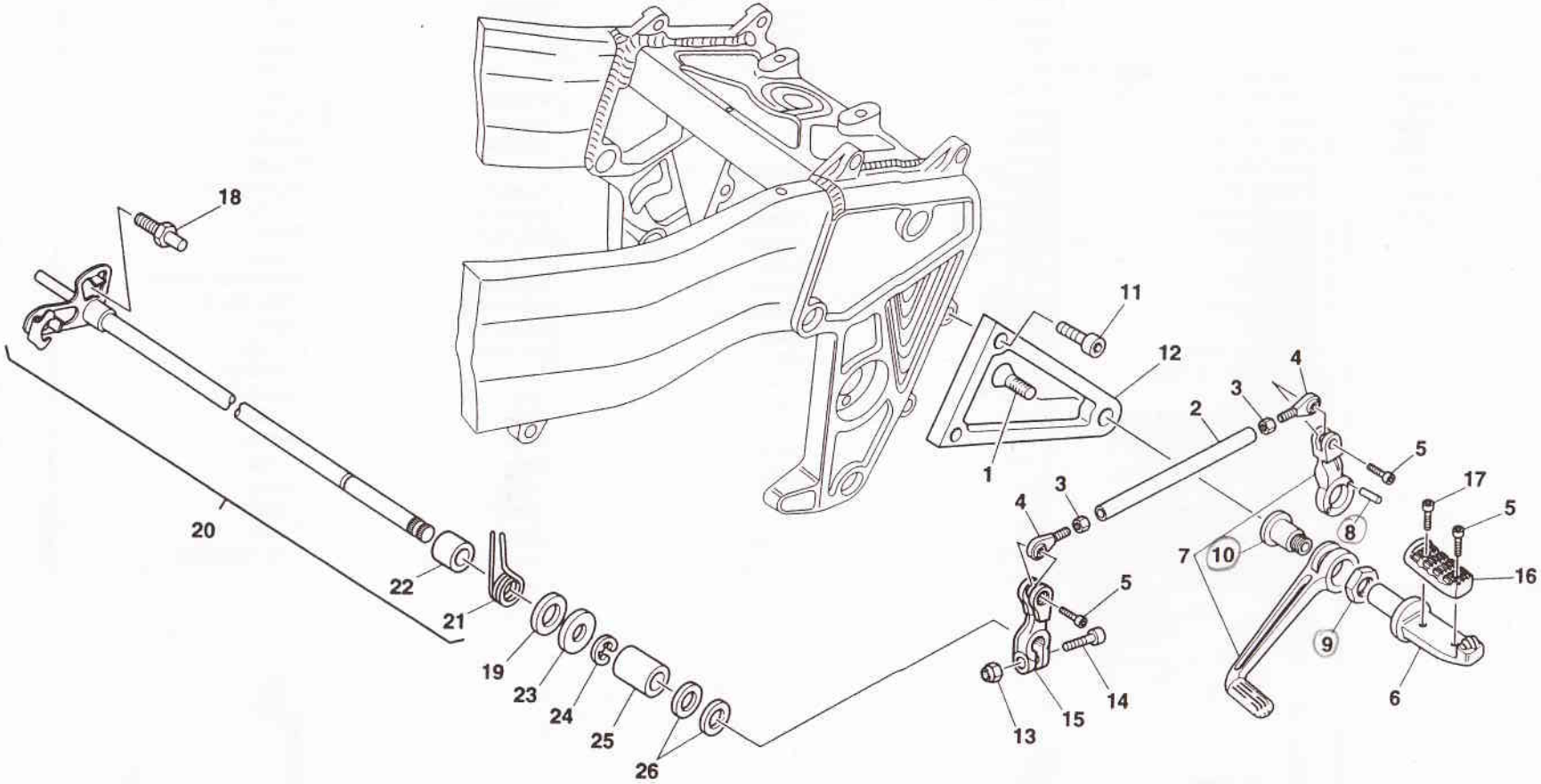

D.E.Ca. Lugo

bimota YB11

PEDANA SINISTRA — LEFT FOOTREST — REPOSE-PIEDS G.
FUSSRASTE L. — PEDAL IZQ.

Tav. 22

Note	Pos. N.	CODICE CODE	Qt.	DENOMINAZIONE	DESCRIPTION	DESIGNATION	BEZEICHNUNG	DENOMINACIONES	MOD.	Qt. %
	1	201050033	1	Vite TSPEI (M 10x25)	Screw	Vis	Schraube	Tornillo		25
	2	501982090	1	Astina	Control rod	Coulisseau	Steuerstange	Varilla		10
	3	202010002	2	Dado (M 5)	Nut	Ecrou	Mutter	Tuerca		25
	4	207020001	2	Snodo sferico	Ball joint	Joint a rotule	Kugelgelenk	Articulación esférica		20
	5	201070001	3	Vite TCEI bassa (M 5x16)	Screw	Vis	Schraube	Tornillo		25
	6	500982010	1	Pedana	Foot-rest	Repose-pieds	Fussraste	Pedal		10
○	7	500782101	1	Leva e levetta	Lever	Levier	Hebel	Palanca		10
●	8	215000041	1	Spina cilindrica	Pin	Pivot	Bolzen	Perno		20
●	9	500182050	1	Ghiera	Ring nut	Embout	Nutmutter	Virola		20
●	10	500182040	1	Tampone	Pad	Tampon	Stopfen	Tampón		20
	11	201070019	2	Vite TCEI bassa (M 8x20)	Screw	Vis	Schraube	Tornillo		25
	12	501282020	1	Supporto pedana	Support	Support	Halterung	Soporte		10
	13	202020004	1	Dado autobloccante (M 6)	Nut	Ecrou	Mutter	Tuerca		25
	14	201070008	1	Vite TCEI bassa (M 6x25)	Screw	Vis	Schraube	Tornillo		25
	15	500004647	1	Levetta	Lever	Levier	Hebel	Palanca		10
	16	500982020	1	Gomma pedana	Rubber cover	Couverture caoutchouc	Gummistück	Pedal de goma		10
	17	201070029	1	Vite TCEI bassa (M 5x20)	Screw	Vis	Schraube	Tornillo		25
	18	4G01812700	1	Vite di fermo	Screw	Vis	Schraube	Tornillo		25
	19	9310212106	1	Anello di tenuta	Seal ring	Bague d'étanchéité	Dichtungsring	Anillo de retención		20
	20	1AE1810101	1	Albero cambio completo	Shaft	Arbre	Welle	Eje		5
	21	9050832682	1	Molla di torsione	Spring	Ressort	Feder	Resorte		15
	22	90387114K8	1	Collare	Spring collar	Collier élastique	Federelement	Collar elastico		15
	23	9020112575	1	Rondella	Washer	Rondelle	Scheibe	Arandela		25
	24	9900610600	1	Anello elastico	Spring ring	Bague élastique	Sprengring	Anillo elástico		20
	25	9056012191	1	Distanziale	Spacer	Entretoise	Distanzstück	Separador		15
	26	9310912053	2	Anello di tenuta	Seal ring	Bague d'étanchéité	Dichtungsring	Anillo de retención		20

bimota YB11

Tav. 23

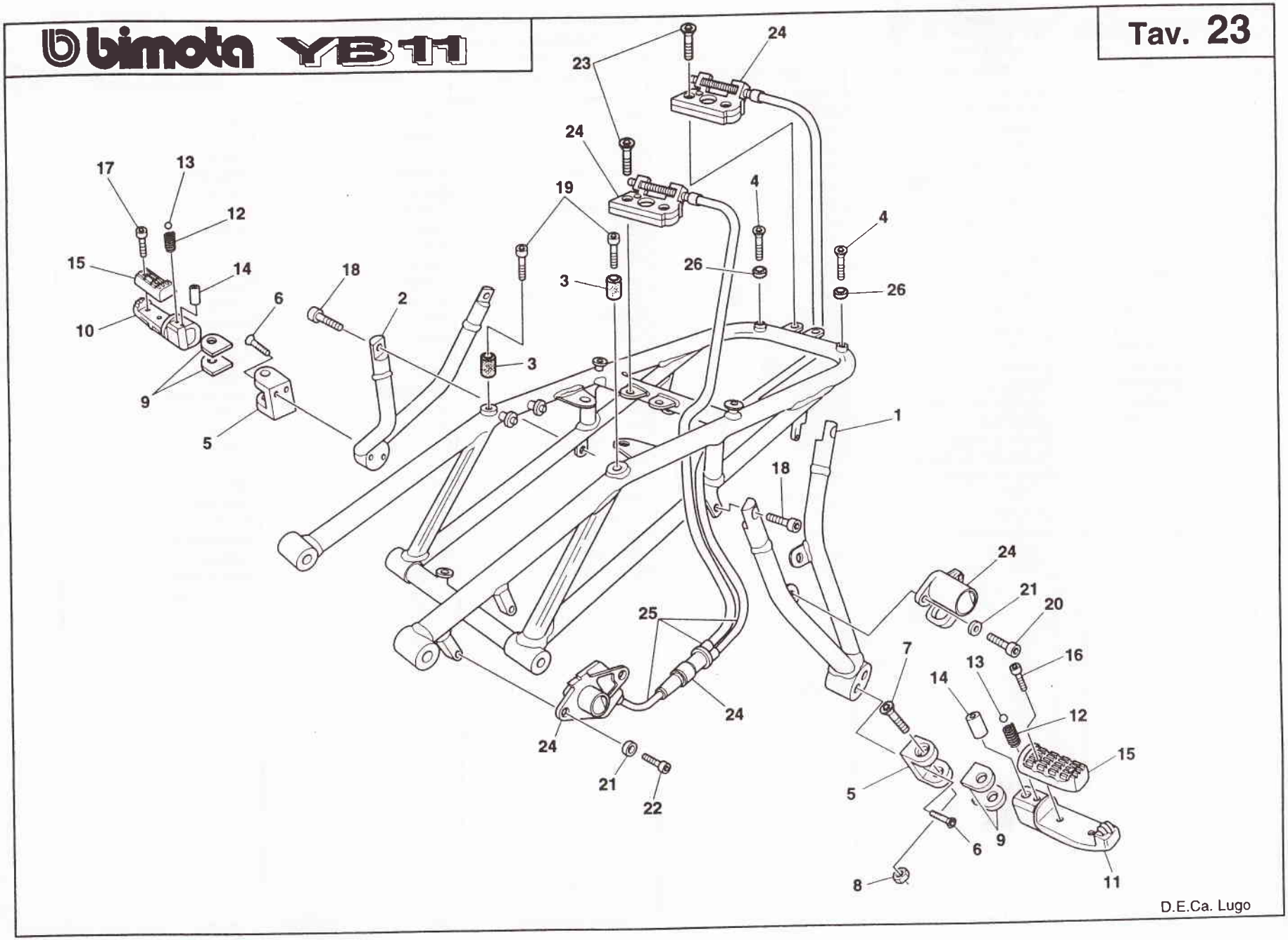

bimota YB11

TELAIETTO POSTERIORE — REAR FRAME — CHASSIS ARRIERE
KLEBSCHWAMM — BASTIDOR TRASERO

Tav. 23

Note	Pos. N.	CODICE CODE	Qt.	DENOMINAZIONE	DESCRIPTION	DESIGNATION	BEZEICHNUNG	DENOMINACIONES	MOD.	Qt. %
	1	504260410	1	Supporto pedana sx.	L.H. support	Support gauche	Halterung L.	Soporte izq.		10
	2	504260400	1	Supporto pedana dx.	R.H. support	Support droite	Halterung R.	Soporte derecho		10
	3	504270140	2	Tampone	Pad	Tampon	Stopfen	Tampón		20
	4	201050007	2	Vite TSPEI (M 6x16)	Screw	Vis	Schraube	Tornillo		25
	5	501382090	2	Attacco pedana	Foot-rest	Repose-pieds	Fussraste	Pedal		10
	6	201050007	4	Vite TSPEI (M 6x16)	Screw	Vis	Schraube	Tornillo		25
	7	201050019	2	Vite TSPEI (M 6x40)	Screw	Vis	Schraube	Tornillo		25
	8	202020004	2	Dado autobloccante (M 6)	Nut	Ecrou	Mutter	Tuerca		25
	9	501382150	4	Piastrino	Plate	Plaquette	Plättchen	Placa		10
	10	501382130	1	Pedana posteriore dx.	Rear R.H. foot-rest	Repose-pieds D. arrière	R. Fussraste	Pedal trasero derecho		10
	11	501382120	1	Pedana posteriore sx.	Rear L.H. foot-rest	Repose-pieds G. arrière	L. Fussraste	Pedal trasero izquierdo		10
	12	215000148	2	Molla	Spring	Ressort	Feder	Resorte		20
	13	215000074	2	Sfera	Ball	Bille	Kugel	Esfera		20
	14	501382110	2	Distanziale	Spacer	Entretoise	Distanzstück	Separador		10
	15	500982020	2	Gomma pedana	Foot-rest	Repose-pieds	Fussraste	Pedal		10
	16	201070029	2	Vite TCEI bassa (M 5x20)	Screw	Vis	Schraube	Tornillo		25
	17	201070001	2	Vite TCEI bassa (M 5x16)	Screw	Vis	Schraube	Tornillo		25
	18	201040017	4	Vite TCEI (M 6x12)	Screw	Vis	Schraube	Tornillo		25
	19	201070007	2	Vite TCEI bassa (M 6x20)	Screw	Vis	Schraube	Tornillo		25
	20	201070052	2	Vite TCEI bassa (M 6x12)	Screw	Vis	Schraube	Tornillo		25
	21	203010004	4	Ranella (Ø 6)	Washer	Rondelle	Scheibe	Arandela		25
	22	201070018	2	Vite TCEI bassa (M 6x16)	Screw	Vis	Schraube	Tornillo		25
	23	201050034	4	Vite TSPEI (M 6x20)	Screw	Vis	Schraube	Tornillo		25
★	24	215000965	1	Kit serratura	Lock kit	Gr. serrure	Schloss Gruppe	Kit cerradura		10
	25	504282100	1	Cavo	Cable	Cable	Kabel	Cable		20
	26	504270140	2	Tampone	Pad	Tampon	Stopfen	Tampón		20

★ Kit serratura completo
★ Complete lock kit
★ Gr. serrure complet
★ Schlosse gruppe Kpl.
★ Kit serruda completa

bimota YB11

Tav. 24

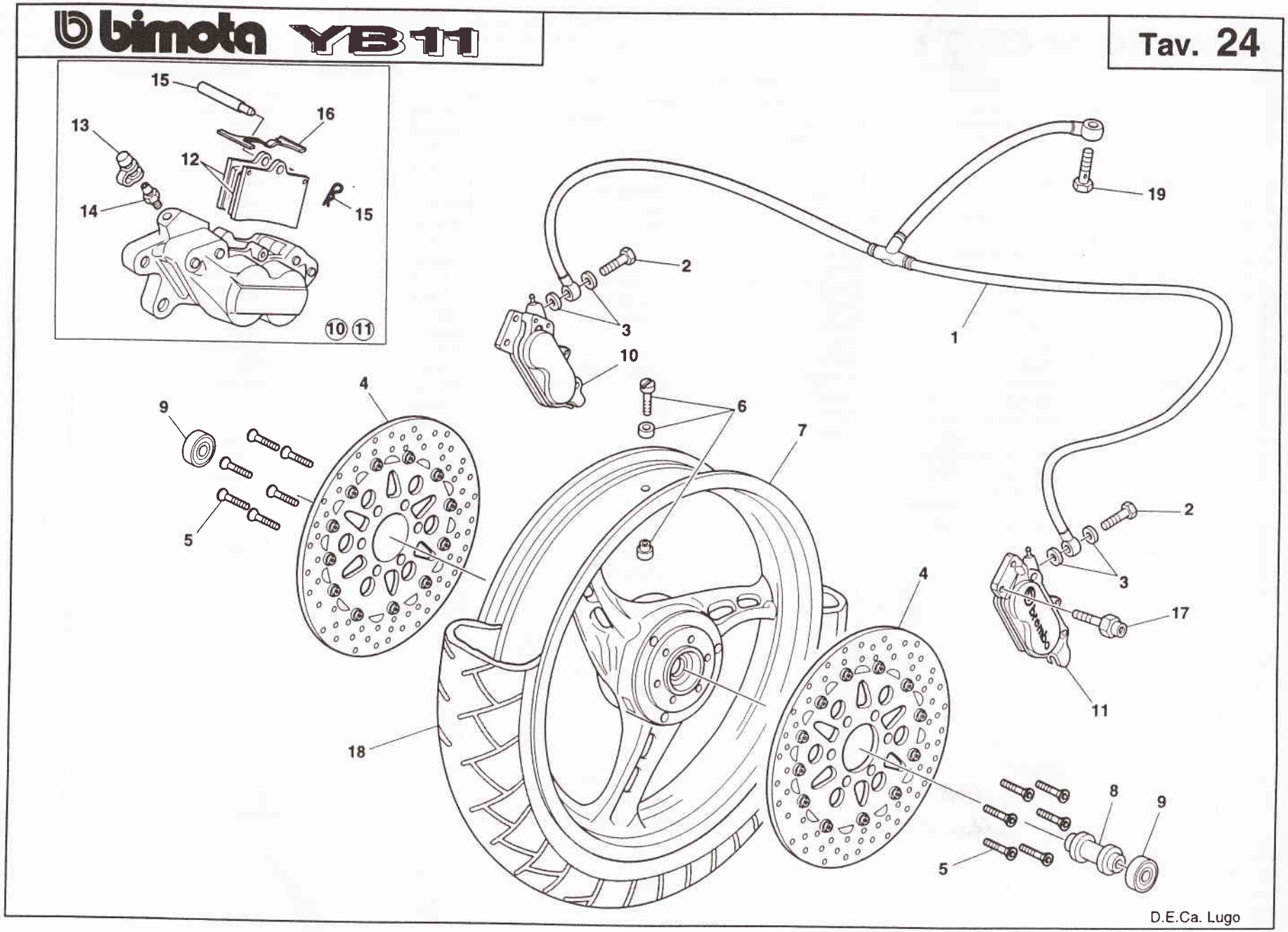

D.E.Ca. Lugo

bimota YB11

RUOTA ANTERIORE — FRONT WHEEL — ROUE AVANT
VORDERRAD — RUEDA DELANT

Tav. 24

Note	Pos. N.	CODICE CODE	Qt.	DENOMINAZIONE	DESCRIPTION	DESIGNATION	BEZEICHNUNG	DENOMINACIONES	MOD.	Qt. %
	1	500780010	1	Tubo freno anteriore	Brake disc	Frein	Bremsscheibe	Freno delantero		15
	2	211061001	2	Bocchettone	Pipe union	Coulotte	Hauptwelle	Boca		25
	3	211101008	4	Guarnizione	Gasket	Garniture	Dichtung	Junta		25
	4	503580030	2	Disco freno flottante	Brake disc	Disque frein	Bremsscheibe	Disco freno		5
	5	201050010	12	Vite TSPEI (M 8x20)	Screw	Vis	Schraube	Tornillo		25
	6	208250001	1	Valvola	Valve	Soupape	Ventil	Válvula		10
○	7	504281101	1	Ruota anteriore	Front wheel	Roue avant	Vorderrad Kpl.	Rueda delantera		5
●	8	504281030	1	Distanziale interno	Inside spacer	Entretoise int.	Distanzstück	Separador		10
●	9	206010004	2	Cuscinetto stagno	Bearing	Roulement	Lager	Cojinete		10
○	10	211021021	1	Pinza freno dx.	Brake caliper	Etrier frein	Bremssattel	Pinza freno		3
○	11	211021020	1	Pinza freno sx.	Brake caliper	Etrier frein	Bremssattel	Pinza freno		3
●	12	211082009	2	Coppia pastiglie	Pads pair	Paire plaquettes	Bremsbelagpaar	Pareja pastillas		10
●	13	105150220	1	Cappuccio	Cap	Capuchon	Kappe	Capuchón		2
●	14	105338760	1	Spurgo	Drain	Vidange	Entleerung	Purga		2
●	15	120320433	1	Perno	Pin	Pivot	Bolzen	Perno		2
●	16	120419685	1	Molla	Spring	Ressort	Feder	Resorte		2
	17	503471010	4	Vite	Screw	Vis	Schraube	Tornillo		25
	18	208011038	1	Pneumatico 120/70 ZR17 tubeless	Tyre	Pneu	Reifen	Neumático		-
	19	500780050	1	Vite forata	Screw	Vis	Schraube	Tornillo		25

bimota YB11

Tav. 25

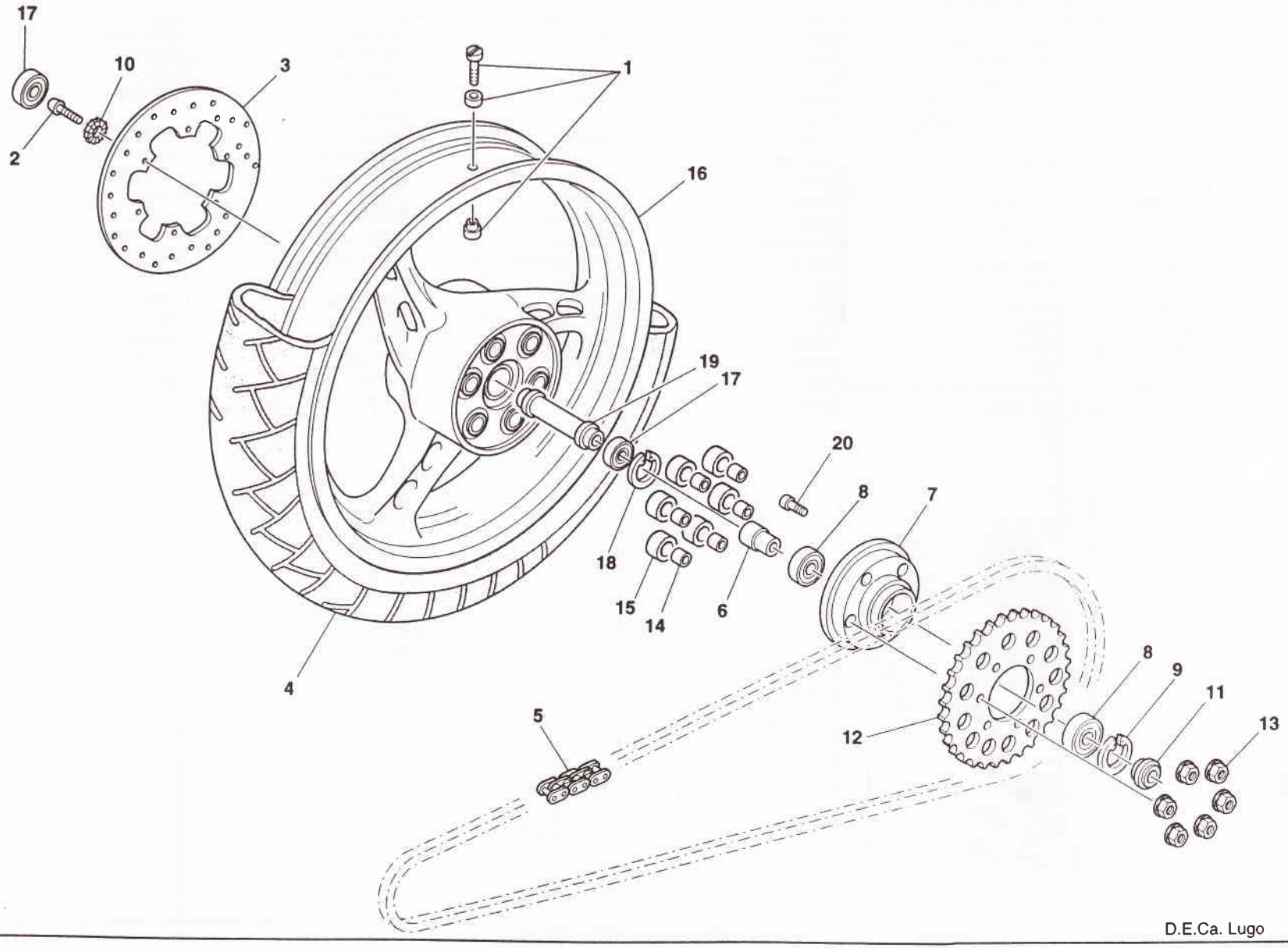

D.E.Ca. Lugo

bimota YB11

RUOTA POSTERIORE — REAR WHEEL — ROUE ARRIERE
HINTERRAD — RUEDA TRASERA

Tav. 25

Note	Pos. N.	CODICE CODE	Qt.	DENOMINAZIONE	DESCRIPTION	DESIGNATION	BEZEICHNUNG	DENOMINACIONES	MOD.	Qt. %
	1	208250001	1	Valvola	Valve	Soupape	Ventil	Válvula		10
	2	201030014	6	Vite TBEI (M 6x16)	Screw	Vis	Schraube	Tornillo		25
	3	211011026	1	Disco freno	Brake disc	Disque frein	Bremsscheibe	Disco freno		5
	4	208011040	1	Pneumatico 180/55 ZR17 tubeless	Tyre	Pneu	Reifen	Neumático		-
	5	221000015	1	Catena	Chain	Chaîne	Kette	Cadena		10
	6	503581880	1	Distanziale interno	Inside spacer	Entretoise int.	Distanzstück	Separador		10
○	7	503581901	1	Flangia parastrappi	Flange	Bride	Flansch	Brida		10
●	8	206010004	2	Cuscinetto a sfere	Bearing	Roulement	Lager	Cojinete		15
●	9	214000042	1	Seeger	Seeger	Seeger	Seeger	Seeger		20
	10	202080001	6	Ranella dentellata (Ø 6)	Washer	Rondelle	Scheibe	Arandela		25
	11	503581870	1	Distanziale esterno	Outside spacer	Entretoise ext.	Distanzstück	Separador		10
	12	501481646	1	Corona Z46	Ring Gear z46	Couronne z46	Kranz z46	Corona z46		20
	13	202080001	6	Dado autobloccante (M 10x1,25)	Nut	Ecrou	Mutter	Tuerca		25
	14	501181170	6	Boccola	Bush	Douille	Buchse	Casquillo		20
	15	212000010	6	Gommino	Rubber	Caoutchouc	Gummi	Goma		20
○	16	503581951 /0	1	Ruota posteriore	Rear wheel	Roue arrière	Hinterrad	Rueda trasera		5
●	17	206010010	2	Cuscinetto	Bearing	Roulement	Lager	Cojinete		15
●	18	214000034	1	Seeger	Seeger	Seeger	Seeger	Seeger		20
●	19	503581891 ✱	1	Distanziale interno	Inside spacer	Entretoise int.	Distanzstück	Separador		10
	20	503581860	6	Pernetto	Pin	Pivot	Bolzen	Perno		20

bimota YB11

Tav. 26

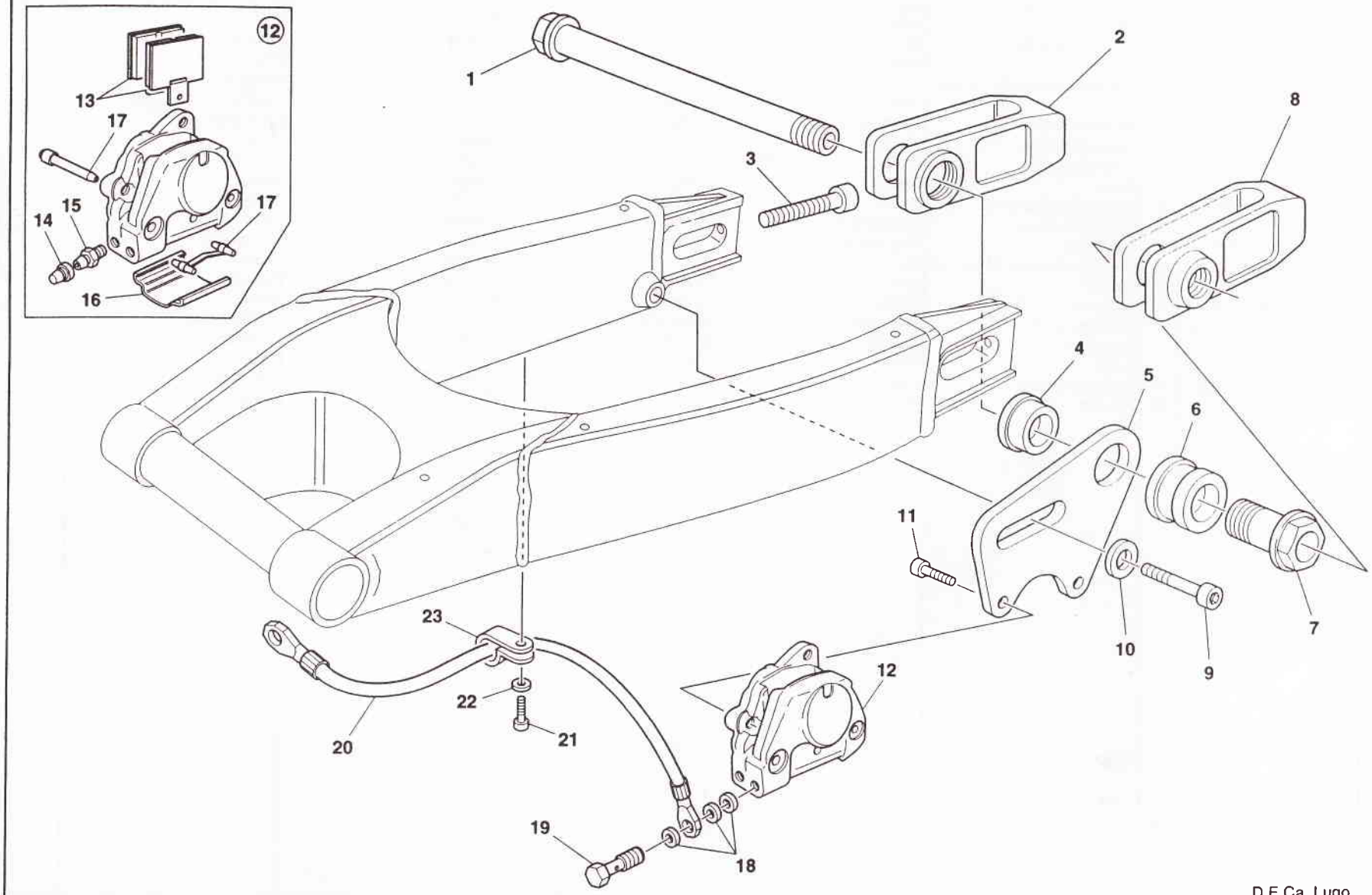

D.E.Ca. Lugo

bimota YB11

PINZA FLOTTANTE — FLOATING CALIPER — ENTRIER
SATTERL — PINZA

Tav. 26

Note	Pos. N.	CODICE CODE	Qt.	DENOMINAZIONE	DESCRIPTION	DESIGNATION	BEZEICHNUNG	DENOMINACIONES	MOD.	Qt. %
	1	502381030	1	Perno ruota	Pin	Pivot	Bolzen	Perno rueda		5
	2	502381010	1	Slitta tendicatena dx.	R.H. skid plate	Patin Droite	Gleitkufe R.	Patin Der.		10
	3	502381100	2	Vite	Screw	Vis	Schraube	Tornillo		25
	4	502381040	1	Distanziale esterno	Outside spacer	Entretoise ext.	Distanzstück	Separador		10
	5	502381090	1	Supporto	Support	Support	Halterung	Soporte		10
	6	501481210	1	Distanziale interno	Inside spacer	Entretoise int.	Distanzstück	Separador		10
	7	502381080	1	Boccola	Bush	Douille	Buchse	Casquillo		20
	8	502381020	1	Slitta tendicatena sx.	L.H. skid plate	Patin Gauche	Gleitkufe L.	Patin Izq.		10
	9	201020037	1	Vite TE (M 6x25)	Screw	Vis	Schraube	Tornillo		25
	10	203030001	1	Ranella (Ø 6x18)	Washer	Rondelle	Scheibe	Arandela		25
	11	201040033	2	Vite TCEI (M 8x25)	Screw	Vis	Schraube	Tornillo		25
○	12	211021022	1	Pinza freno completa	Brake caliper	Etrier frein	Bremssattel	Pinza freno		5
●	13	211082010	1	Coppia pastiglie	Pads pair	Paire plaquettes	Bremsbelagpaar	Pareja pastillas		-
●	14	105150210	1	Cappuccio	Cap	Capuchon	Kappe	Capuchón		10
●	15	105324611	1	Spurgo	Drain	Vidange	Entleerung	Purga		10
●	16	120268820	1	Coperchio	Cover	Couvercle	Deckel	Tapa		10
●	17	120280030	1	Molla con perni	Spring	Ressort	Feder	Resorte		10
	18	211101008	3	Guarnizione	Gasket	Garniture	Dichtung	Junta		15
	19	211061001	1	Raccordo	Union	Raccord	Anschluss	Empalme		20
	20	501480010	1	Tubo freno	Pipe	Tuyau	Rohr	Tubo		15
	21	201030006	1	Vite TBEI (M 4x16)	Screw	Vis	Schraube	Tornillo		25
	22	203010002	1	Rondella (Ø 4)	Washer	Rondelle	Scheibe	Arandela		25
	23	229000110	1	Fermacavo	Cable clamp	Sujeta-cable	Ferme cable	Kabelklemme		25

bimota YB11

Tav. 27

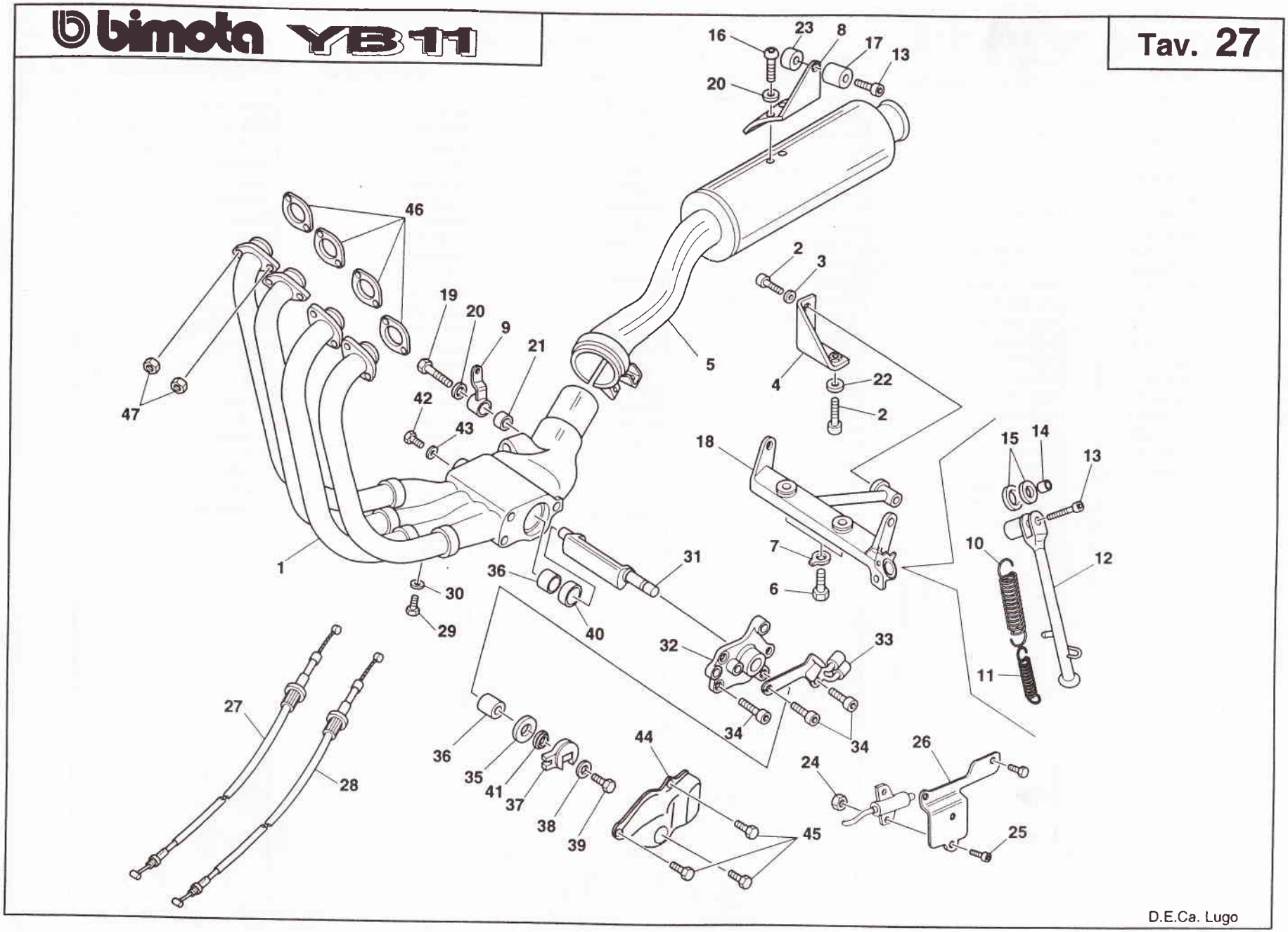

D.E.Ca. Lugo

bimota YB11

GRUPPO DI SCARICO — EXHAUST UNIT — GROUPE DE DECHARGEMENT
HINTERER RAHMEN — GRUPO DE DESCARGA

Tav. 27

Note	Pos. N.	CODICE CODE	Qt.	DENOMINAZIONE	DESCRIPTION	DESIGNATION	BEZEICHNUNG	DENOMINACIONES	MOD.	Qt. %
O	1	504215020	1	Collettore di scarico	Exhaust manifold	Collecteur d'echappement	Auslasskruemmer	Colector de escape		5
	2	201070018	2	Vite TCEI bassa (M 6x16) (carena in vetroresina)	Screw (fairing made of plastic reinforced by fiber glass)	Vis (Carénage en fibre de verre)	Schraube (Verkleidung aus Glasfaserkunstoff)	Tornillo (version de fibra de vidrio)		25
	3	203010004	1	Ranella (Ø 6)	Washer	Rondelle	Scheibe	Arandela		25
	4	501171110	1	Piastrino	Plate	Plaquette	Plättchen	Placa		10
	5	504215010	1	Silenziatore di scarico	Exhaust silencer	Silencieux d'échappement	Schalldämpfer	Silenciador de escape		5
	6	201020007	2	Vite TE (M 8x40)	Screw	Vis	Schraube	Tornillo		25
	7	203050005	2	Ranella	Washer	Rondelle	Scheibe	Arandela		25
	8	504215030	1	Supporto silenziatore	Support	Support	Halterung	Soporte		10
	9	504215060	1	Supporto collettore	Support	Support	Halterung	Soporte		10
	10	503560220	1	Molla esterna	Spring	Ressort	Feder	Resorte		10
	11	503560200	2	Molla interna	Spring	Ressort	Feder	Resorte		25
	12	504260250	1	Stampella	Side stand	Béquille latérale	Bolzen f. Seitenständer	Caballete lateral		5
	13	201070011	1	Vite TCEI bassa (M 8x30)	Screw	Vis	Schraube	Tornillo		25
	14	500004155	1	Distanziale	Spacer	Entretoise	Distanzstück	Separador		15
	15	500715460	2	Boccola	Bush	Douille	Buchse	Casquillo		20
	16	201030020	2	Vite TBEI (M 8x16)	Screw	Vis	Schraube	Tornillo		25
	17	503315050	1	Boccola	Bush	Douille	Buchse	Casquillo		20
	18	504260200	1	Supporto stampella	Support	Support	Halterung	Soporte		15
	19	201020021	1	Vite TE (M 8x30)	Screw	Vis	Schraube	Tornillo		25
	20	203010005	3	Ranella (Ø 8)	Washer	Rondelle	Scheibe	Arandela		25
	21	502660930	1	Silent-block	Silent-block	Silent-block	Silent-block	Silent-block		20
	22	203030001	2	Ranella (Ø 6 x18) (carena in vetroresina)	Washer (fairing made of plastic reinforced by fiber glass)	Rondelle (Carénage en fibre de verre)	Scheibe (Verkleidung aus Glasfaserkunstoff)	Arandela (version de fibra de vidrio)		20
	23	212000012	1	Silent-block	Silent-block	Silent-block	Silent-block	Silent-block		20
	24	202020003	2	Dado autobloccante (M 5)	Nut	Ecrou	Mutter	Tuerca		25
	25	201040004	2	Vite TCEI (M 5x16)	Screw	Vis	Schraube	Tornillo		25
	26	504260270	1	Piastrino	Plate	Plaquette	Plättchen	Placa		10
	27	4FM-1133F-00	1	Cavo	Cable	Câble	Kabel	Cable		10
	28	4FM-1133E-00	1	Cavo	Cable	Câble	Kabel	Cable		10
	29	97080-06008	4	Vite	Screw	Vis	Schraube	Tornillo		25
	30	92990-06600	4	Ranella	Washer	Rondelle	Scheibe	Arandela		25
	31	4SV-14821-00	1	Braccio albero (valvola)	Arm	Bras	Arm	Brazo		5
	32	3GM-14811-00	1	Corpo valvola	Throttle body	Corps à papillon	Korper mit drossel	Mariposa		5
	33	2TK-14867-01	1	Staffa	Bracket	Etrier	Buegel	Brida		10
	34	90119-06115	3	Vite	Screw	Vis	Schraube	Tornillo		25
	35	90201-106M5	1	Ranella	Washer	Rondelle	Scheibe	Arandela		25
	36	4SV-14638-00	2	Distanziale	Spacer	Entretoise	Distanzstück	Separador		20
	37	2TK-14865-01	1	Puleggia	Pulley	Poulie	Stück	Polea		5
	38	90201-050T4	1	Ranella	Washer	Rondelle	Scheibe	Arandela		25
	39	97095-05012	1	Vite	Screw	Vis	Schraube	Tornillo		25
	40	90387-106U7	1	Distanziale	Spacer	Entretoise	Distanzstück	Separador		20
	41	3GM-14683-00	1	Molla	Spring	Ressort	Feder	Resorte		20
	42	91380-04006	2	Vite	Screw	Vis	Schraube	Tornillo		25

bimota YB11

GRUPPO DI SCARICO — EXHAUST UNIT — GROUPE DE DECHARGEMENT
HINTERER RAHMEN — GRUPO DE DESCARGA

Tav. 27

Note	Pos. N.	CODICE CODE	Qt.	DENOMINAZIONE	DESCRIPTION	DESIGNATION	BEZEICHNUNG	DENOMINACIONES	MOD.	Qt. %
	43	92990-04600	2	Ranella	Washer	Rondelle	Scheibe	Arandela		25
	44	4HD-14826-00	1	Coperchio valvola	Valve cover	Couvercle soupapes	Ventildeckel	Tapa válvulas		5
	45	90119-06187	3	Vite	Screw	Vis	Schraube	Tornillo		25
	46	3YF-14613-01	4	Guarnizione	Gasket	Garniture	Dichtung	Junta		20
	47	90179-08410	8	Dado	Nut	Ecrou	Mutter	Tuerca		25

bimota YB11

Tav. 28

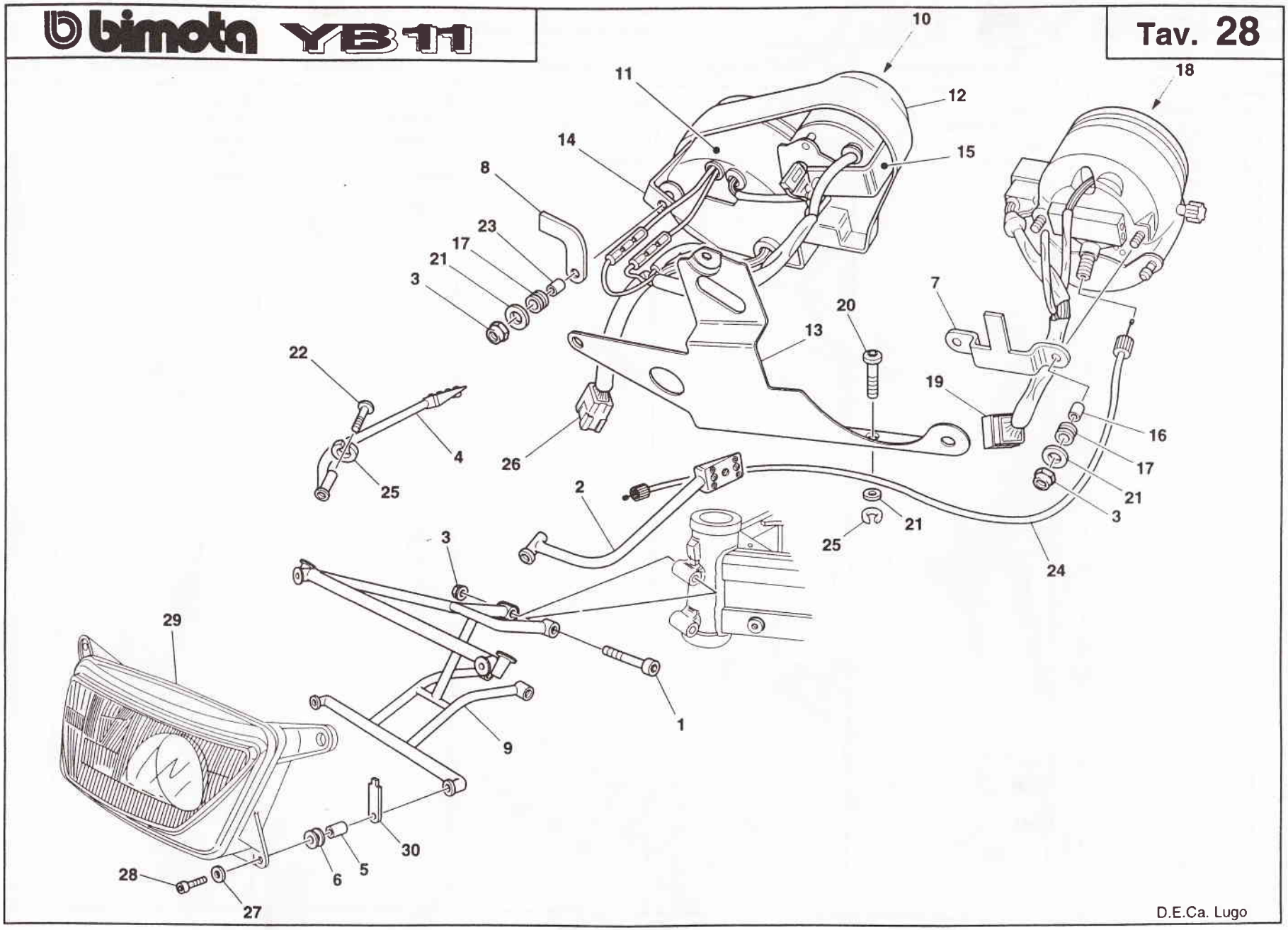

D.E.Ca. Lugo

bimota YB11

FANALE ANTERIORE E CRUSCOTTO — FRONT LIGHTS AND DASHBORAD — PHARE AV. ET TABLEAU DE BORD
SCHEINWERFER VORD UND INSTRUMENTEMENTENBRETT — FARO DEL. Y TABLERO DE MANDOS

Tav. 28

Note	Pos. N.	CODICE CODE	Qt.	DENOMINAZIONE	DESCRIPTION	DESIGNATION	BEZEICHNUNG	DENOMINACIONES	MOD.	Qt. %
	1	201070061	2	Vite TCEI bassa (M 6x60)	Screw	Vis	Schraube	Tornillo		25
	2	504260070	2	Attacco specchio sx.	Connection	Attaque	Schluss	Conexión		10
	3	202020004	7	Dado autobloccante (M 6)	Nut	Ecrou	Mutter	Tuerca		25
	4	504260060	1	Attacco specchio dx.	Connection	Attaque	Schluss	Conexión		10
	5	502271100	4	Boccola	Bush	Douille	Buchse	Casquillo		20
	6	214000014	4	Silent-block	Silent-block	Silent-block	Silent-block	Silent-block		20
	7	504290130	1	Piastrino	Plate	Plaquette	Plättchen	Placa		20
	8	504290120	1	Piastrino	Plate	Plaquette	Plättchen	Placa		20
	9	503882050	1	Supporto strumenti	Instrument holder	Support instruments	Instrumentenhalter	Soporte instrumentos		10
	10	503482070	1	Termometro	Thermometer	Thermometre	Thermometer	Termómetro		10
	11	504282050	1	Contagiri	Rev. counter	Compte-tours	Drehzahlmesser	Cuenta-revoluciones		10
	12	503482090	1	Padelletta	Footborad ruber	Caoutchouc repose-pied	Kettenspannschlitten	Goma apovo		10
	13	503482140	1	Piastrino	Plate	Plaquette	Plättchen	Placa		10
	14	503560900	2	Piastrino	Plate	Plaquette	Plättchen	Placa		10
	15	503560910	1	Piastrino	Plate	Plaquette	Plättchen	Placa		10
	16	503560690	2	Boccola	Bush	Douille	Buchse	Casquillo		20
	17	212000016	5	Silent-block	Silent-block	Silent-block	Silent-block	Silent-block		20
	18A	503582049	1	Tachimetro (Km/h)	Speedometer (Km/4)	Compteur (Km/4)	Tacho (Km/4)	Taquimetro (Km/4)	1H1	10
	18B	503582069	1	Tachimetro (Mp/h)	Speedometer (Hp/H)	Compteur (Hp/H)	Tacho (Hp/H)	Taquimetro (Hp/H)		20
	19	504290040	1	Cablaggio tachimetro	Wiring	Cablage	Verkabelung	Cables	1H1	10
	20	201030014	2	Vite TBEI (M 6x16)	Screw	Vis	Schraube	Tornillo		25
	21	203010004	7	Ranella (Ø 6)	Washer	Rondelle	Scheibe	Arandela		25
	22	201070018	2	Vite TCEI bassa (M 6x16)	Screw	Vis	Schraube	Tornillo		25
	23	501145110	3	Boccola	Bush	Douille	Buchse	Casquillo		20
	24	503482120	1	Cavo conta chilometri	Speedometer cable	Câble compteur-km	Tachokabel	Cable cuenta-kilómetros		5
	25	203040001	4	Ranella grower (Ø 6)	Washer	Rondelle	Scheibe	Arandela		25
	26	503890130	1	Cablaggio contagiri	Wiring	Cablage	Verkabelung	Cables	1R1-1U1	10
	27	203030001	4	Ranella (M 6x18)	Washer	Rondelle	Scheibe	Arandela		25
	28	201070007	4	Vite TCEI bassa (M 6x20)	Screw	Vis	Schraube	Tornillo		25
	29A	3HE8431050	1	Fanale anteriore	Front lamp	Feau avant	Vordere leuchte	Luz delantera	1H1	5
	29B	3GM8430060	1	Fanale anteriore	Front lamp	Feau avant	Vordere leuchte	Luz delantera	1Y1	5
	30	504290110	2	Piastrino	Plate	Plaquette	Plättchen	Placa		20

bimota YB11

Tav. 29

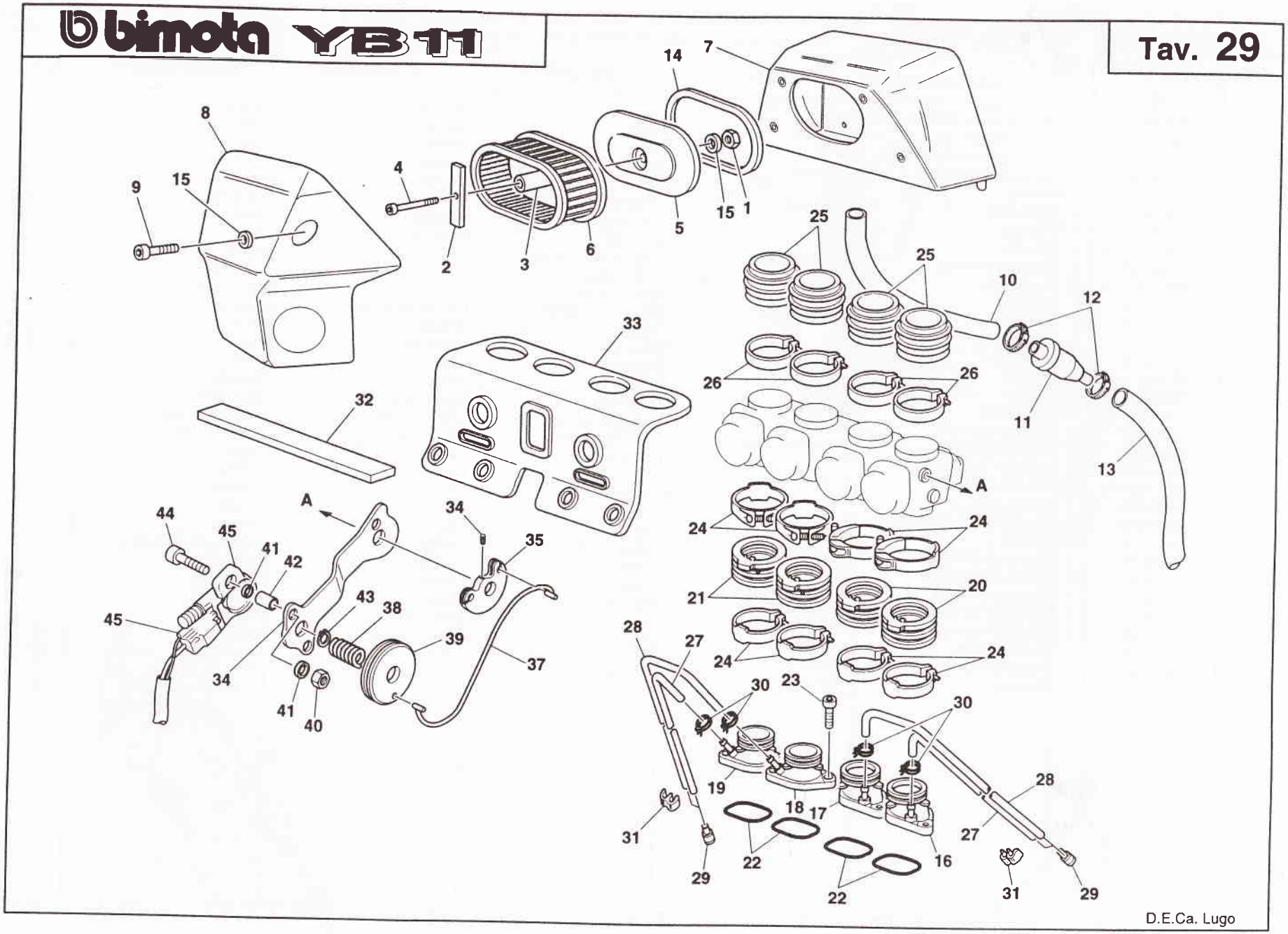

D.E.Ca. Lugo

bimota YB11

SISTEMA DI ASPIRAZIONE — INLET SYSTEM — SYSTEME D'ASPIRATION
ANSAUGSSYSTEM — SISTEMA DE ASPIRACION

Tav. 29

Note	Pos. N.	CODICE CODE	Qt.	DENOMINAZIONE	DESCRIPTION	DESIGNATION	BEZEICHNUNG	DENOMINACIONES	MOD.	Qt. %
	1	202020004	1	Dado autobloccante (M 6)	Nut	Ecrou	Mutter	Tuerca		25
	2	500706140	1	Piastrino	Plate	Plaquette	Plättchen	Placa		10
	3	500706170	1	Distanziale	Spacer	Entretoise	Distanzstück	Separador		10
	4	201040075	1	Vite TCEI (M 6x100)	Screw	Vis	Schraube	Tornillo		25
	5	500706040	1	Padelletta	Footborad ruber	Caoutchouc repose-pied	Kettenspannschlitten	Goma apovo		10
	6	215000451	1	Filtro aria	Air filter	Filtre à aire	Luftfilter	Filtro aire		-
	7	504206020	1	Scatola filtro	Air filter box	Boîte filtre à aire	Filterkasten	Caja filtro aire		5
	8	504206010	1	Coperchio	Cover	Couvercle	Deckel	Tapa		5
	9	201040025	2	Vite TCEI (M 6x40)	Screw	Vis	Schraube	Tornillo		25
	10	504206150	1	Tubo sfiato	Pipe	Tuyau	Rohr	Tubo		20
	11	4X72149Y00	1	Filtro	Filter	Filtre	Filter	Filtro		10
	12	215000485	2	Fascetta metallica	Clamp	Collier	Schelle	Banda		20
	13	504206160	1	Tubo sfiato	Pipe	Tuyau	Rohr	Tubo		20
	14	215000984	1	Guarnizione adesiva	Gasket	Garniture	Dichtung	Junta		30
	15	203010004	3	Ranella (Ø 6)	Washer	Rondelle	Scheibe	Arandela		25
	16	4SV1358600	1	Collettore aspirazione	Inlet duct	Conduit adm.	Ansaugstutzen	Colector admision		5
	17	4SV1358610	1	Collettore aspirazione	Inlet duct	Conduit adm.	Ansaugstutzen	Colector admision		5
	18	4SV1359610	1	Collettore aspirazione	Inlet duct	Conduit adm.	Ansaugstutzen	Colector admision		5
	19	4SV1359600	1	Collettore aspirazione	Inlet duct	Conduit adm.	Ansaugstutzen	Colector admision		5
	20	3GM1359700	2	Raccordo carburatore	Connector	Raccord	Anschluss	Empalme		5
	21	3GM1359800	2	Raccordo carburatore	Connector	Raccord	Anschluss	Empalme		5
	22	9321044545	4	Anello OR	O-Ring	Bague OR	O-Ring	Anillo OR		20
	23	9131706020	8	Vite	Screw	Vis	Schraube	Tornillo		25
	24	9045057034	8	Fascetta metallica	Clamp	Collier	Schelle	Banda		20
	25	4SV1445300	4	Raccordo scatola filtro	Connector	Raccord	Anschluss	Empalme		10
	26	9045075083	4	Fascetta metallica	Clamp	Collier	Schelle	Banda		20
	27	9044509496	2	Tubo	Pipe	Tuyau	Rohr	Tubo		10
	28	90445090E5	2	Tubo	Pipe	Tuyau	Rohr	Tubo		10
	29	9033805240	4	Tappo	Plug	Bouchon	Verschluss	Guía principal		10
	30	9046708017	4	Fascetta metallica	Clamp	Collier	Schelle	Banda		20
	31	9046815139	4	Fascetta metallica	Clamp	Collier	Schelle	Banda		20
	32	215000101	1	Protezione adesiva	Guard	Protection	Schutz	Protección		30
	33	4SV2117F00	1	Protezione in gomma	Guard	Protection	Schutz	Protección		20
	34	504206050	1	Piastrino	Plate	Plaquette	Plättchen	Placa		10
	35	215000985	1	Grano (M 5)	Dowel	Grain	Gewindestift	Pasador		25
	36	504206090	1	Puleggia	Pulley	Poulie	Riemen	Polea		10
	37	504206110	1	Cavo	Cable	Cable	Kabel	Cable		10
	38	504206070	1	Molla	Spring	Ressort	Feder	Resorte		20
	39	504206080	1	Puleggia	Pulley	Poulie	Riemen	Polea		10
	40	202100003	2	Dado autobloccante (M 5)	Nut	Ecrou	Mutter	Tuerca		25
	41	203010003	4	Ranella (Ø 5)	Washer	Rondelle	Scheibe	Arandela		25
	42	504206100	2	Distanziale	Spacer	Entretoise	Distanzstück	Separador		10
	43	214000060	1	Seeger	Seeger	Seeger	Seeger	Seeger		20
	44	201070022	2	Vite TCEI bassa (M 5x30)	Screw	Vis	Schraube	Tornillo		25
	45	45V8588500	1	Potenziometro	Potentiometer	Potentiomètre	Potentiometer	Potenciómetro		10

bimota YB11

Tav. 30

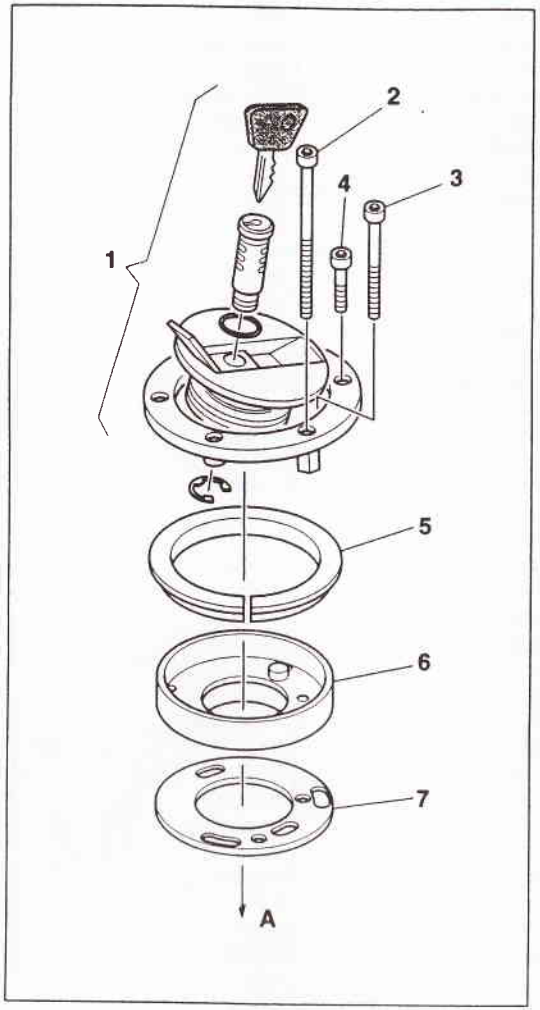

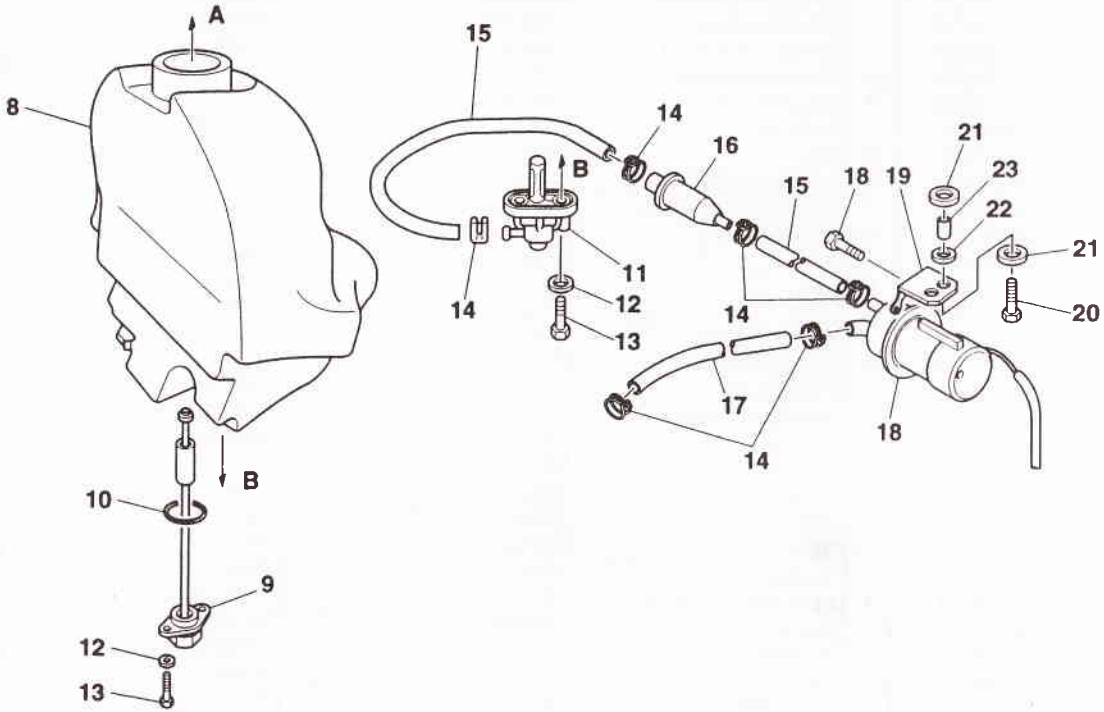

D.E.Ca. Lugo

bimota YB11

SERBATOIO CARBURANTE — FUEL TANK — RESERVOIR CARBURANT
KRADTSTOFFTANK — DEPOSITO CARBURANTE

Tav. 30

Note	Pos. N.	CODICE CODE	Qt.	DENOMINAZIONE	DESCRIPTION	DESIGNATION	BEZEICHNUNG	DENOMINACIONES	MOD.	Qt. %
★	1	215000890	1	Tappo con serratura	Plug	Bouchon	Verschluss	Tapón		15
	2	201070022	3	Vite TCEI bassa (M 5x30)	Screw	Vis	Schraube	Tornillo		25
	3	201070017	3	Vite TCEI bassa (M 5x8)	Screw	Vis	Schraube	Tornillo		25
	4	201070001	1	Vite TCEI bassa (M 5x16)	Screw	Vis	Schraube	Tornillo		25
	5	215000898	1	Guarnizione ghiera	Gasket	Garniture	Dichtung	Junta		20
	6	215000826	1	Vaschetta tappo	Chamber	Cuvette	Becken	Cubeta		5
	7	215000827	1	Guarnizione tappo	Gasket	Garniture	Dichtung	Junta		20
	8	504272010	1	Serbatoio carburante	Fuel tank	Réservoir	Kraftstoffbehälter	Depósito		5
	9	210000439	1	Sonda livello carburante	Joint	Joint	Kugelgelenk	Articulación		15
	10	204020007	1	Anello OR	O-Ring	Bague OR	O-Ring	Anillo OR		10
	11	215000553	1	Rubinetto carburante	Tap	Robinet	Hahn	Grifo		15
	12	203010003	4	Ranella (Ø 5)	Washer	Rondelle	Scheibe	Arandela		25
	13	201020038	4	Vite TE (M 5x12)	Screw	Vis	Schraube	Tornillo		25
	14	215000485	6	Fascetta metallica	Clamp	Collier	Schelle	Banda		25
	15	504272060	2	Tubo carburante	Pipe	Tuyau	Rohr	Tubo		15
	16	215000922	1	Filtro benzina	Fuel filter	Filtre essence	Benzinfilter	Filtro gasolina		20
	17	504272050	1	Tubo carburante	Pipe	Tuyau	Rohr	Tubo		15
	18	4SV1390700	1	Pompa carburante	Pump	Pompe	Pumpe	Bomba		5
	19	504272020	1	Supporto	Support	Support	Halterung	Soporte		10
	20	201020035	2	Vite TE (M 6x25)	Screw	Vis	Schraube	Tornillo		25
	21	203030001	4	Ranella (Ø 6x18)	Washer	Rondelle	Scheibe	Arandela		25
	22	214000009	2	Gommino	Rubber	Caoutchouc	Gummi	Goma		20
	23	500004396	2	Boccola	Bush	Douille	Buchse	Casquillo		20

★ Kit serratura completa
★ Complete lock kit
★ Gr. serrure complet.
★ Schlosse gruppe Kpl.
★ Kit serrura completa

bimota YB11

Tav. 31

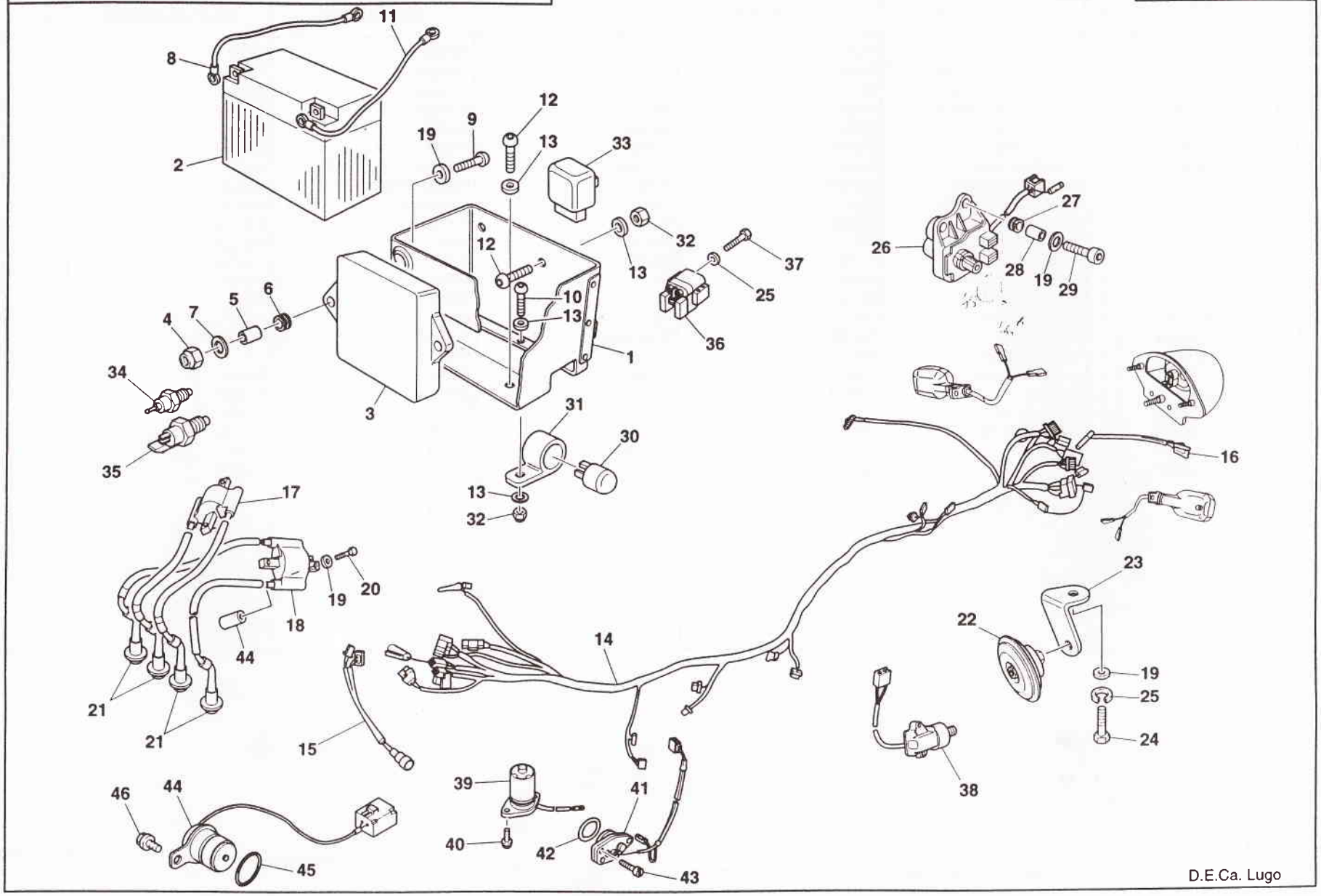

D.E.Ca. Lugo

bimota YB11

IMPIANTO ELETTRICO — WIRING SYSTEM— INSTALL ELECTRIQUE
ELEKTRISCHE-ANLAGE — SISTEMA ELECTRICO

Tav. 31

Note	Pos. N.	CODICE CODE	Qt.	DENOMINAZIONE	DESCRIPTION	DESIGNATION	BEZEICHNUNG	DENOMINACIONES	MOD.	Qt. %
	1	504290050	1	Supporto batteria	Support	Support	Halterung	Soporte		10
	2	3VD8210100	1	Batteria	Battery	Batterie	Batterie	Batería		10
	3	4SV8230500	1	Centralina accensione	Electronic device	Dispositif électronique	Zündelektronik	Dispositivo electrónico		3
	4	202020004	2	Dado autobloccante (M 6)	Nut	Ecrou	Mutter	Tuerca		25
	5	500004396	2	Distanziale	Spacer	Entretoise	Distanzstück	Separador		20
	6	214000009	2	Gommino	Rubber	Caoutchouc	Gummi	Goma		20
	7	203030001	2	Ranella (Ø 6x18)	Washer	Rondelle	Scheibe	Arandela		25
	8	4JH8211600	1	Cavo negativo	Cable	Cable	Kabel	Cable		15
	9	201030021	2	Vite TBEI (M 6x25)	Screw	Vis	Schraube	Tornillo		25
	10	201030009	2	Vite TBEI (M 5x10)	Screw	Vis	Schraube	Tornillo		25
	11	4NK8211500	1	Cavo positivo	Cable	Cable	Kabel	Cable		5
	12	201030012	6	Vite TBEI (M 5x12)	Screw	Vis	Schraube	Tornillo		25
	13	203010003	7	Ranella (Ø 5)	Washer	Rondelle	Scheibe	Arandela		25
	14	504290010	1	Cablaggio elettrico centrale	Wiring	Cablage	Verkabelung	Cables		5
	15	504290020	1	Cablaggio elettrico anteriore	Wiring	Cablage	Verkabelung	Cables		5
	16	504290030	1	Cablaggio elettrico posteriore	Wiring	Cablage	Verkabelung	Cables		5
	17	4FM8231000	1	Bobina dx.	Coil	Bobine	Zündspule	Bobina		5
	18	4FM8232000	1	Bobina sx.	Coil	Bobine	Zündspule	Bobina		5
	19	203010004	9	Ranella (Ø 6)	Washer	Rondelle	Scheibe	Arandela		25
	20	201040028	4	Vite TCEI (M 6x55)	Screw	Vis	Schraube	Tornillo		25
	21	4SV8237000	4	Cappuccio candela accensione	Cap	Capuchon	Kappe	Capuchón		10
	22	210000422	1	Avvisatore acustico	Horn	Signal acoustique	Hupe	Avisador acústico		5
	23	504290100	1	Supporto	Support	Support	Halterung	Soporte		15
	24	201020002	1	Vite TE (M 6x20)	Screw	Vis	Schraube	Tornillo		25
	25	203040001	3	Ranella grower (Ø 6)	Washer	Rondelle	Scheibe	Arandela		25
	26	4FM8585000	1	Motorino valvola scarico (exup)	Motor	Démarreur	Anlassmotor	Motor de arranque		5
	27	9048014412	2	Gommino	Rubber	Caoutchouc	Gummi	Goma		20
	28	903870609L	2	Boccola	Bush	Douille	Buchse	Casquillo		20
	29	201070009	2	Vite TCEI bassa (M 6x30)	Screw	Vis	Schraube	Tornillo		25
	30	210000459	1	Intermittenza indicatori di direzione	Flash device	Intermitence	Blinkgeber	Intermitencia		10
	31	215000848	1	Gommino	Rubber	Caoutchouc	Gummi	Goma		10
	32	202020003	3	Dado autobloccante (M 5)	Nut	Ecrou	Mutter	Tuerca		25
	33	3GH8195000	1	Relay stampella	Relay	Relais	Relais	Relé		5
	34	215000849	1	Termistore	Thermistor	Thermistor	Thermistor	Thermistor		5
	35	3LN8256001	1	Termointerruttore	Temperature switch	Thermocontact	Temperaturwächter	Termointerruptor		5
	36	4SV8194000	1	Teleruttore	Remote switch	Télérupteur	Fernschalter	Telerruptor		5
	37	201020001	2	Vite TE (M 6x10)	Screw	Vis	Schraube	Tornillo		25
	38	3LD8256680	1	Interruttore stampella	Switch	Interrupteur	Schalter	Interruptor		5
	39	3GH8572000	1	Indicatore livello olio	Oil gauge	Indicador niveau huile	Oelanzeiger	Indicador nivel aceite		5
	40	9502706014	2	Vite flangiata	Screw	Vis	Schraube	Tornillo		25
	41	4IM8254000	1	Interruttore folle	Switch	Interruptor	Schalter	Interruptor		5
	42	9321029196	1	Anello OR	O-Ring	Bagur OR	O-Ring	Anillo OR		20
	43	9850706016	2	Vite	Screw	Vis	Schraube	Tornillo		25
	44	502661050	4	Distanziale bobine	Spacer	Entretoise	Distanzstück	Separador		20

bimota YB11

Tav. 32

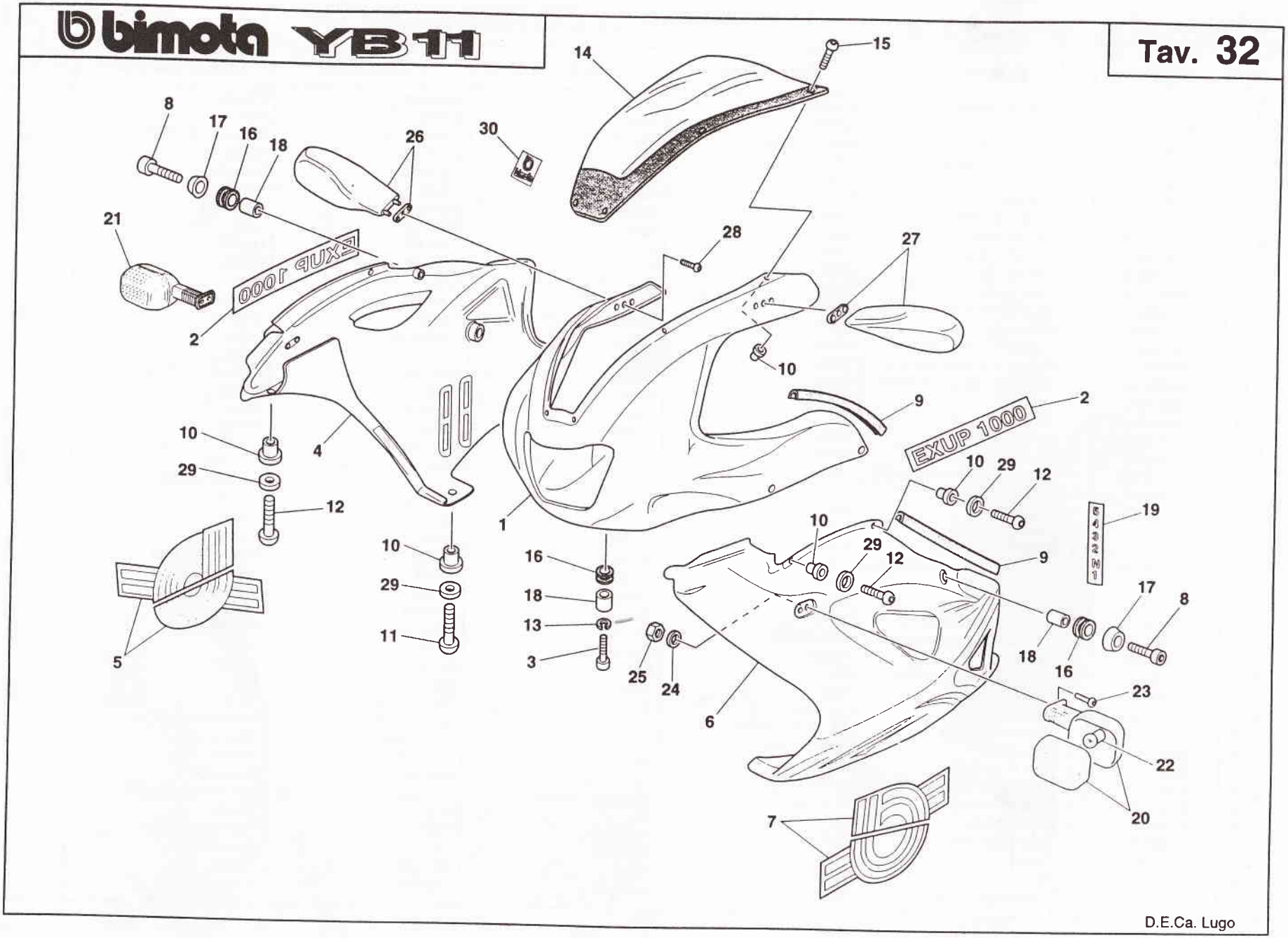

D.E.Ca. Lugo

bimota YB 11

CARENATURA (VERSIONE IN VETRORESINA) — FAIRING (MADE OF PLASTIC REINFORCED BY FIBER GLASS)
CARENAGE (EN FIBRE DE VERRE) — HINTERSCHALE (AUS GLASFASERKUNSTSTOFF) — CARENADO (VERSION DE FIBRA DE VIDRIO)

Tav. 32

Note	Pos. N.	CODICE CODE	Qt.	DENOMINAZIONE	DESCRIPTION	DESIGNATION	BEZEICHNUNG	DENOMINACIONES	MOD.	Qt. %
○	1	504270021	1	Cupolino	Fairing	Carenage	Verkleidungn	Cúpula		4
●	2	504270190	2	Decalcomania	Transfer	Décalcomanie	Streifen	Calcomanía		25
	3	201040021	1	Vite TCEI (M 6x20)	Screw	Vis	Schraube	Tornillo		25
○	4	504270031	1	Fianchetto dx.	R.H. side panel	Panneau lat. D.	R. Brett	Lado derecho		4
●	5A	504270180	1	Decalcomania	Transfer	Décalcomanie	Streifen	Calcomanía		25
●	5B	504270380	1	Decalcomania	Transfer	Décalcomanie	Streifen	Calcomanía		25
○	6	504270041	1	Fianchetto sx.	L.H. side panel	Panneau lat. G.	L. Brett	Lado izquierdo		4
●	7A	504270180	1	Decalcomania	Transfer	Décalcomanie	Streifen	Calcomanía		25
●	7B	504270380	1	Decalcomania	Transfer	Décalcomanie	Streifen	Calcomanía		25
	8	201040017	1	Vite TCEI (M 6x12)	Screw	Vis	Schraube	Tornillo		25
	9	215000762	4	Profilo in gomma	Rubber section	Profil caoutchouc	Profil gummi	Perfil caucho		25
	10	215000910	10	Boccola	Bush	Douille	Buchse	Casquillo		25
	11	201030022	1	Vite TBEI (M 5x20)	Screw	Vis	Schraube	Tornillo		25
	12	201030011	9	Vite TBEI (M 5x16)	Screw	Vis	Schraube	Tornillo		25
	13	203030001	1	Ranella (Ø 6x18)	Washer	Rondelle	Scheibe	Arandela		25
	14	504270010	1	Resert glass	Resert glass	Resert glass	Resert glass	Resert glass		10
	15	201030002	6	Vite TBEI (M 4x12)	Screw	Vis	Schraube	Tornillo		25
→	16	212000016	3	Gommino	Rubber	Caoutchouc	Gummi	Goma		20
	17	502271070	2	Boccola	Bush	Douille	Buchse	Casquillo		20
	18	501145110	3	Boccola	Bush	Douille	Buchse	Casquillo		20
	19	500770490	1	Decalcomania pos. marce	Transfer	Décalcomanie	Streifen	Calcomanía		25
○	20	210000441	1	Indicatore di direzione sx.	Blinker	Clignotant	Blinker	Intermitente		30
○	21	210000440	1	Indicatore di direzione dx.	Blinker	Clignotant	Blinker	Intermitente		30
●	22	210000332	2	Lampada 12 V 21 W	Lamp 12 V 21 W	Lampe 12 V 21 W	Lampe 12 V 21 W	Lamparilla 12 V 21 W		30
	23	201070018	2	Vite TCEI bassa (M 6x16)	Screw	Vis	Schraube	Tornillo		25
	24	203010004	2	Ranella (Ø 6)	Washer	Rondelle	Scheibe	Arandela		25
	25	202020004	2	Dado autobloccante (M 6)	Nut	Ecrou	Mutter	Tuerca		25
	26	502570200	1	Specchio retrovisore dx.	R.H. driving mirror	Rétroviseur D.	Rückspiegel R.	Espejo retrovisor der.		30
	27	502570210	1	Specchio retrovisore sx.	L.H. driving mirror	Rétroviseur G.	Rückspiegel L.	Espejo retrovisor izq.		30
	28	201030024	2	Vite TBEI (M 6x12)	Screw	Vis	Schraube	Tornillo		25
	29	216000023	10	Ranella in nylon (Ø 6)	Washer	Rondelle	Scheibe	Arandela		25
	30	501370210	1	Decalcomania	Transfer	Décalcomanie	Streifen	Calcomanía		25

7A ADESIVO SPEZZATO
7B ADESIVO INTERO (SOLO SU VERSIONE IN PLASTICA)

bimota YB11

Tav. 32/A

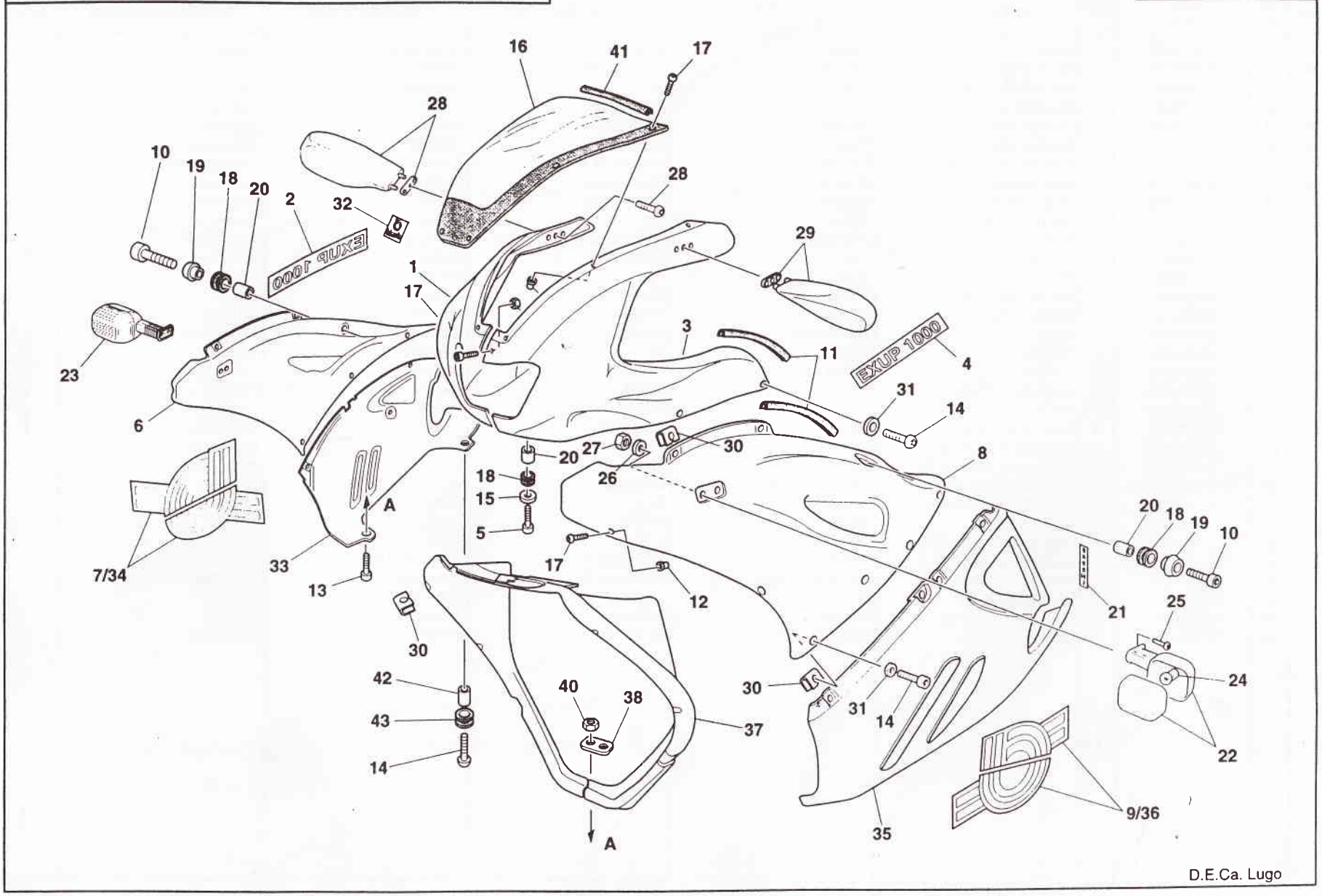

D.E.Ca. Lugo

bimota YB11

CARENATURA (VERSIONE IN PLASTICA) — FAIRING (MADE OF PLASTIC) — CARENAGE (EN PLASTIQUE)
VERKLEIDUNG (AUS KUNSTSTOFF) — CARENADO (VERSION DE PLASTICO)

Tav. 32/A

Note	Pos. N.	CODICE CODE	Qt.	DENOMINAZIONE	DESCRIPTION	DESIGNATION	BEZEICHNUNG	DENOMINACIONES	MOD.	Qt. %
○	1	504270210	1	Cupolino dx.	Fairing, R.H.	Carenage	Verkleidungn	Cúpula		4
●	2	504270190	2	Decalcomania	Transfer	Décalcomanie	Streifen	Calcomanía		25
○	3	504270220	1	Cupolino sx	Fairing, L.H.	Carenage	Verkleidungn	Cúpula		4
●	4	504270190	2	Decalcomania	Transfer	Décalcomanie	Streifen	Calcomanía		25
	5	201040021	1	Vite TCEI (M 6x20)	Screw	Vis	Schraube	Tornillo		25
○	6	504270230	1	Fianchetto dx.	Side panel	Tablier	Seitenblech	Costado		4
●	7A	504270180	1	Decalcomania	Transfer	Décalcomanie	Streifen	Calcomanía		25
●	7B	504270380	1	Decalcomania	Transfer	Décalcomanie	Streifen	Calcomanía		25
○	8	504270240	1	Fianchetto sx.	L.H. side panel	Panneau lat. G.	L. Brett	Lado izquierdo		4
●	9A	504270180	1	Decalcomania	Transfer	Décalcomanie	Streifen	Calcomanía		25
●	9B	504270380	1	Decalcomania	Transfer	Décalcomanie	Streifen	Calcomanía		25
	10	201040017	1	Vite TCEI (M 6x12)	Screw	Vis	Schraube	Tornillo		25
	11	249906002	2	Profilo (nero)	Section	Profil	Profil	Perfil		25
	12	215000910	10	Boccola	Bush	Douille	Buchse	Casquillo		25
	13	146700014	7	Vite TBEI (M 6x12)	Screw	Vis	Schraube	Tornillo		25
	14	146701014	13	Vite TBEI (M 6x20)	Screw	Vis	Schraube	Tornillo		25
	15	203030001	1	Ranella (Ø 6x18)	Washer	Rondelle	Scheibe	Arandela		25
	16	504270200	1	Resert glass	Resert glass	Resert glass	Resert glass	Resert glass		10
	17	185200002	12	Vite in nylon (M 5x14)	Screw	Vis	Schraube	Tornillo		25
	18	212000016	3	Gommino	Rubber	Caoutchouc	Gummi	Goma		20
	19	502271070	2	Boccola	Bush	Douille	Buchse	Casquillo		20
	20	501145110	3	Boccola	Bush	Douille	Buchse	Casquillo		20
	21	500770490	1	Decalcomania pos. marce	Transfer	Décalcomanie	Streifen	Calcomanía		25
○	22	210000441	1	Indicatore di direzione sx.	Blinker	Clignotant	Blinker	Intermitente		30
○	23	210000440	1	Indicatore di direzione dx.	Blinker	Clignotant	Blinker	Intermitente		30
●	24	210000332	2	Lampada 12V 21W	Lamp 12V 21W	Lampe 12V 21W	Lampe 12V 21W	Lamparilla 12V 21W		-
	25	201070018	2	Vite TCEI bassa (M 6x16)	Screw	Vis	Schraube	Tornillo		25
	26	203010004	2	Ranella (Ø 6)	Washer	Rondelle	Scheibe	Arandela		25
	27	202020004	2	Dado autobloccante (M 6)	Nut	Ecrou	Mutter	Tuerca		25
	28	502670200	1	Specchio retrovisore dx.	R.H. driving mirror	Rétroviseur D.	Rückspiegel R.	Espejo retrovisor der.		30
	29	502670210	1	Specchio retrovisore sx.	L.H. driving mirror	Rétroviseur G.	Rückspiegel L.	Espejo retrovisor izq.		30
	30	176703016	12	Molletta (M 6)	Spring	Ressort	Feder	Resorte		25
	31	186203001	12	Ranella in nylon (Ø 6)	Washer	Rondelle	Scheibe	Arandela		25
	32	501370210	1	Decalcomania	Transfer	Décalcomanie	Streifen	Calcomanía		25
○	33	504270251	1	Sottocarena dx.	R.H. lower fairing	Carénage inférieur, droit	Untere Verkleidung, rechts	Parte inferior carenado dcha		25
●	34	504270180	2	Decalcomania	Transfer	Décalcomanie	Streifen	Calcomanía		25
○	35	504270261	1	Sottocarena sx.	L.H. lower fairing	Carénage inférieur, gauche	Untere Verkleidung, links	Parte inferior carenada izqda		4
●	36	504270180	2	Decalcomania	Transfer	Décalcomanie	Streifen	Calcomanía		25
	37	504270271	1	Carena interna	Fairing	Carène	Hinterschale	Carrocería		4
	38	591700015	1	Piastrino	Plate	Plaquette	Plättchen	Placa		10
	39	175700016	2	Dado flangiato (M 5)	Nut	Ecrou	Mutter	Tuerca		25
	40	176700016	5	Dado flangiato (M 6)	Nut	Ecrou	Mutter	Tuerca		25
	41	246900018	1	Profilo (trasparente)	Section	Profil	Profil	Perfil		25
	42	329703015	1	Boccola	Bush	Douille	Buchse	Casquillo		20
	43	259907002	1	Gommino	Rubber pad	Pièce caoutchouc	Gummistück	Junta de goma		20

bimota YB11

Tav. 33

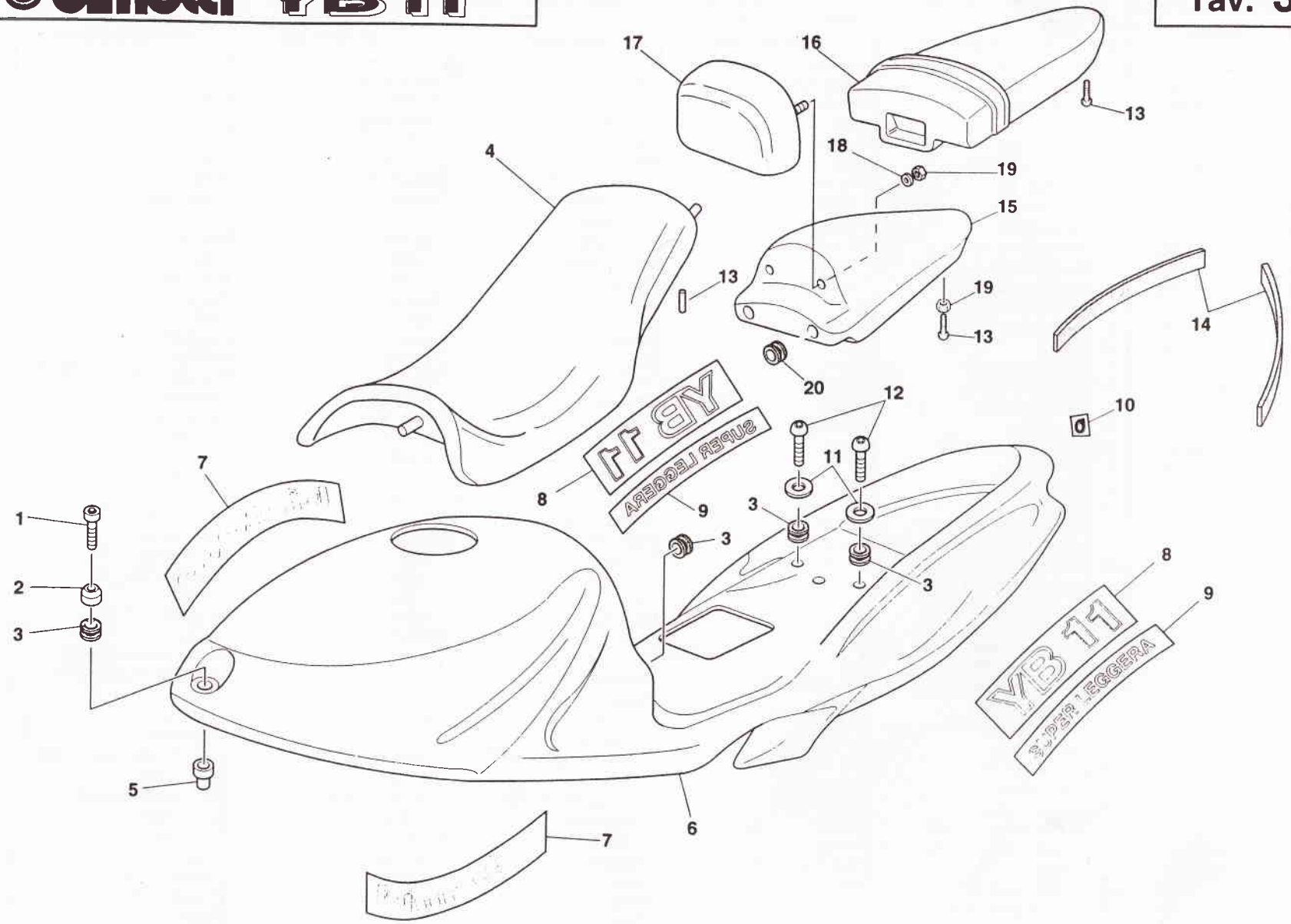

D.E.Ca. Lugo

bimota YB11

SCOCCA — BODY — COQUE
KASTEN — CARROCERIA

Tav. 33

Note	Pos. N.	CODICE CODE	Qt.	DENOMINAZIONE	DESCRIPTION	DESIGNATION	BEZEICHNUNG	DENOMINACIONES	MOD.	Qt. %
	1	201070061	1	Vite TCEI bassa (M 6x60)	Screw	Vis	Schraube	Tornillo		25
	2	501145110	1	Boccola	Bush	Douille	Buchse	Casquillo		20
	3	212000016	4	Gommino	Rubber	Caoutchouc	Gummi	Goma		20
	4	504270090	1	Sella pilota	Seat	Siège	Sattel	Sillín		10
	5	504271010	2	Distanziale	Spacer	Entretoise	Distanzstück	Separador		20
○	6	504270050	1	Scocca	Body	Corps	Körpen	Corpo		5
●	7	500005046	2	Decalcomania	Transfer	Décalcomanie	Streifen	Calcomanía		25
●	8	504270170	2	Decalcomania	Transfer	Décalcomanie	Streifen	Calcomanía		25
●	9	504270160	2	Decalcomania	Transfer	Décalcomanie	Streifen	Calcomanía		25
●	10	501370210	1	Decalcomania	Transfer	Décalcomanie	Streifen	Calcomanía		25
	11	203030001	2	Ranella (ø 6x18)	Washer	Rondelle	Scheibe	Arandela		25
	12	201030017	2	Vite TBEI (M 6x20)	Screw	Vis	Schraube	Tornillo		25
	13	503370150	3	Pernetto	Pin	Pivot	Bolzen	Perno		20
	14	215000970	1	Protezione	Guard	Protection	Schutz	Protección		10
	15	504270060	1	Coprisella	Seat cover	Couvre-selle	Satteldecke	Protección sillín		10
	16	504270080	1	Sella passeggero	Passenger seat	Selle passager	Beifahrersitz	Sillín pasajero		10
	17	504270070	1	Schienale	Back	Dos	Rücken	Respaldo		10
	18	203010004	2	Ranella (ø 6)	Washer	Rondelle	Scheibe	Arandela		25
	19	202030007	3	Dado autobloccante (M6)	Nut	Ecrou	Mutter	Tuerca		25
	20	214000009	2	Gommino	Rubber	Caoutchouc	Gummi	Goma		20

bimota YB11

Tav. 33/A

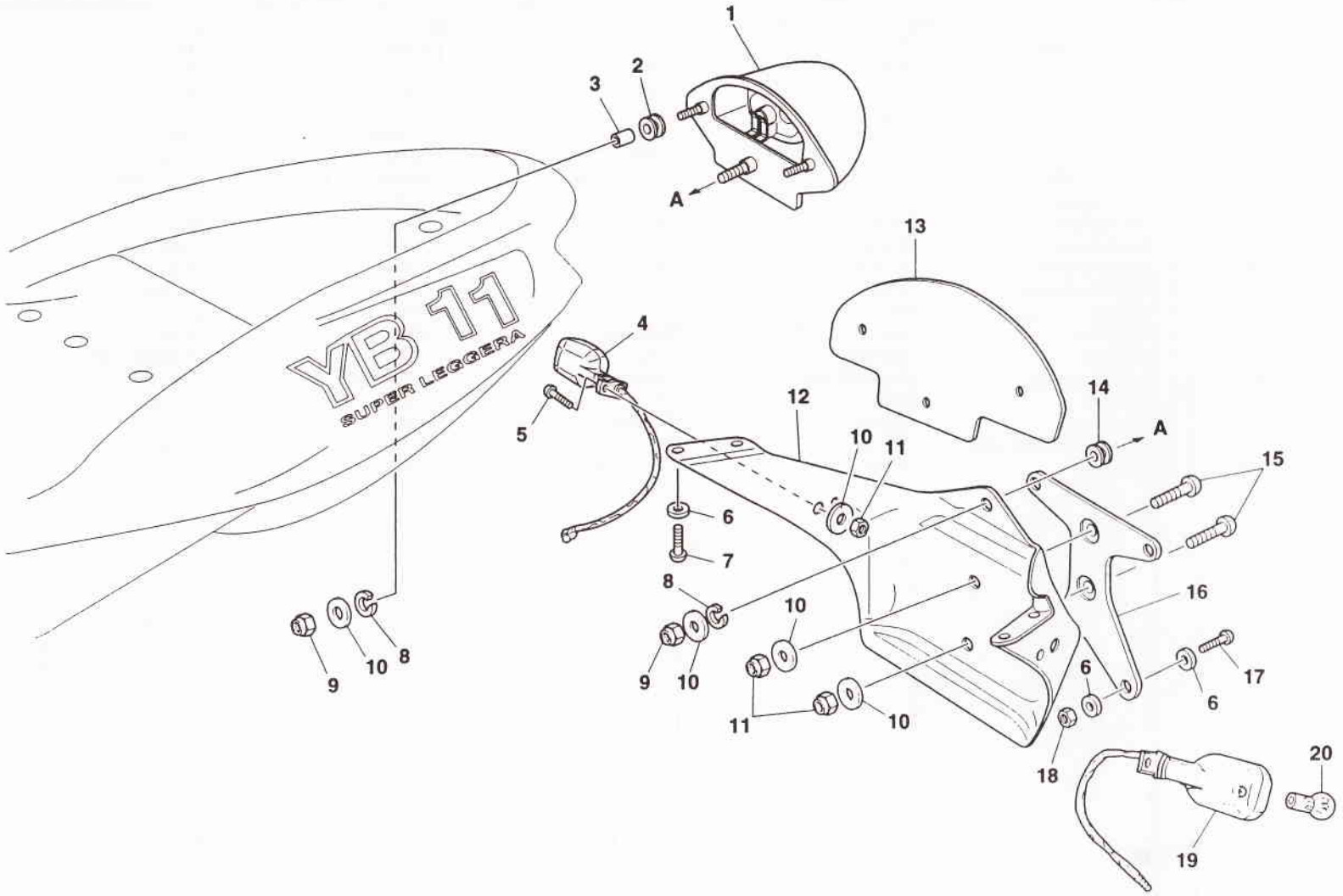

D.E.Ca. Lugo

bimota YB11

FANALE POSTERIORE E PORTATARGA — REAR LIGHT — PHARE ARRIERE
SCHEINWERFER HINTER — FARO TRASERO

Tav. 33/A

Note	Pos. N.	CODICE CODE	Qt.	DENOMINAZIONE	DESCRIPTION	DESIGNATION	BEZEICHNUNG	DENOMINACIONES	MOD.	Qt. %
	1	210000482	1	Fanale posteriore	Rear light	Feau arrière	Hinterlick	Grupo otico trasero		10
	2	212000016	2	Gommino	Rubber	Caoutchouc	Gummi	Goma		20
	3	501145110	2	Boccola	Bush	Douille	Buchse	Casquillo		20
	4	210000441	1	Indicatore di direzione dx	Blinker	Clignotant	Blinker	Intermitente		30
	5	201070018	2	Vite TCEI bassa (M 6x16)	Screw	Vis	Schraube	Tornillo		25
	6	203010002	12	Ranella (Ø 4)	Washer	Rondelle	Scheibe	Arandela		25
	7	201030002	4	Vite TBEI (M 4x12)	Screw	Vis	Schraube	Tornillo		25
	8	203040001	3	Ranella grower (Ø 6)	Washer	Rondelle	Scheibe	Arandela		25
	9	202010003	3	Dado (M 6)	Nut	Ecrou	Mutter	Tuerca		25
	10	203030001	7	Ranella (6x18)	Washer	Rondelle	Scheibe	Arandela		25
	11	202030007	4	Dado autobloccante (M6)	Nut	Ecrou	Mutter	Tuerca		25
	12	504270100	1	Portatarga	Plate holder	Porte-balai	Schildtraeger	Porta-matrícula		25
	13	504290080	1	Protezione in gomma	Guard	Protection	Schutz	Protección		10
	14	214000008	1	Gommino	Rubber	Caoutchouc	Gummi	Goma		20
	15	201030024	2	Vite TBEI (M 6x12)	Screw	Vis	Schraube	Tornillo		25
	16	504270120	1	Piastrino	Plate	Plaquette	Plättchen	Placa		10
	17	201030001	4	Vite TBEI (M 4x10)	Screw	Vis	Schraube	Tornillo		25
	18	202020002	4	Dado autobloccante (M 4)	Nut	Ecrou	Mutter	Tuerca		25
	19	210000440	1	Indicatore di direzione sx.	Blinker	Clignotant	Blinker	Intermitente		30
	20	210000332	2	Lampada 12V 21W	Lamp 12V 21W	Lampe 12V 21W	Lampe 12V 21W	Lamparilla 12V 21W		-

bimota YB11

Tav. 34

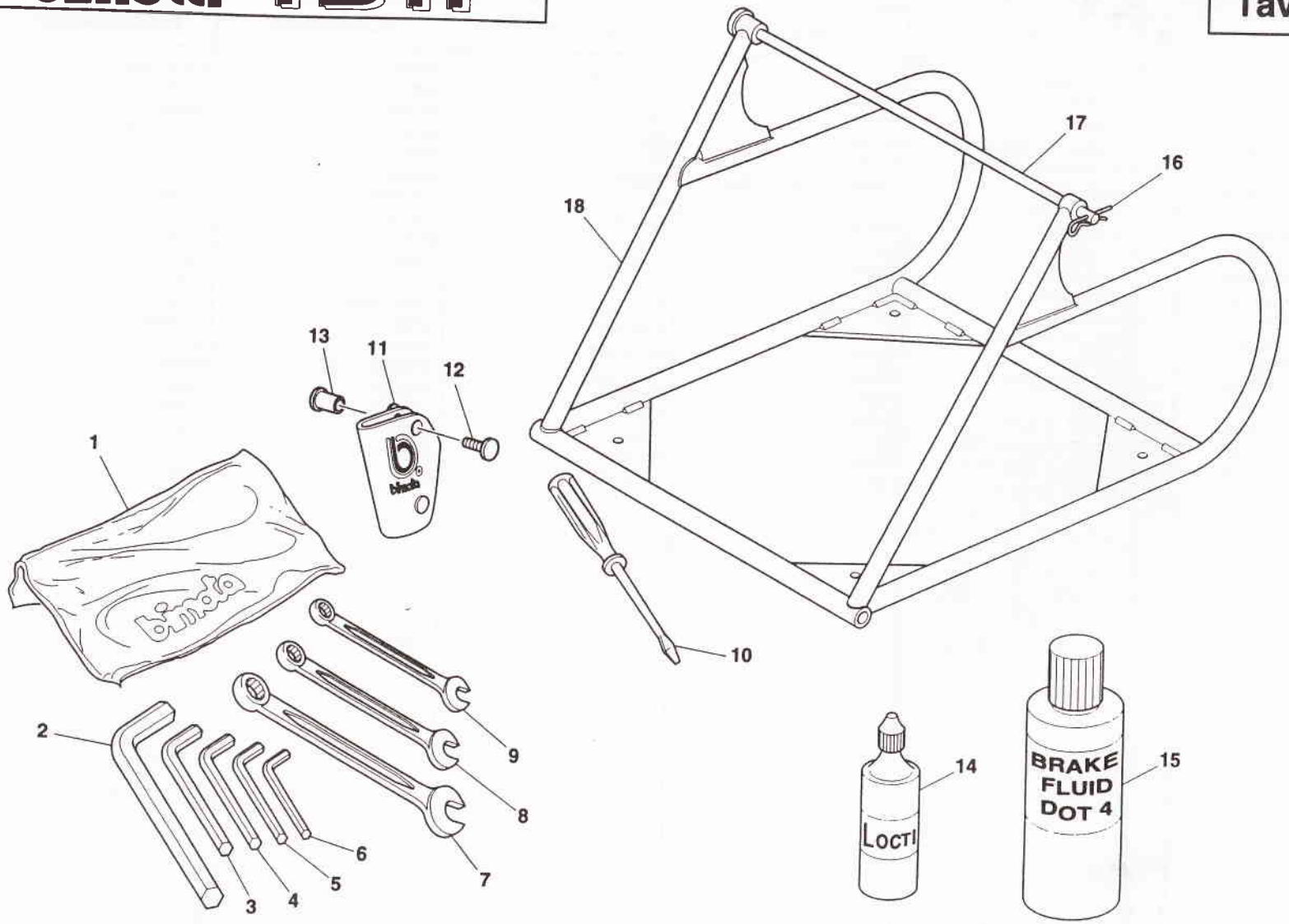

D.E.Ca. Lugo

bimota YB11

ATTREZZI CORREDO — KIT TOOL — OUTILS
WERKZEUG — HERRAMIENTAS

Tav. 34

Note	Pos. N.	CODICE CODE	Qt.	DENOMINAZIONE	DESCRIPTION	DESIGNATION	BEZEICHNUNG	DENOMINACIONES	MOD.	Qt. %
○	1	215000463	1	Borsa porta attrezzi completa	Tool bag	Trousse à outils	Werkzeugtasche	Bolsa herramientas		1
●	2	215000278	1	Chiave a brugola da 12	Allen keis 12	Clé de 12	Steckschlussel 12	Llave de allen de 12		1
●	3	215000275	1	Chiave a brugola da 6	Allen keis 6	Clé de 6	Steckschlussel 6	Llave de allen de 6		1
●	4	215000274	1	Chiave a brugola da 5	Allen keis 5	Clé de 5	Steckschlussel 5	Llave de allen de 5		1
●	5	215000273	1	Chiave a brugola da 4	Allen keis 4	Clé de 4	Steckschlussel 4	Llave de allen de 4		1
●	6	215000469	1	Chiave a brugola da 3	Allen keis 3	Clé de 3	Steckschlussel 3	Llave de allen de 3		1
●	7	215000281	1	Chiave fissa da 12	Box Wrench 12	Clé à écrous 12	Maulschlussel 12	Llave de 12		1
●	8	215000280	1	Chiave fissa da 10	Box Wrench 10	Clé à écrous 10	Maulschlussel 10	Llave de 10		1
●	9	215000279	1	Chiave fissa da 8	Box Wrench 8	Clé à écrous 8	Maulschlussel 8	Llave de 8		1
●	10	215000470	1	Cacciavite	Screw driver	Tournevis	Schraubenzieher	Destornillos		1
	11	502097010	1	Portachiavi	Keis holder	Porte-clé	Schlusselring	Llavero		-
	12	502097020	1	Vite portachiavi	Screw	Vis	Schraube	Tornillo		-
	13	502097030	1	Boccola portachiavi	Bush	Douille	Buchse	Casquillo		-
	14	215000583	1	Loctite gr. 90	Loctite gr. 90	Loctite gr. 90	Loctite gr. 90	Loctite gr. 90		-
	15	209000001	1	Fluido freni Dot 4	Brake fluid	Liquides freins	Bremsflüssigkeit	Fluido frenos		-
	16	215000235	1	Copiglia	Split pin	Goupille	Splint	Clavija		5
	17	502397020	1	Perno cavalletto	Pin	Pivot	Bolzen	Perno		2
	18	502297100	1	Cavalletto	Stand	Bequille	Ständer	Caballete		2